目 型番目次・Photo INDEX
1 アルミサッシケース
2 アルミフレームケース
3 フリーサイズメタルケース
4 メタルケース
5 プラスチックケース／DINレールケース
6 電池ボックス／電池ホルダー
7 防水・防塵樹脂ボックス
8 防水・防塵アルミダイキャスト・ステンレスボックス
9 システムケース／サブラック
10 ラックケース
11 棚板／ラックパネル
12 シールド対策／熱対策部品
13 アクセサリー／プリント基板
14 機構材
15 カスタム製品
技 技術資料
価 標準価格表

GDH・DK SERIES

GDH型ベルトクリップ

新製品

取付例

GDH外観寸法図

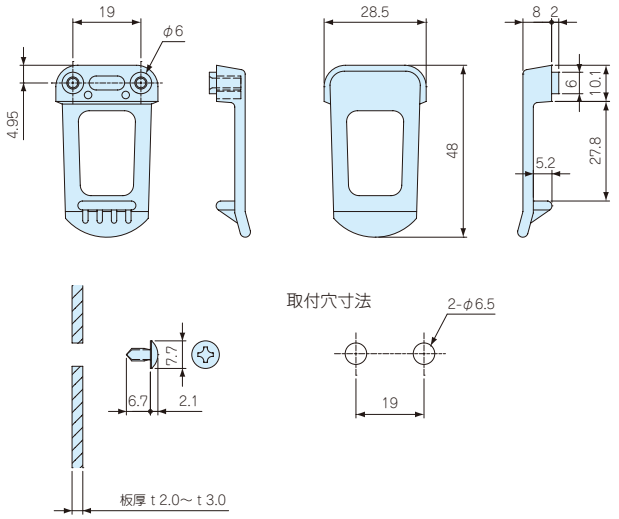

構成内容

●UL94HB

照番	名称	個数	材質	色／表面処理
1	クリップ本体	1	ABS	ホワイトグレー・ブラック/シボ
2	取付ビス	2	鉄	亜鉛メッキ

付属ビス：M3.5×6 タッピング

機種内容

標準価格 価－18P

型番	W	H	D
GDH-1G	28.5	10	48
GDH-1B	28.5	10	48

DK型ベルトクリップ

DK外観寸法図

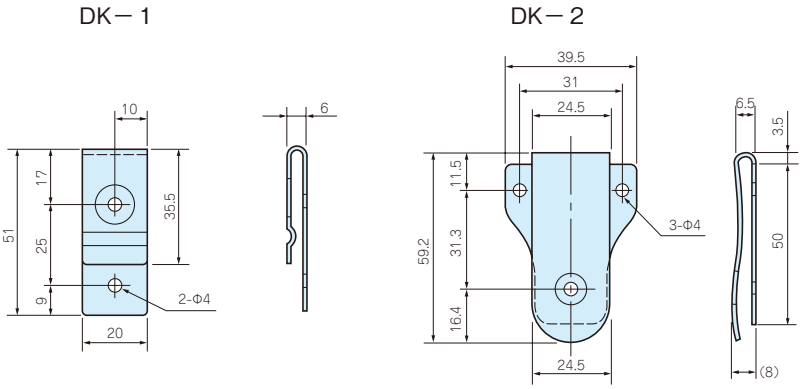

機種内容

標準価格 価－9P

型番	単位個数	材質	色／表面処理
DK－1	1	SPCC t1.0	クロームメッキ
DK－2	1	SPCC t0.8	クロームメッキ