| 構成内容 / Components | | | | | (文書番号：TY-34)2008.02.08 |
|---|---|---|---|---|---|
| No. | 名称 / Part name | 数量 / Pcs | 材質 / Material | 色・表面処理 / Color・Finish | |
| 1 | 金具 / Bracket | 2 | SUS304 | バレル研磨仕上げ / Barrel finish | |
| 2 | M5×10トラスビス<br>M5-10 Tras screw | 4 | SUS | 無処理 / Unfinish | |

取り付けピッチ寸法範囲 / Width to install : 195.5～244.5mm

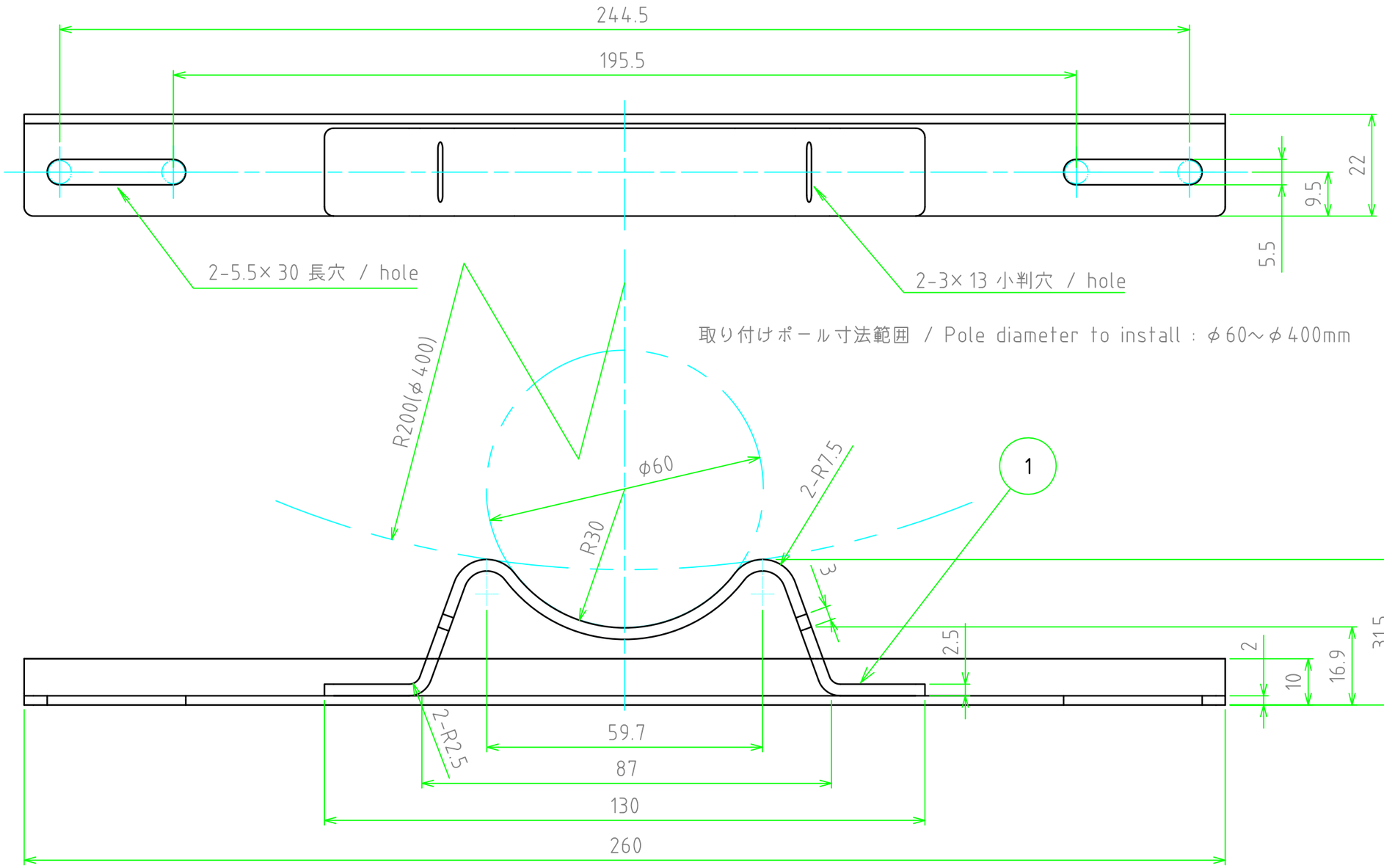


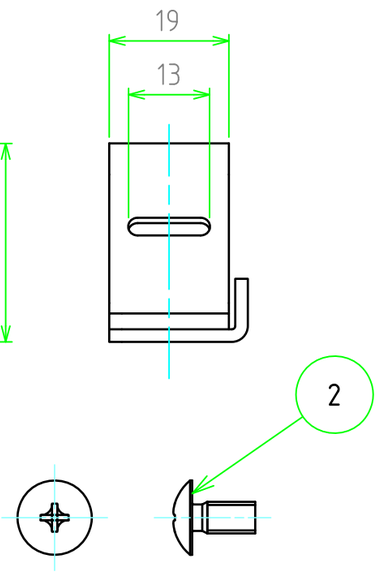


| | | | | |
|---|---|---|---|---|
| TAKACHI 株式会社タカチ電機工業<br>TAKACHI ELECTRONICS ENCLOSURE Co., LTD. | | | 品名/Title<br>ポール取り付け金具<br>POLE MOUNTING BRACKET | |
| 承認/Approved | 検図/Checked | 製図/Created | 型番/Product number<br>SSK-280 | 尺度/Scale<br>1:1 |
| 高地 | 中根 | 鎌田 | 作成日/Date 2017/07/14 | / |