ラックマウントケース
AURシリーズ　組立説明書

この度は「アルミサッシケース」をお買い上げいただきまして、誠にありがとうございます。
組立前に、この「組立説明書」を必ずお読み下さい。

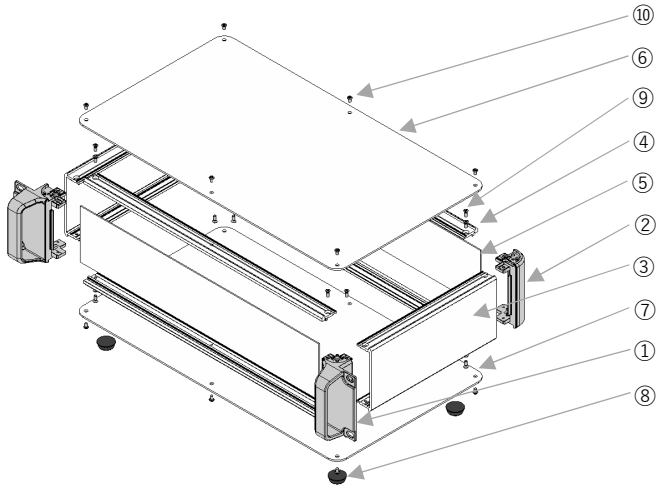

＜組立にあたって＞

1．まず、ご注文通りの商品か、外箱の製品型番シールをご確認下さい。
2．部材の共通化のために、実際には使用しない穴の空いている部材がございます。また、製品のサイズにより付属ビスが余ることがございます。
3．部材の組立では、ビスの穴を合わせて組立て下さい。ビス穴が合わなくなった場合は、ビスをゆるめ、ビスの穴位置をあわせて下さい。

＜梱包内容＞

①取手付マウントブラケット　2本

②コーナーブロック 2本

③側板　2本

④フレーム　4本

⑤パネル　2枚

⑥カバー　1枚

⑦下カバー　1枚

⑧ゴム足　4個

⑨皿ビスM3X8　16本

⑩台形ビスM3X5　8本或は16本

付属ビス締め付けトルク値：0.3～0.6N・m

※トルク値は使用条件より異なりますので参考値としてご利用頂き、
必ずトルクテストを行ってからご使用下さい。

A　側板の組立

部品①取手付マウントブラケット、②コーナーブロックと部品③側板を嵌合し、⑨皿ビスM3X8で固定する。

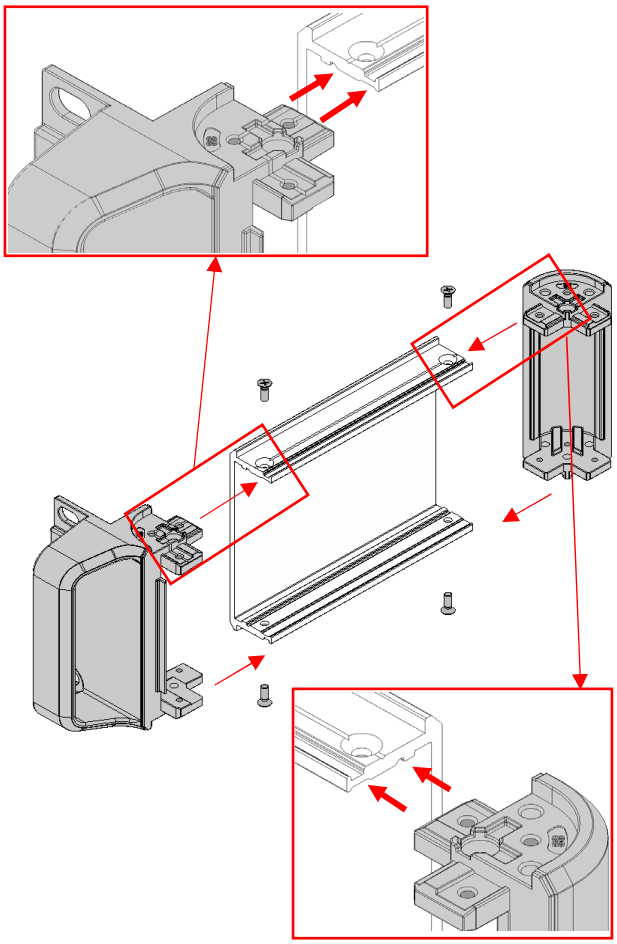

注：①②コーナーブロックのリブと③側板の溝を合わせて、上下の位置を確認しながら嵌合すること

B

下記図のように２本の側板組立が出来たら、
Cへ進みます。

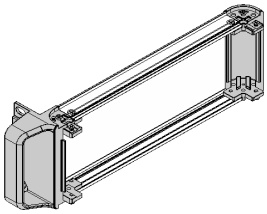

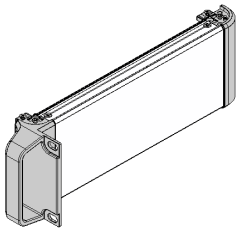

株式会社タカチ電機工業　2024/8/7作成

C 側板、フレーム、パネルの組立

B で組立てた側板を④フレームで繋いで、⑨皿ビスM3X8で固定する。

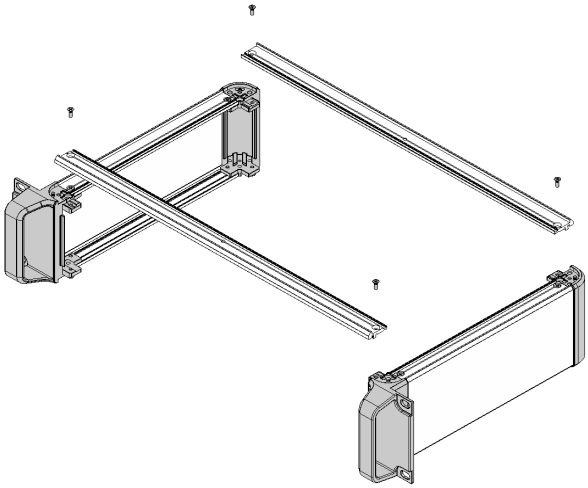

D

製品を裏返し、⑤パネルを④フレームの溝にはめ込む。

注：パネル表面の保護シートを剥がしてご使用下さい。

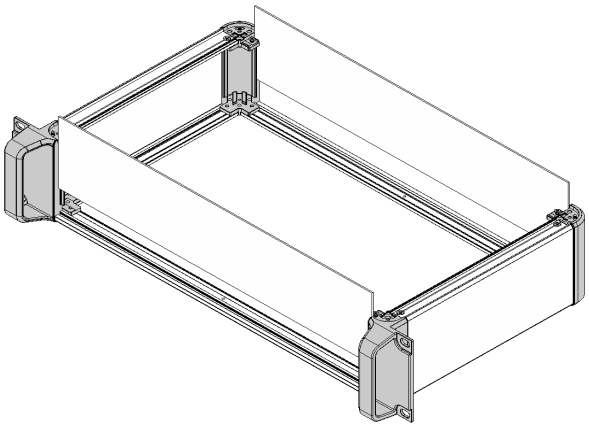

E

④フレームの溝に⑤パネルをはめ込み、⑧皿ビスM3X8で固定する。

注：専用シャーシオプションを使用いただく場合はここでシャーシを取り付けます。

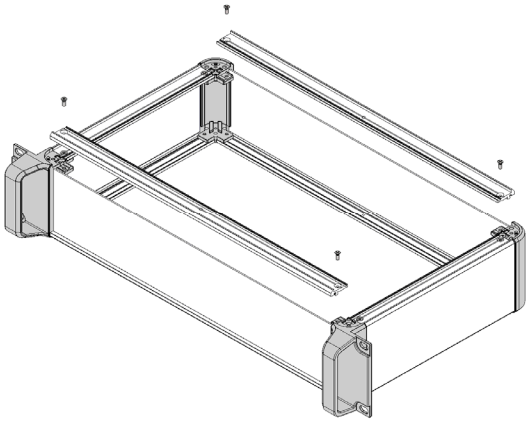

F カバーの組立及び完成

⑥カバーと⑦下カバーを上下位置に合わして、⑩台形ビスM3X5で固定する。

注：カバーと下カバー表面の保護シートを剥がしてご使用下さい。

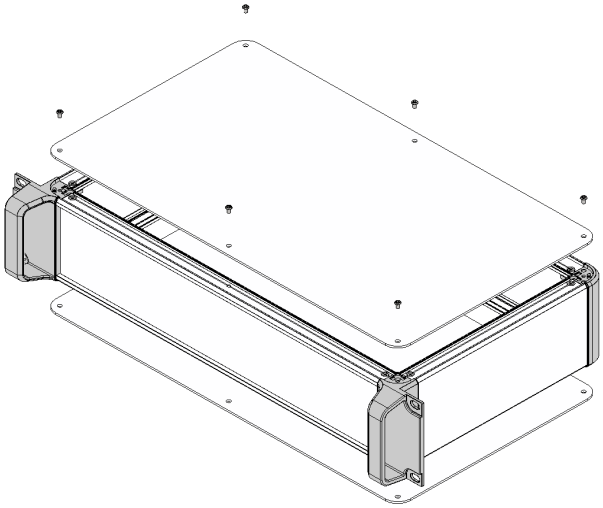

G

⑧ゴム足は接着テープ付きタイプなので任意のところに貼ることができます。

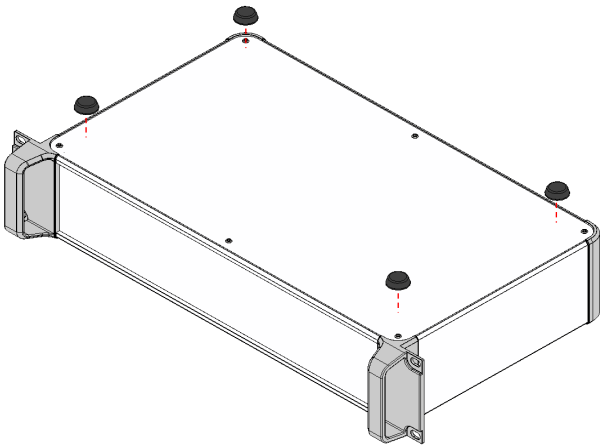

H

完成

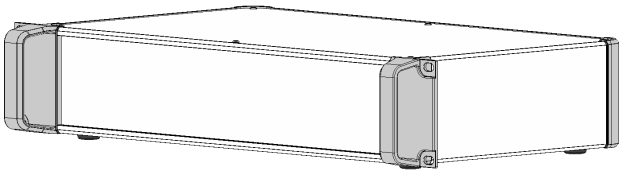

お客様へ

組立説明書について、ご不明な点がございましたら、下記までお問い合わせください。

株式会社タカチ電機工業　営業部

TEL：048-222-5430　E-mail : info@takachi-el.co.jp

株式会社タカチ電機工業　2024/8/7作成