■テクニカルデータ/Technical Data■	
保護等級/Protection class	IP67
温度範囲/Operating temperature	−40℃～＋105℃
締め付けトルク/Recommended torque	1.0N・m(10kgf・cm)
※熱抵抗値/Thermal resistant rate	2.47℃/W

※熱抵抗値算出の条件/Thermal resistance test condition
・自然空冷/Ambient air cooling
・フィンが地面に垂直で温度上昇60℃の時/Heat-sink fins are set perpendicular to the ground with temperature at 60℃
・押出しがアルマイト品/Anodized extruded aluminium
・全面素子/Heat source is applied on the opposite side (inner side) of the fins

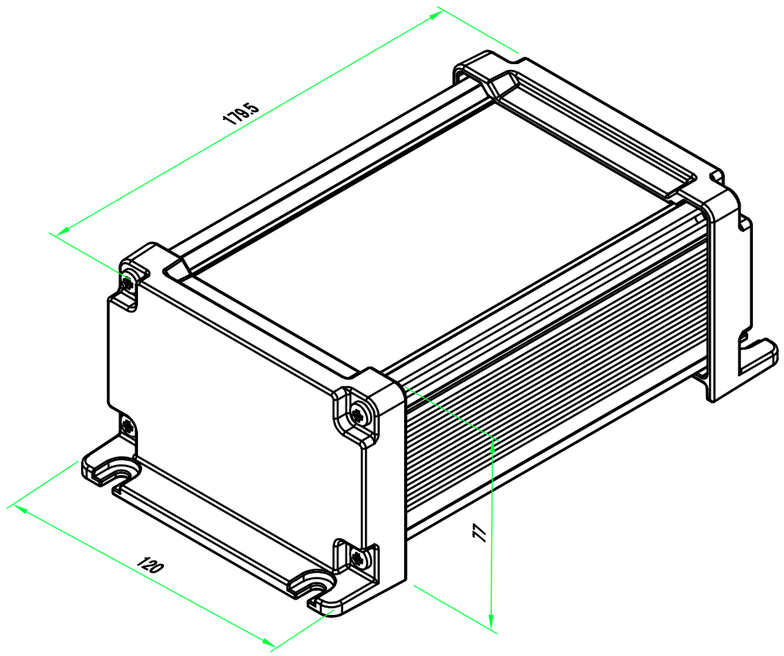

構成内容 / Components				
No.	名称 / Part name	数量 / Pcs	材質 / Material	色・表面処理 / Color・Finish
1	ﾌﾗﾝｼﾞ付側板/Flanged end panel	2	ADC12/Diecast aluminiumADC12	ﾒﾀﾘｯｸｸﾞﾚｰ,ﾌﾞﾗｯｸ・粉体塗装/Metalic gray,black・Powder coated
2	ﾎﾞﾃﾞｨﾌﾚｰﾑ/Body frame	1	ｱﾙﾐ押出材/Extruded aluminium A6063S-T5	ｼﾙﾊﾞｰ,ﾌﾞﾗｯｸ・ｱﾙﾏｲﾄ&ｸﾘｱ塗装/Silver,black・Anodized & clear coated
3	ｶﾞｽｹｯﾄ/Gasket	2	ｼﾘｺﾝ/Silicone	ﾌﾞﾗｯｸ/Black
4	取付ﾋﾞｽ/Screw	8	ｽﾃﾝﾚｽ(ﾊﾞｲﾝﾄﾞM4×12)/Stainless steel	無処理/Unfinished

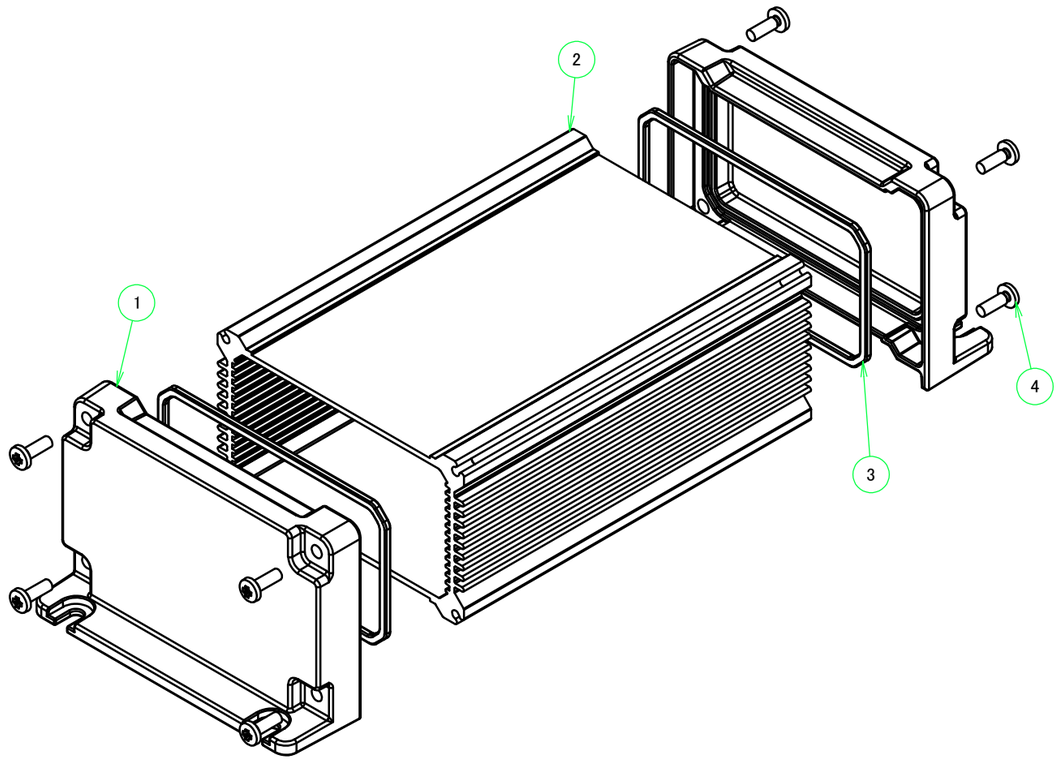

色仕様(型番末尾□□)/Color type		
記号/Code	パネル/Panel	ﾎﾞﾃﾞｨﾌﾚｰﾑ/Body frame
GS	ﾒﾀﾘｯｸｸﾞﾚｰ/Metallic gray	ｼﾙﾊﾞｰ/Silver
BS	ﾌﾞﾗｯｸ/Black	ｼﾙﾊﾞｰ/Silver
BB	ﾌﾞﾗｯｸ/Black	ﾌﾞﾗｯｸ/Black

本図面および付帯する部品図の著作権は株式会社タカチ電機工業に帰属します。/ Copyright (C) TAKACHI ELECTRONICS ENCLOSURE CO., LTD. All Rights Reserved.

株式会社タカチ電機工業 TAKACHI ELECTRONICS ENCLOSURE CO., LTD.			品名/Title: フランジ足付防水・防塵アルミケース IP67 FLANGED ALUMINIUM ENCLOSURE	
承認/Approved	検図/Checked	製図/Created	型番/Product number: AW12-8-17N□□	尺度/Scale: 1 : 2
中根	王	岡本	作成日/Date: 2022/11/22	1 / 4

フランジ付側板1
Flanged end panel 1

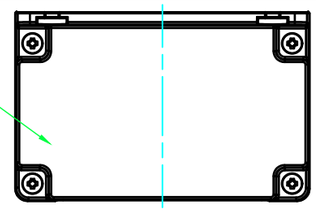

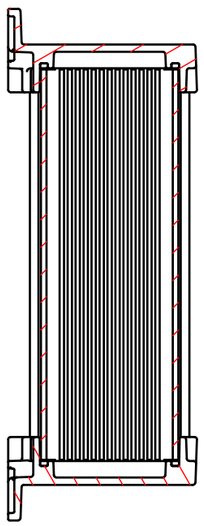

B-B (1 : 2.5)

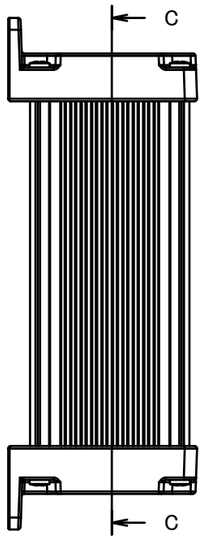

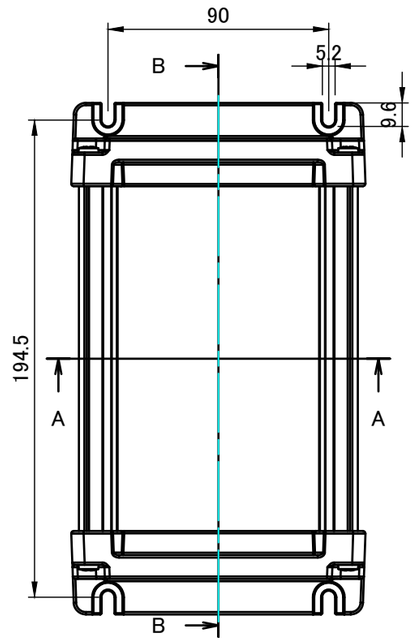

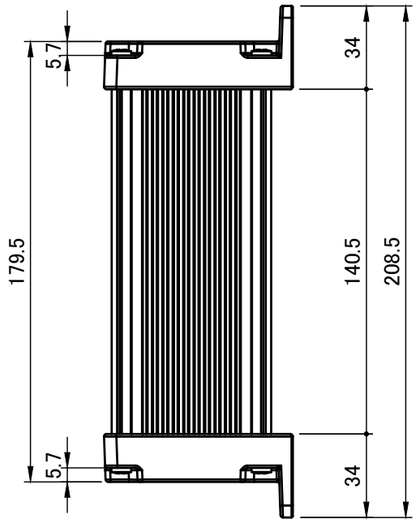

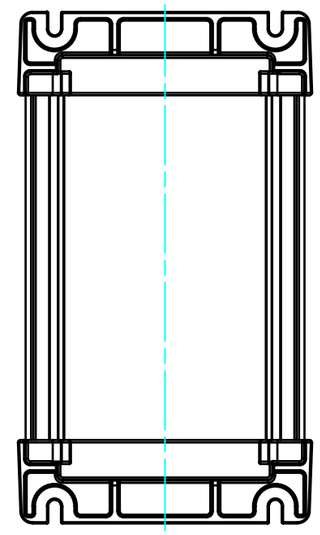

フランジ付側板2
Flanged end panel 2

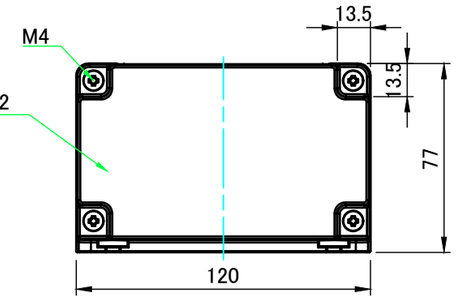

A-A (1 : 2.5)

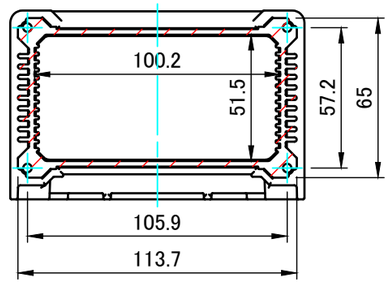

C-C (1 : 2.5)

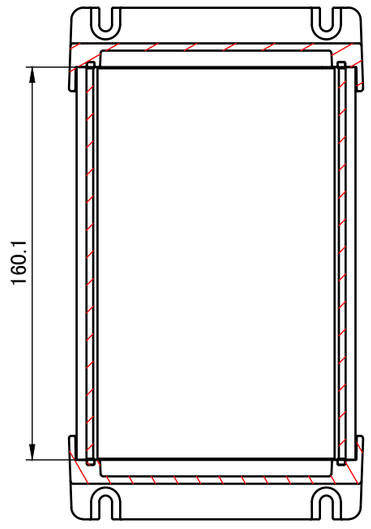

TAKACHI 株式会社タカチ電機工業 TAKACHI ELECTRONICS ENCLOSURE CO., LTD.			品名/Title フランジ足付防水・防塵アルミケース IP67 FLANGED ALUMINIUM ENCLOSURE	
承認/Approved 中根	検図/Checked 王	製図/Created 岡本	型番/Product number AW12-8-17N□□ 作成日/Date 2017/07/13	尺度/Scale 1 : 2.5 2 / 4

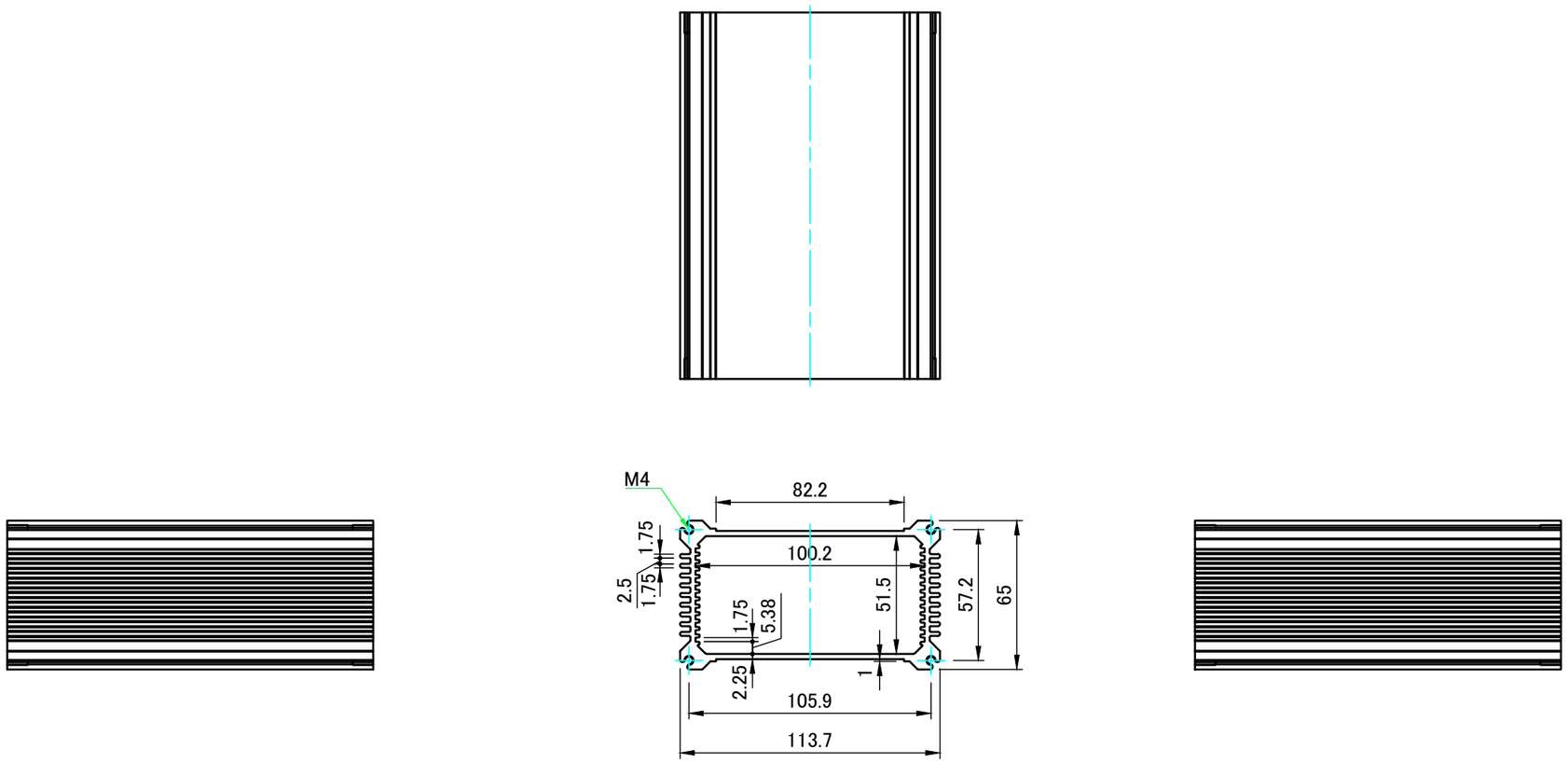

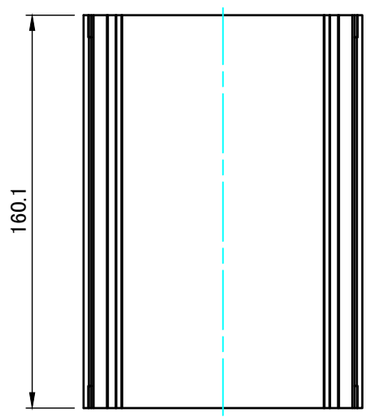

TAKACHI 株式会社タカチ電機工業 TAKACHI ELECTRONICS ENCLOSURE CO., LTD.			品名/Title ボディフレーム Body frame	
承認/Approved	検図/Checked	製図/Created	型番/Product number	尺度/Scale
中根	王	岡本	W113.7-H65-D160.1	1 : 2.5
			作成日/Date 2017/07/18	3 / 4

フランジ付側板1
Flanged end panel 1

A-A (1 : 2.5)

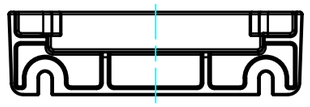

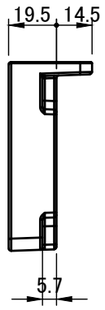

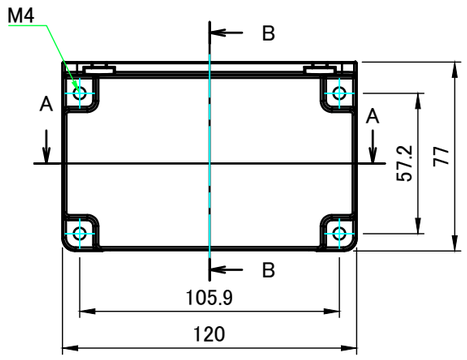

B-B (1 : 2.5)

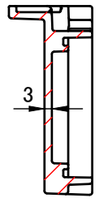

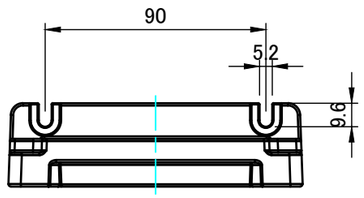

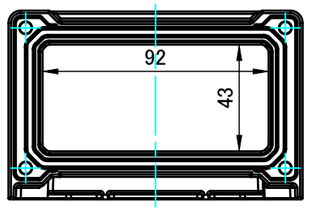

フランジ付側板2
Flanged end panel 2

C-C (1 : 2.5)

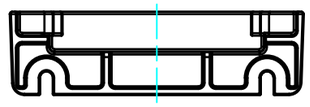

D-D (1 : 2.5)

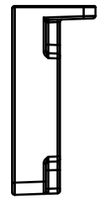

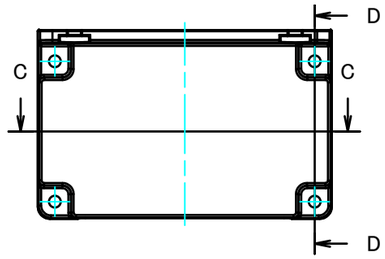

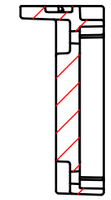

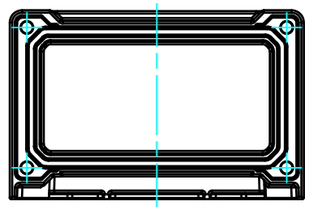

TAKACHI 株式会社タカチ電機工業 TAKACHI ELECTRONICS ENCLOSURE CO., LTD.			品名/Title フランジ付側板 Flanged end panel	
承認/Approved	検図/Checked	製図/Created	型番/Product number	尺度/Scale
中根	王	岡本	W113.7-H65	1 : 2.5
			作成日/Date 2017/07/19	4 / 4