構成内容				(文書番号：TY-34)2008.02.08
照番	名称	個数	材質	色・表面処理
1	取付ベース	1	A1100P t1.5	シルバーアルマイト

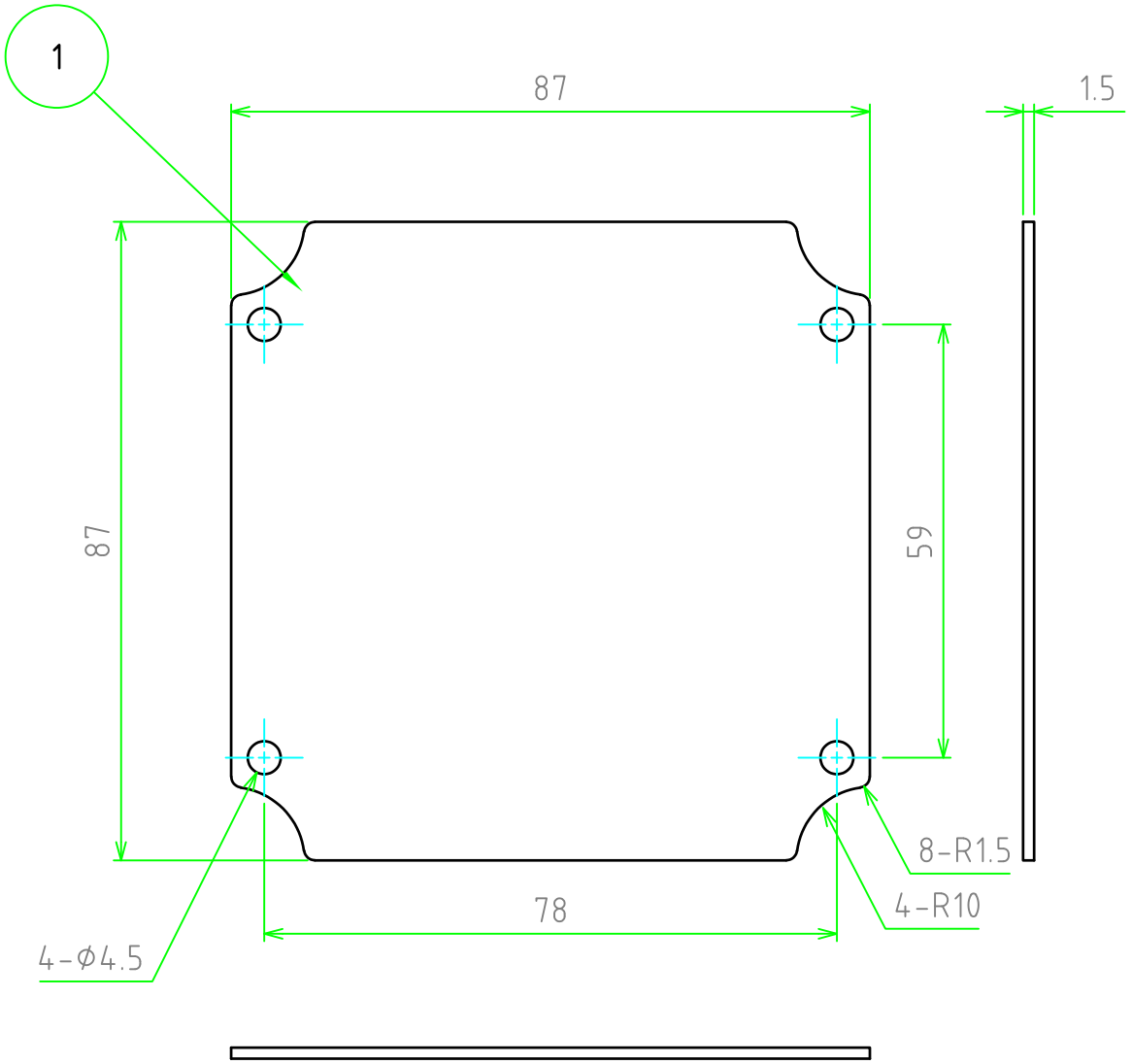

対応機種：AD10-10-8

	品名 FTB型AD用取付ベース	株式会社タカチ電機工業		
尺度 1:1	型番 FTB9-9	承認 高地	検図 野村	製図 岡本
作成日 2022/11/04	図番			