＊ゴム足は任意の場所に貼り付けできます。
＊ Adhesive rubber feet in cluded.

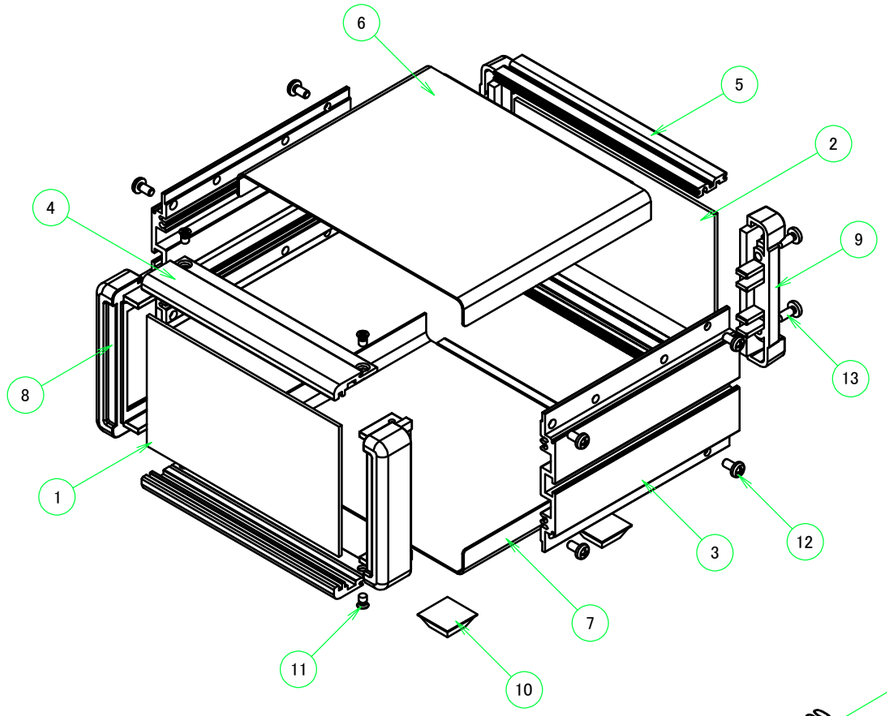

構成内容 / Components

No.	名称 / Part name	数量 / Pcs	材質 / Material	色・表面処理 / Color・Finish
1	フロントパネル Front panel	1	アルミ板 A1100P Aluminium A1100P	ｼﾙﾊﾞｰｱﾙﾏｲﾄ , ﾌﾞﾗｯｸｱﾙﾏｲﾄ Silver anodized , Black anodized
2	リアパネル Rear panel	1	アルミ板 A1100P Aluminium A1100P	ｼﾙﾊﾞｰｱﾙﾏｲﾄ , ﾌﾞﾗｯｸｱﾙﾏｲﾄ Silver anodized , Black anodized
3	サイドフレーム Side frame	2	アルミ押出材 A6063S-T5 Extruded aluminium A6063S-T5	ｸﾞﾚｰ塗装 , ﾌﾞﾗｯｸ塗装 Gray painted , Black painted
4	フロントフレーム Front frame	2	アルミ押出材 A6063S-T5 Extruded aluminium A6063S-T5	ｸﾞﾚｰ塗装 , ﾌﾞﾗｯｸ塗装 Gray painted , Black painted
5	リアフレーム Rear frame	2	アルミ押出材 A6063S-T5 Extruded aluminium A6063S-T5	ｼﾙﾊﾞｰｱﾙﾏｲﾄ Silver anodized
6	上カバー/ Top cover	1	鋼板 SPCC / Steel SPCC	ﾗｲﾄｸﾞﾚｰ塗装 , ﾌﾞﾗｯｸ塗装 / Light gray painted , Black painted
7	下カバー / Bottom cover	1	鋼板 SPCC / Steel SPCC	ﾗｲﾄｸﾞﾚｰ塗装 , ﾌﾞﾗｯｸ塗装 / Light gray painted , Black painted
8	コーナーブロック Corner block	2	アルミダイキャスト ADC12 Diecast aluminium ADC12	ｸﾞﾚｰ塗装 , ﾌﾞﾗｯｸ塗装 Gray painted , Black painted
9	リアフィート Rear feet	2	難燃性ABS樹脂 (UL94V-0 主成分) Flame-resistant ABS UL94V-0	ｸﾞﾚｰ , ﾌﾞﾗｯｸ Gray , Black
10	ゴム足 / Rubber feet	4	ポリウレタン / Polyurethane	ﾌﾞﾗｯｸ / Black
11	取付ビス(M4 x 6 サラ) Screw (M4 - 6 Countersunk)	4	鉄 Steel	三価ｸﾛﾒｰﾄ Trivalent chromate
12	取付ビス(M4 x 8 ナベ) Screw (M4 - 8 Pan head)	8	鉄 Steel	三価ｸﾛﾒｰﾄ Trivalent chromate
13	取付ビス(M4 x 10 バインド) Screw (M4 - 10 Binding head)	4	鉄 Steel	三価黒ｸﾛﾒｰﾄ Black trivalent chromate

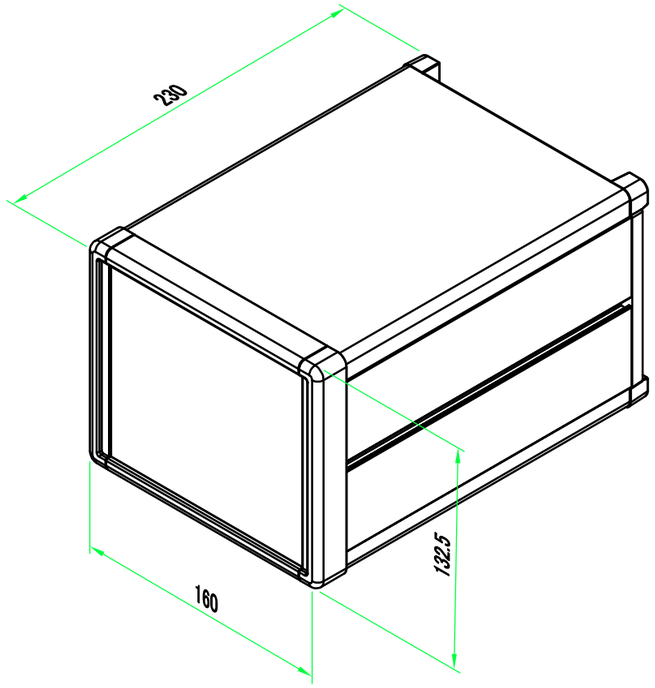

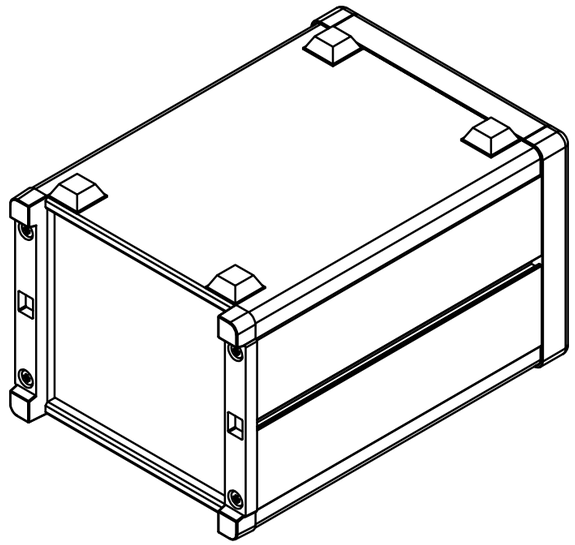

色仕様(型番末尾□) / Color type (End of product number□)

記号 / Code	パネル / Panel	上下カバー / Top・Bottom cover	サイドフレーム / Side frame
G S	シルバー / Silver	ライトグレー / Light gray	グレー / Gray
B	ブラック / Black	ブラック / Black	ブラック / Black
B S	シルバー / Silver	ブラック / Black	ブラック / Black

TAKACHI 株式会社タカチ電機工業
TAKACHI ELECTRONICS ENCLOSURE CO., LTD.

承認/Approved	検図/Checked	製図/Created
中根	王	野村

品名/Title
メタルシステムケース
DESKTOP ENCLOSURE

型番/Product number
MS133-16-23□

作成日/Date 2023/08/10

尺度/Scale

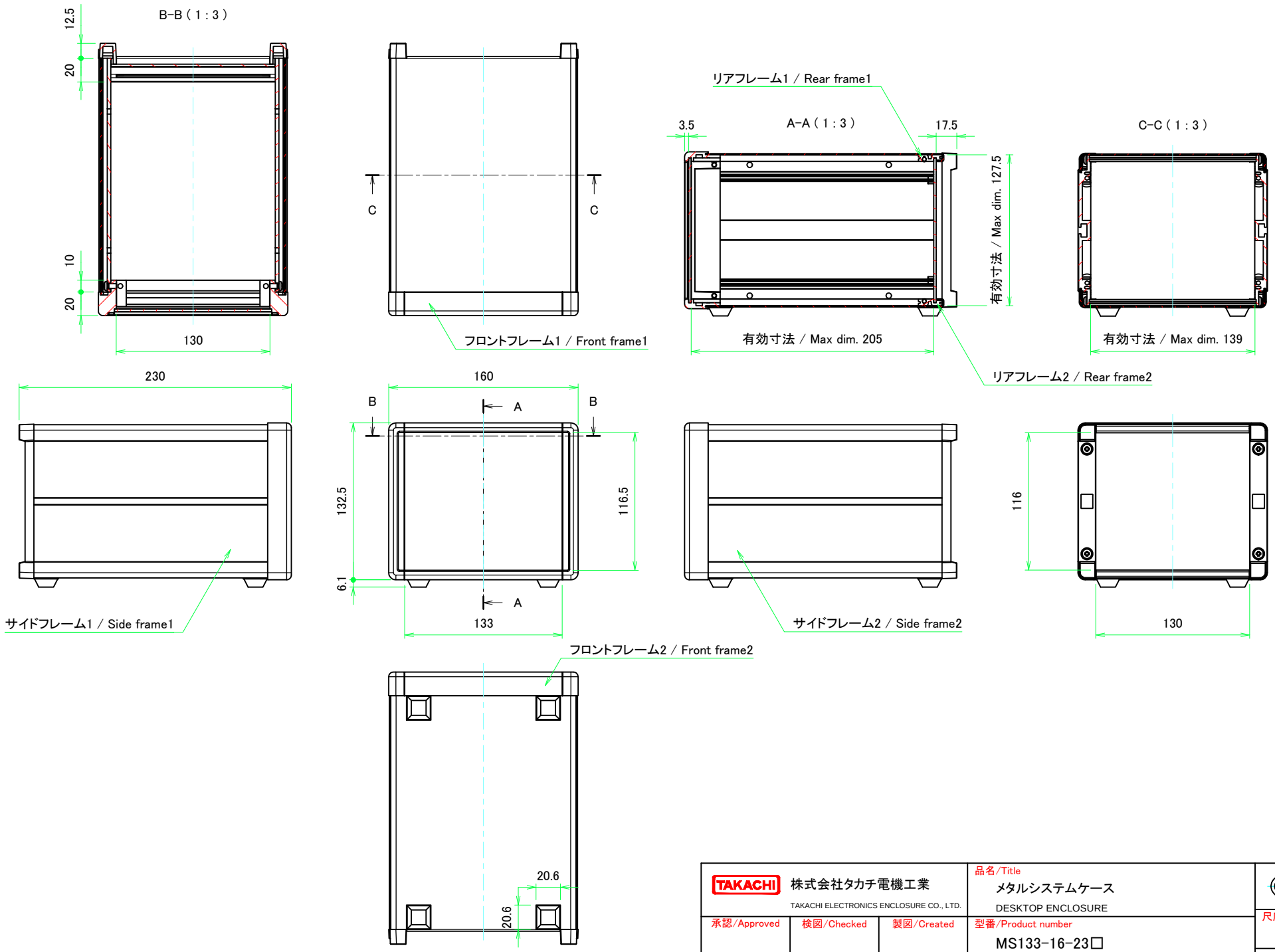

TAKACHI 株式会社タカチ電機工業 TAKACHI ELECTRONICS ENCLOSURE CO., LTD.			品名/Title メタルシステムケース DESKTOP ENCLOSURE	
承認/Approved 中根	検図/Checked 王	製図/Created 野村	型番/Product number MS133-16-23□	尺度/Scale 1:3
			作成日/Date 2020/03/02	2 / 8

フロントパネル / Front panel

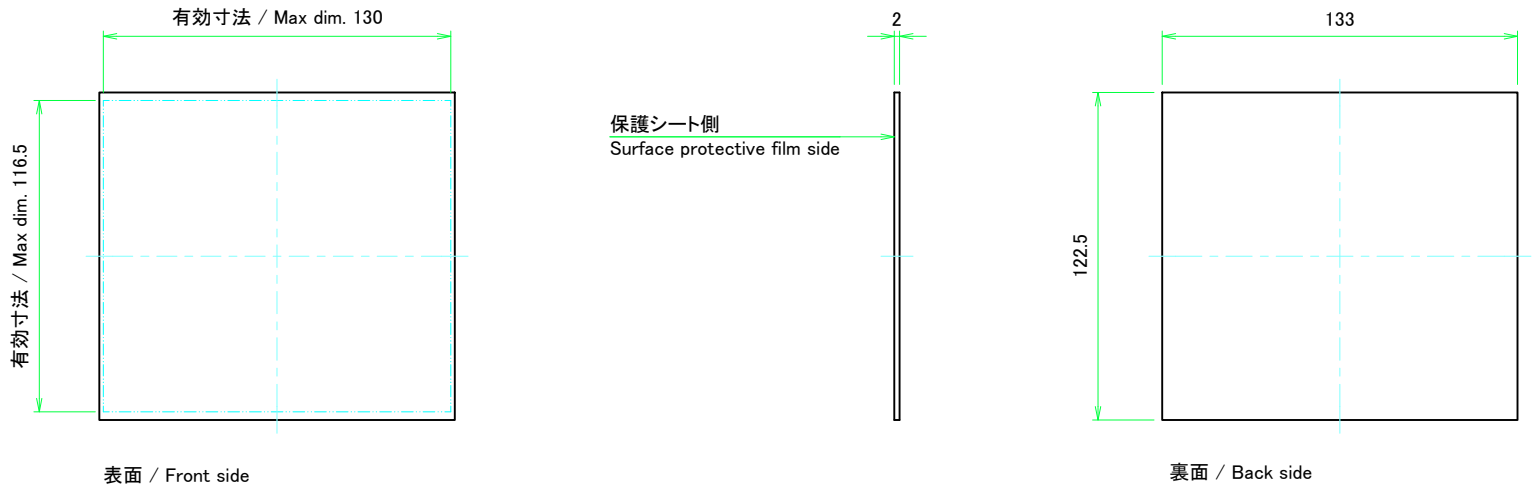

リアパネル / Rear panel

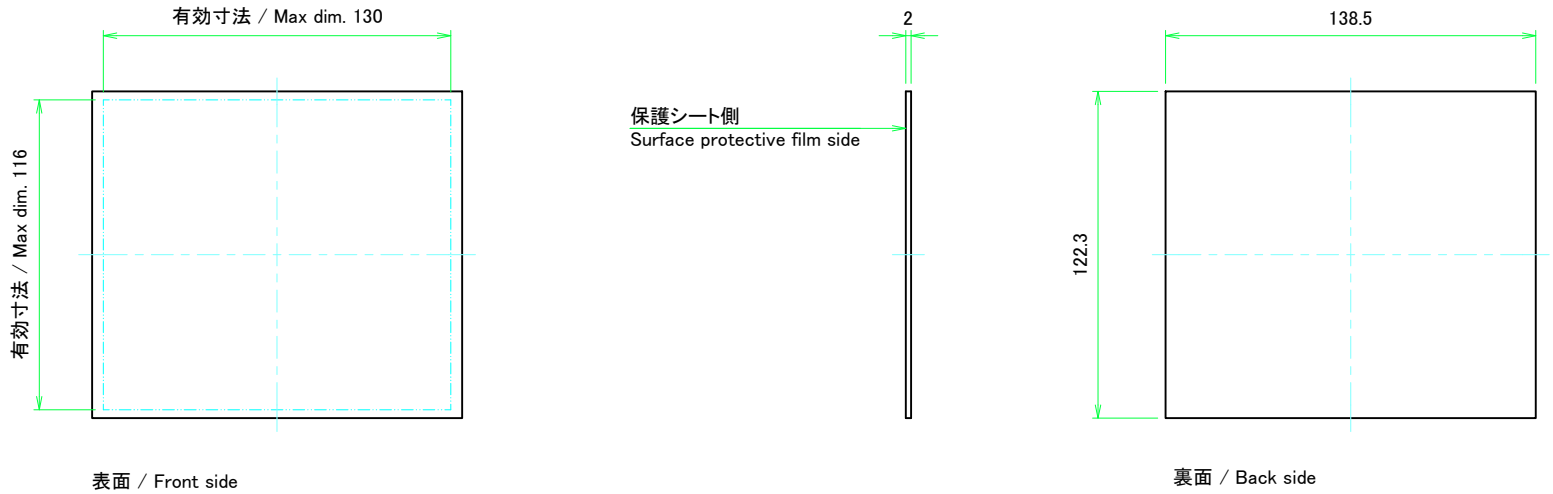

TAKACHI 株式会社タカチ電機工業 TAKACHI ELECTRONICS ENCLOSURE CO., LTD.			品名/Title フロントパネル , リアパネル Front panel , Rear panel	
承認/Approved 中根	検図/Checked 王	製図/Created 野村	型番/Product number H133 − W160	尺度/Scale 1:2
			作成日/Date 2020/03/02	3 / 8

フロント側 / Front side

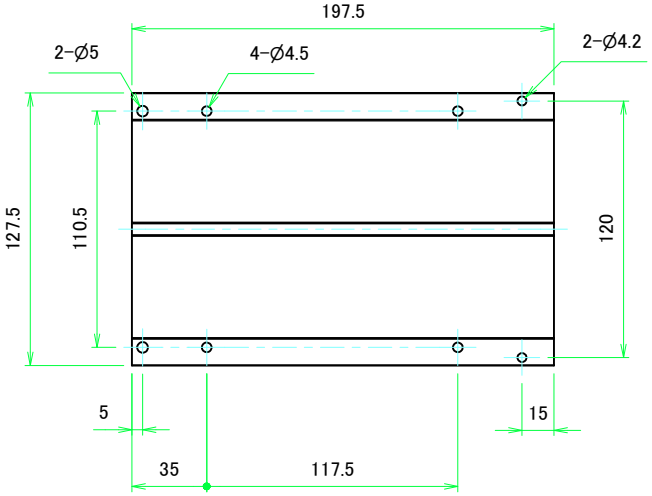

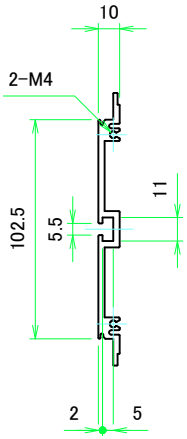

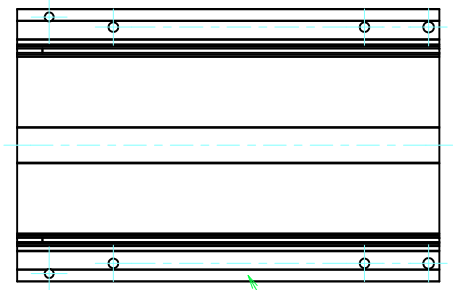

サイドフレーム1 / Side frame1

フロント側 / Front side

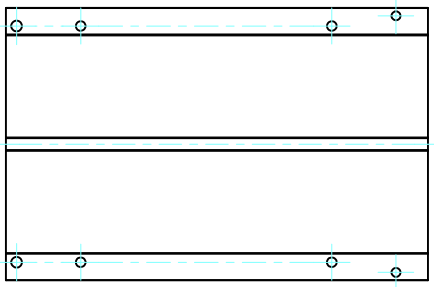

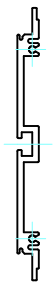

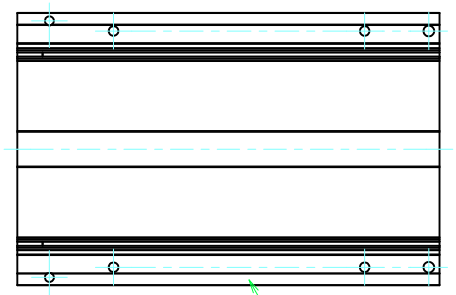

サイドフレーム2 / Side frame2

TAKACHI 株式会社タカチ電機工業 TAKACHI ELECTRONICS ENCLOSURE CO., LTD.			品名/Title サイドフレーム Side frame	
承認/Approved	検図/Checked	製図/Created	型番/Product number	尺度/Scale
中根	王	野村	H133 - D230	1:2.5
			作成日/Date 2020/03/02	4 / 8

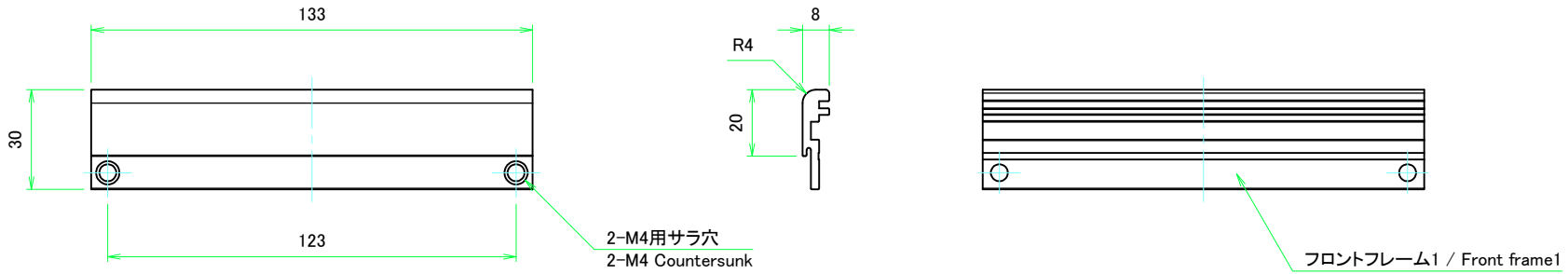

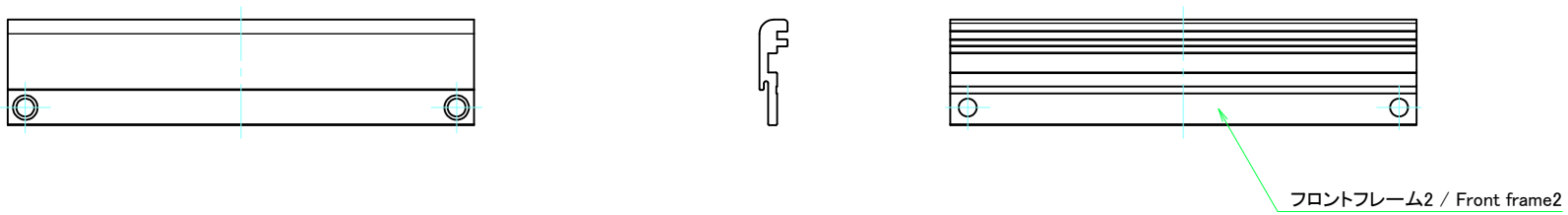

TAKACHI 株式会社タカチ電機工業 TAKACHI ELECTRONICS ENCLOSURE CO., LTD.			品名/Title フロントフレーム Front frame	
承認/Approved	検図/Checked	製図/Created	型番/Product number	尺度/Scale
中根	王	野村	W160	1:1.5
			作成日/Date 2020/03/02	5 / 8

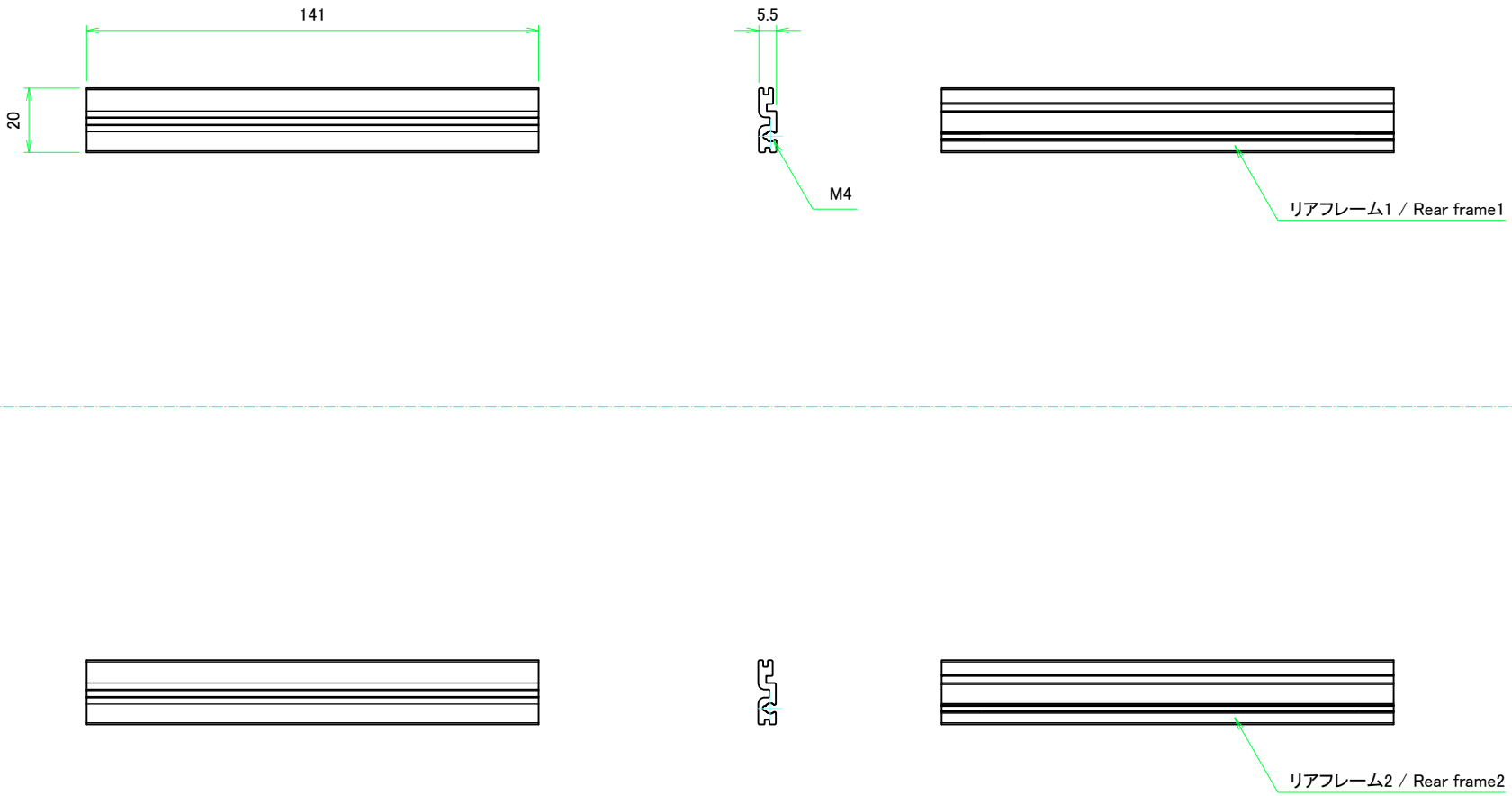

TAKACHI 株式会社タカチ電機工業 TAKACHI ELECTRONICS ENCLOSURE CO., LTD.			品名/Title リアフレーム Rear frame	
承認/Approved	検図/Checked	製図/Created	型番/Product number	尺度/Scale
中根	王	野村	W160	1:1.5
			作成日/Date 2020/03/02	6 / 8

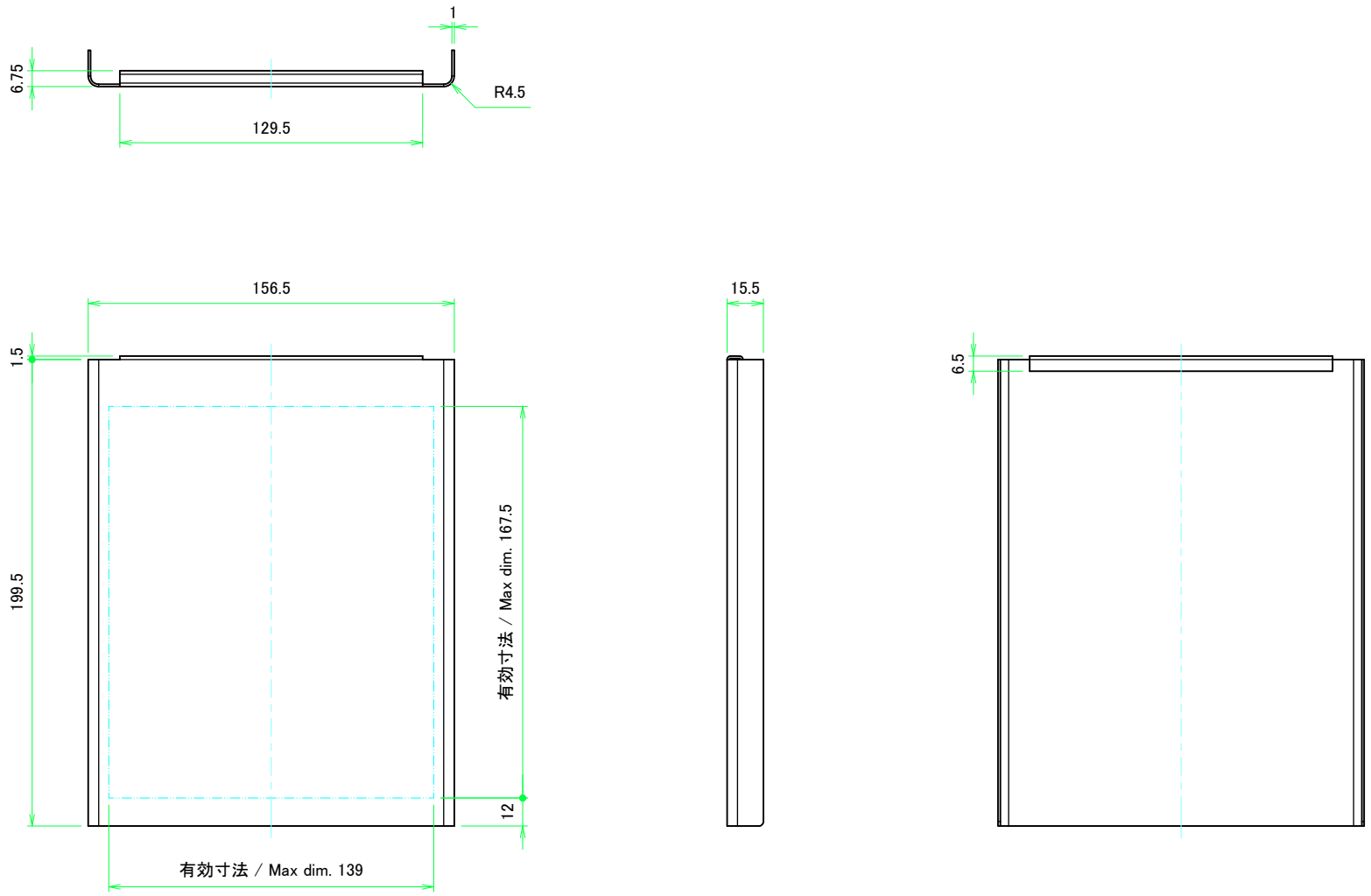

TAKACHI 株式会社タカチ電機工業 TAKACHI ELECTRONICS ENCLOSURE CO., LTD.			品名/Title 上カバー Top cover	
承認/Approved	検図/Checked	製図/Created	型番/Product number	尺度/Scale
中根	王	野村	W160 − D230	1:2
			作成日/Date 2020/03/02	7 / 8

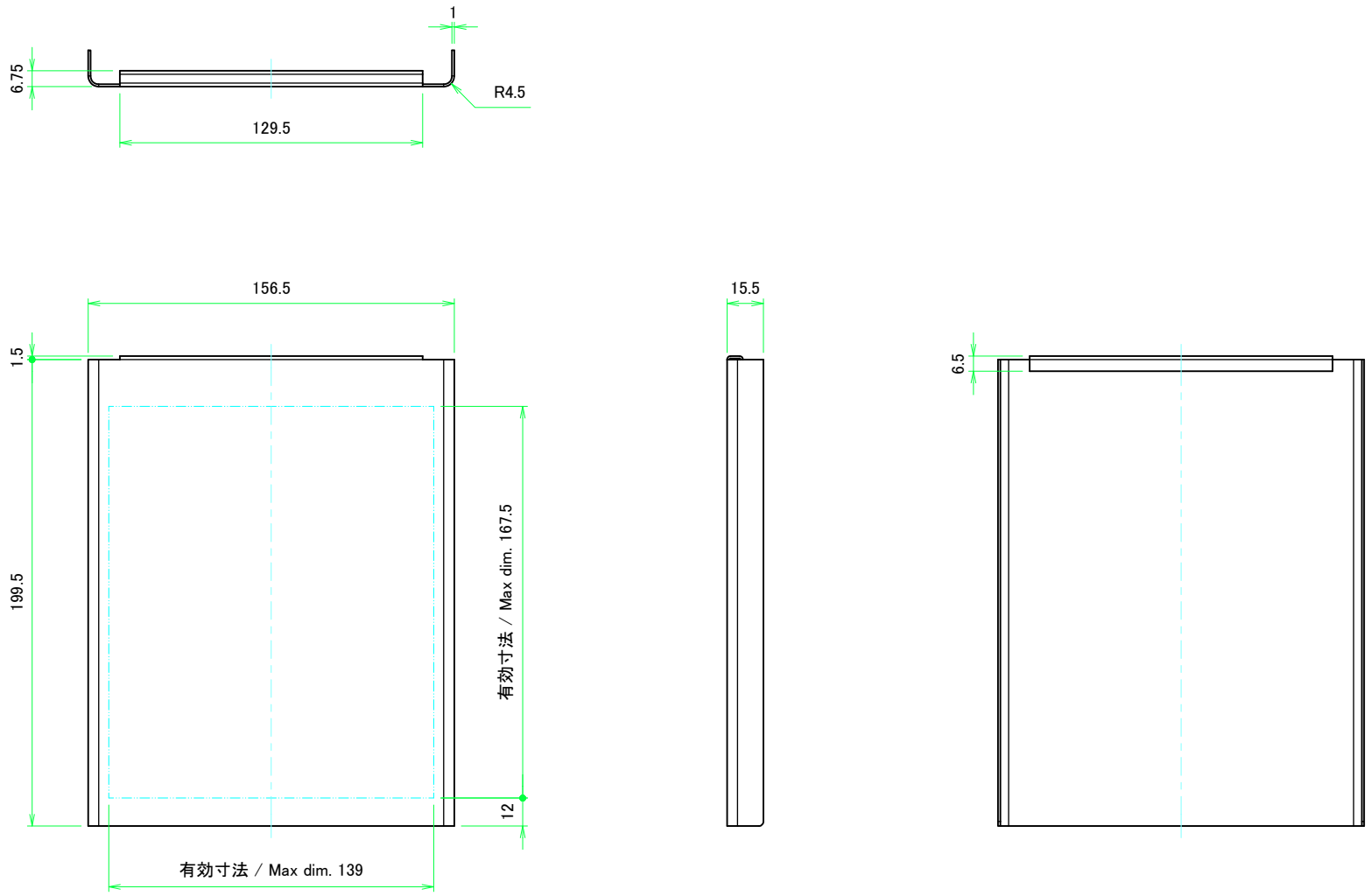

TAKACHI 株式会社タカチ電機工業 TAKACHI ELECTRONICS ENCLOSURE CO., LTD.			品名/Title 下カバー Bottom cover	
承認/Approved	検図/Checked	製図/Created	型番/Product number W160 − D230	尺度/Scale 1:2
中根	王	野村	作成日/Date 2020/03/02	8 / 8