(文書番号：TY-34)2008.02.08

構成内容

No.	名称	数量	材質	色・表面処理
1	パネル	1	A1050P	無処理

パネル表面

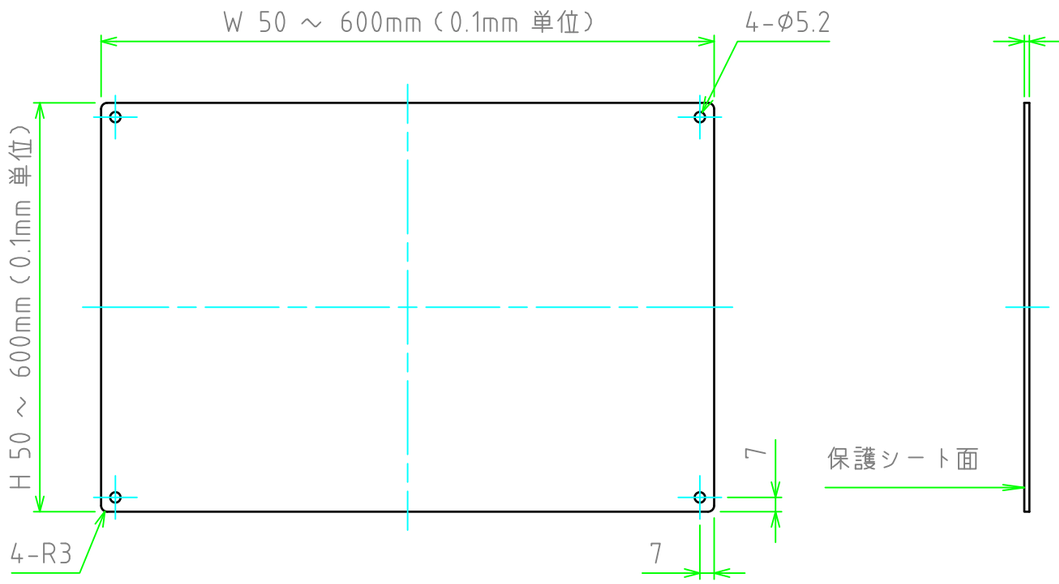

パネル裏面

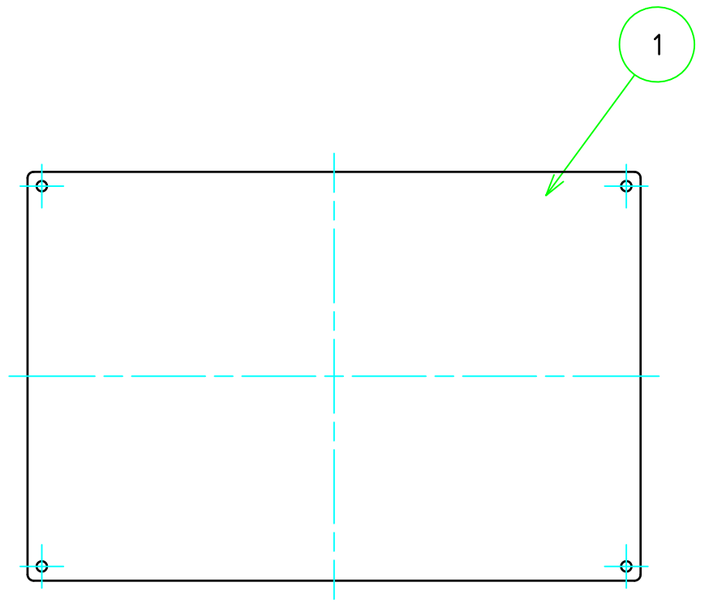

型番　NPF □ - □ - 25 L 3

W　H　板厚 取付穴 ｺｰﾅｰR

切断寸法公差	
50 ～ 400mm	±0.3
400.1 ～ 600mm	±0.4

TAKACHI 株式会社タカチ電機工業			品名 アルミフリーサイズパネル	
承認 中根	検図 野村	製図 鎌田	型番 NPF□-□-25L3	尺度 1:3
			作成日 2024/11/20	1 / 1