(文書番号：TY-34)2008.02.08

構成内容

| No. | 名称 | 数量 | 材質 | 色・表面処理 |
|---|---|---|---|---|
| 1 | パネル | 1 | A1050P | 無処理 |

パネル表面

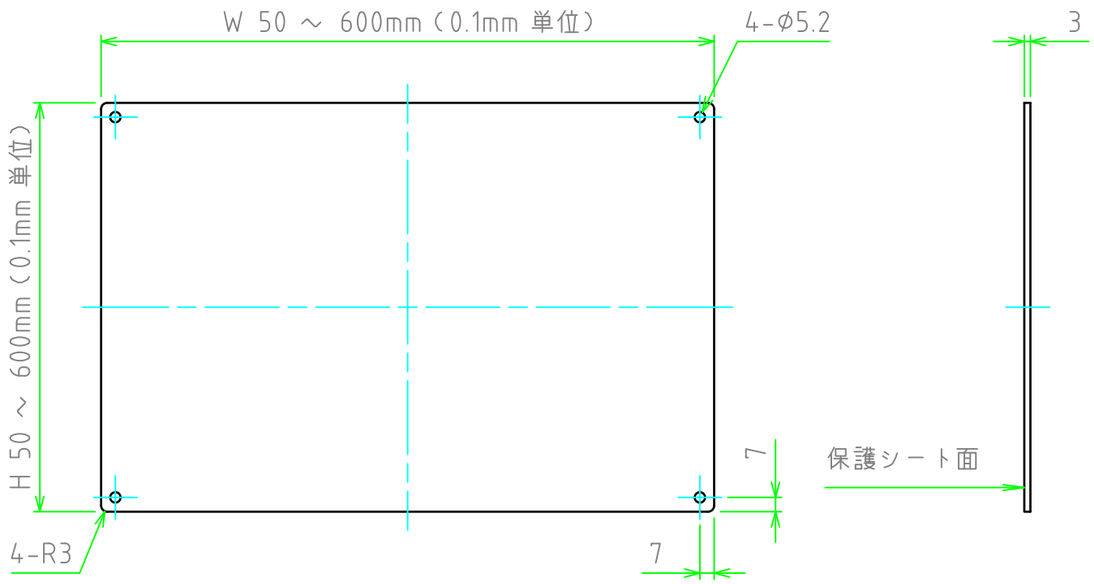


パネル裏面

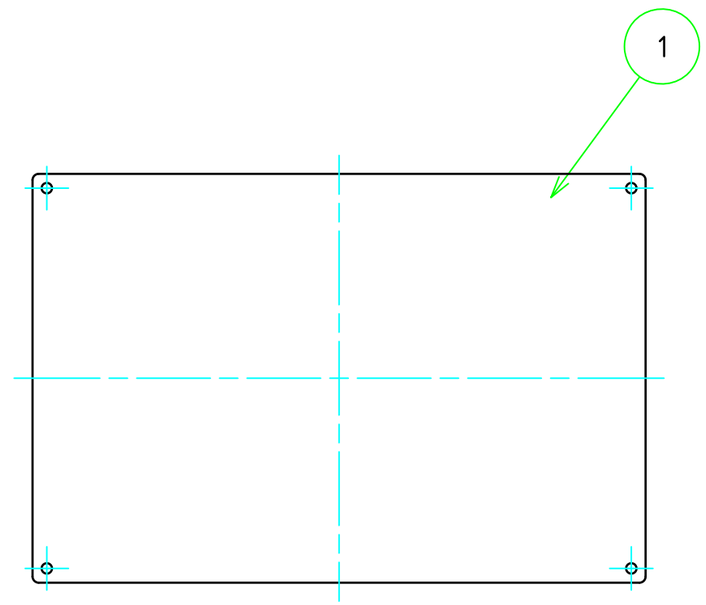


型番　NPF □ - □ - 30 L 3

W　H　板厚 取付穴 ｺｰﾅｰR

| 切断寸法公差 | |
|---|---|
| 50 ～ 400mm | ±0.3 |
| 400.1 ～ 600mm | ±0.4 |

| | | | | |
|---|---|---|---|---|
| TAKACHI 株式会社タカチ電機工業 | | | 品名 アルミフリーサイズパネル | |
| 承認 中根 | 検図 野村 | 製図 鎌田 | 型番 NPF□-□-30L3 | 尺度 1:3 |
| | | | 作成日 2024/11/20 | 1 / 1 |