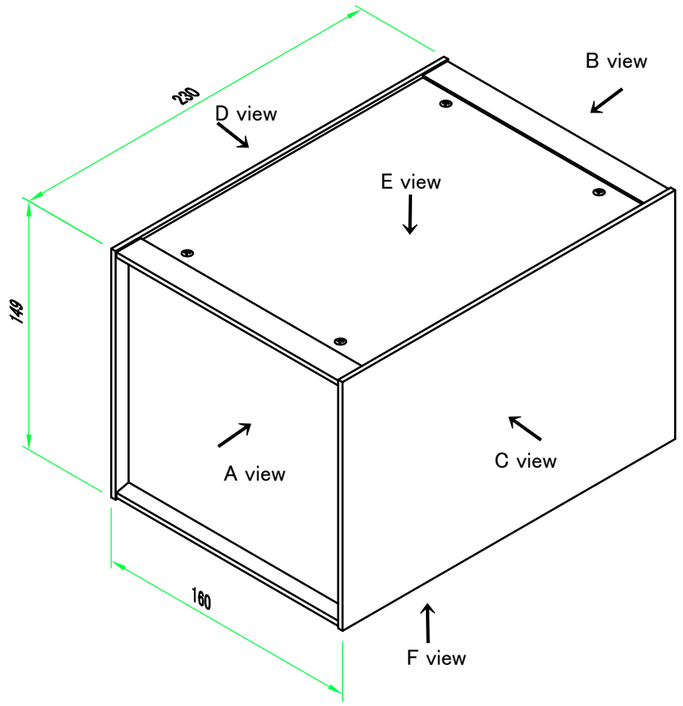


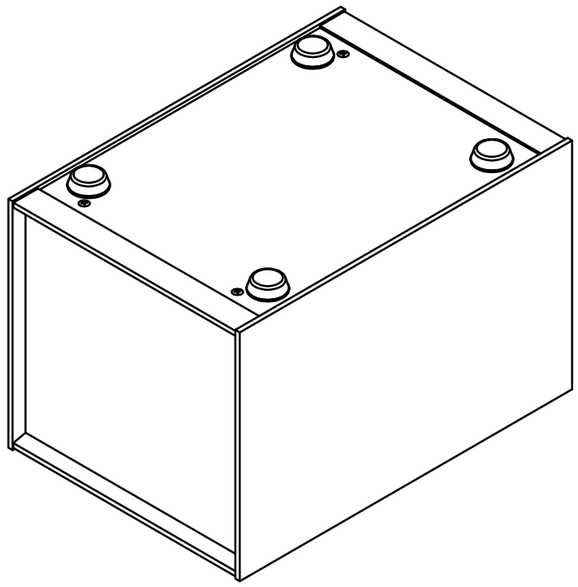

構成内容 / Components

| No. | 名称 / Part name | 数量 / Pcs | 材質 / Material | 色・表面処理 / Color・Finish |
|---|---|---|---|---|
| 1 | 側 板<br>Side panel | 2 | アルミ押出材 A6063S-T5<br>Extruded aluminium A6063S-T5 | ヘアラインシルバーアルマイト , ヘアラインブラックアルマイト<br>Hairline brushed silver anodized , Hairline brushed black anodized |
| 2 | フレーム(AE - 304)<br>Frame(AE - 304) | 4 | アルミ押出材 A6063S-T5<br>Extruded aluminium A6063S-T5 | ヘアラインシルバーアルマイト , ヘアラインブラックアルマイト<br>Hairline brushed silver anodized , Hairline brushed black anodized |
| 3 | パネル<br>Panel | 2 | アルミ板 A1050P, A1100P<br>Aluminium A1050P, A1100P | ヘアラインシルバーアルマイト , ブラックアルマイト<br>Hairline brushed silver anodized ,Black anodized |
| 4 | 天 板<br>Top cover | 1 | アルミ板 A1050P<br>Aluminium A1050P | ヘアラインシルバーアルマイト , ヘアラインブラックアルマイト<br>Hairline brushed silver anodized , Hairline brushed black anodized |
| 5 | 底 板<br>Bottom cover | 1 | アルミ板 A1050P<br>Aluminium A1050P | ヘアラインシルバーアルマイト , ヘアラインブラックアルマイト<br>Hairline brushed silver anodized , Hairline brushed black anodized |
| 6 | 固定金具<br>Support bracket | 4 | 鋼板 SPCC + アルミ押出材 A6063S-T5<br>Steel SPCC : Extruded aluminium A6063S-T5 | 三価クロメート + アルマイト<br>Trivalent chromate : Anodized |
| 7 | ゴム足 / Rubber feet | 4 | 合成ゴム / Rubber | ブラック / Black |
| 8 | 取付ビス(皿M3 x 5)<br>Screw (CountersunkM3-5) | 16 | 鉄<br>Steel | 三価クロメート<br>Trivalent chromate |
| 9 | 取付ビス(十字穴台形ビスM3 × 5)<br>Screw (Original trapezoid head M3 - 5) | 8 | 鉄<br>Steel | ニッケル , 三価黒クロメート<br>Nickel plated , Black trivalent chromate |

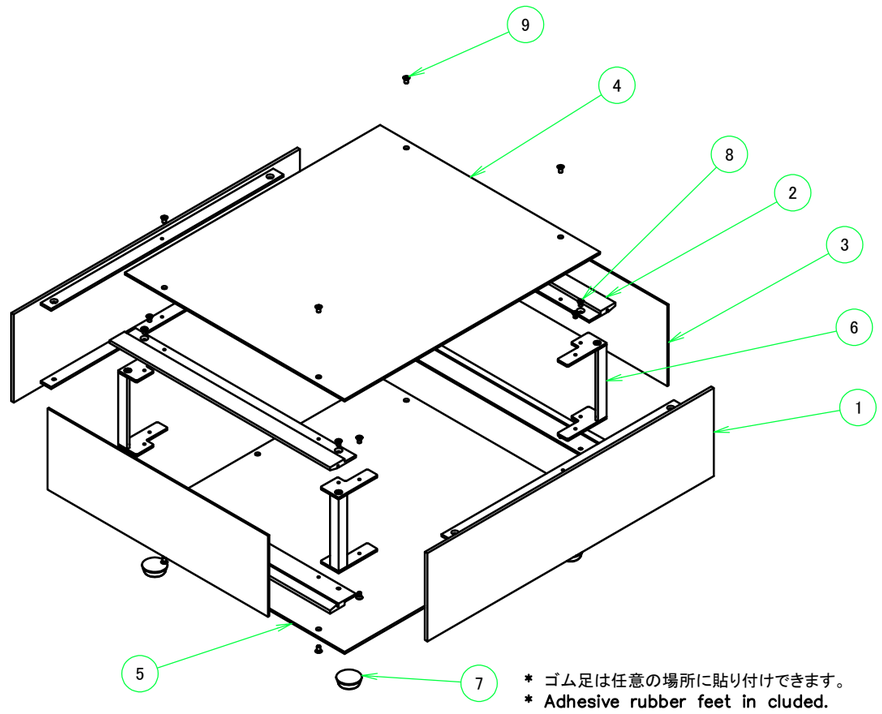


色仕様(型番末尾□) / Color Type(End of product number□)

| 記号 / Code | パネル / Panel | 側板 / Side panel | フレーム / Frame | 天板 / Top cover | 底板 / Bottom cover |
|---|---|---|---|---|---|
| SS | シルバー / Silver | シルバー / Silver | シルバー / Silver | シルバー / Silver | シルバー / Silver |
| BX | ブラック / Black | ブラック / Black | ブラック / Black | シルバー / Silver | シルバー / Silver |
| BS | シルバー / Silver | ブラック / Black | ブラック / Black | ブラック / Black | ブラック / Black |
| BB | ブラック / Black | ブラック / Black | ブラック / Black | ブラック / Black | ブラック / Black |

TAKACHI 株式会社タカチ電機工業
TAKACHI ELECTRONICS ENCLOSURE CO., LTD.

| 承認/Approved | 検図/Checked | 製図/Created |
|---|---|---|
| 中根 | 野村 | 王 |

品名/Title
アルミサッシケース
ALUMINUM SASH CASE

型番/Product number
OS149-16-23□

作成日/Date 2022/11/15

尺度/Scale

B-B ( 1 : 3 )

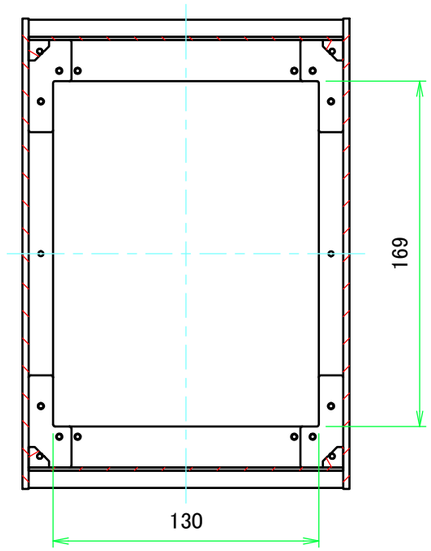


E view

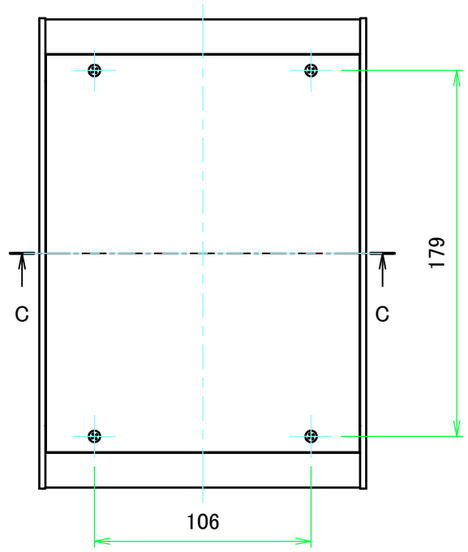


A-A ( 1 : 3 )

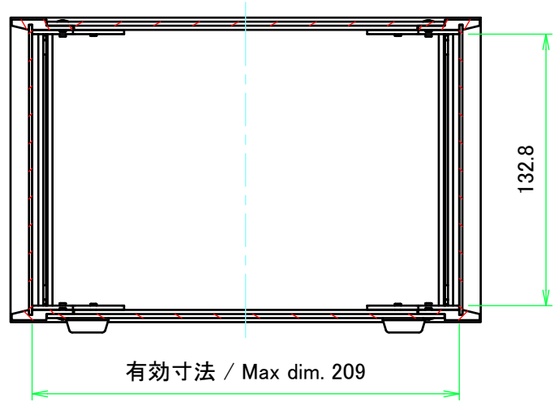


C-C ( 1 : 3 )

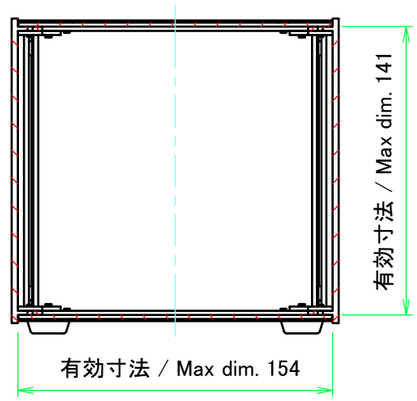


D view

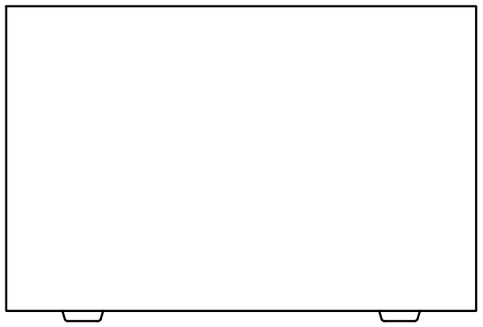

A view

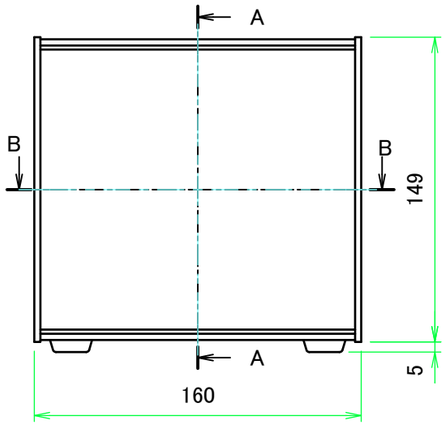


C view

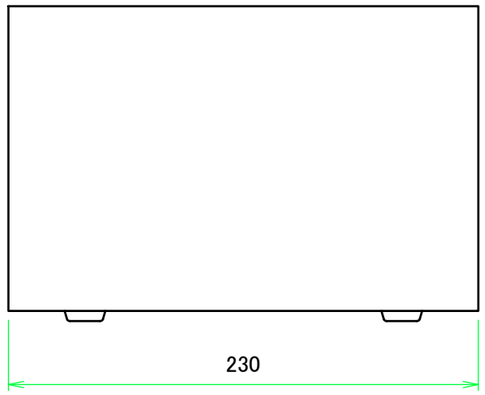


B view

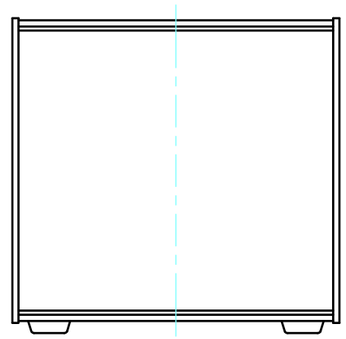

F view

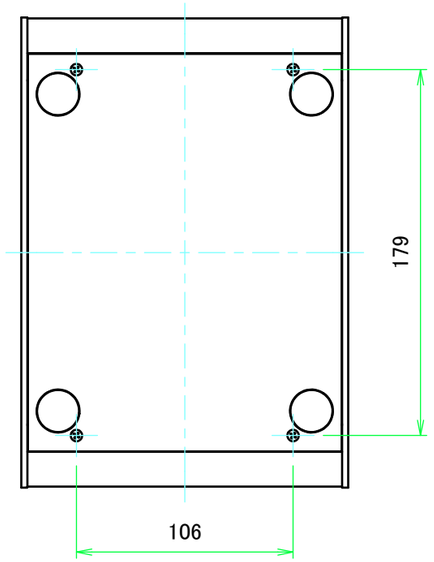


| | | | | |
|---|---|---|---|---|
| TAKACHI 株式会社タカチ電機工業 TAKACHI ELECTRONICS ENCLOSURE CO., LTD. | | | 品名/Title アルミサッシケース ALUMINUM SASH CASE | |
| 承認/Approved 中根 | 検図/Checked 野村 | 製図/Created 王 | 型番/Product number OS149-16-23□ | 尺度/Scale 1:3 |
| | | | 作成日/Date 2020/01/27 | 2 / 7 |

## C 側板 / C Side panel

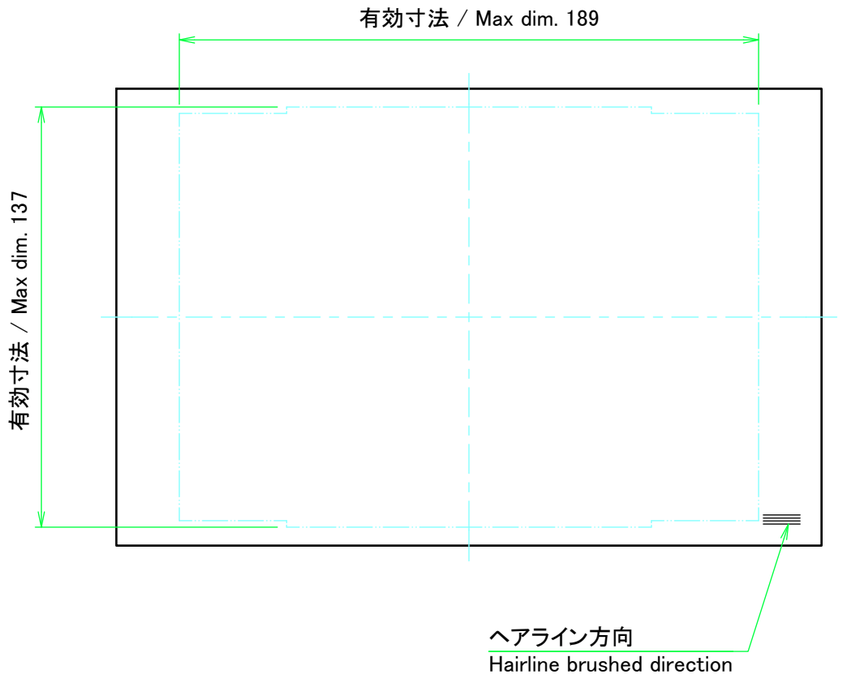


表面 / Front side

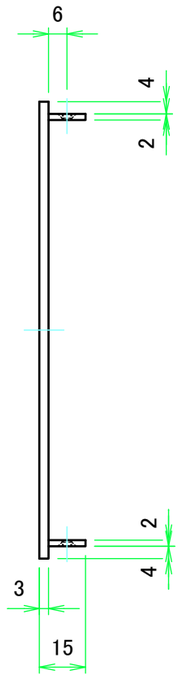


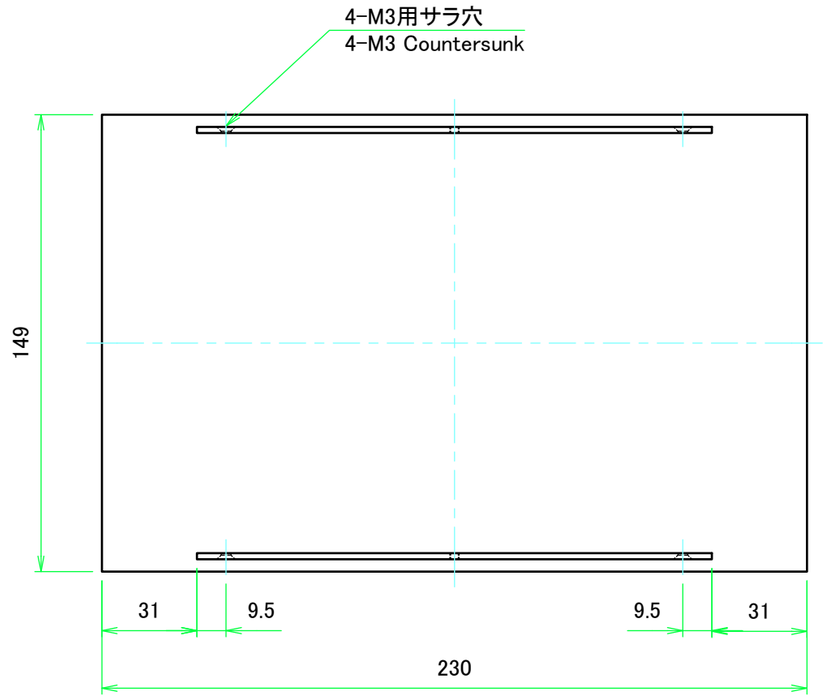


裏面 / Back side

## D 側板 / D Side panel

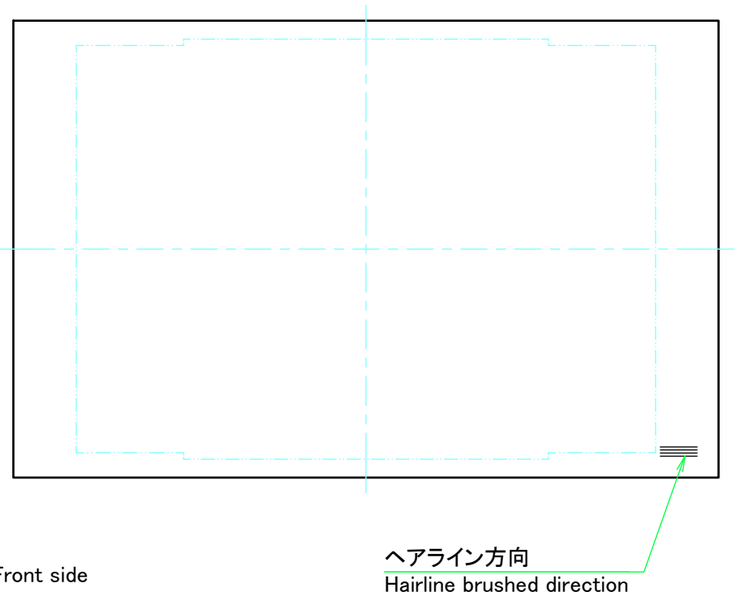


表面 / Front side

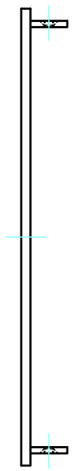

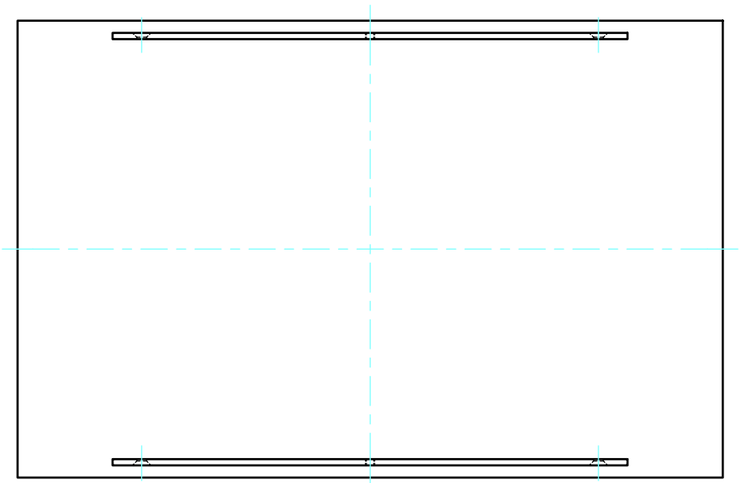

裏面 / Back side

| | | | | |
|---|---|---|---|---|
| TAKACHI 株式会社タカチ電機工業 TAKACHI ELECTRONICS ENCLOSURE CO., LTD. | | | 品名/Title 側板 Side panel | |
| 承認/Approved 中根 | 検図/Checked 野村 | 製図/Created 王 | 型番/Product number H149 − D230 | 尺度/Scale 1:2 |
| | | | 作成日/Date 2020/01/27 | 3 / 7 |

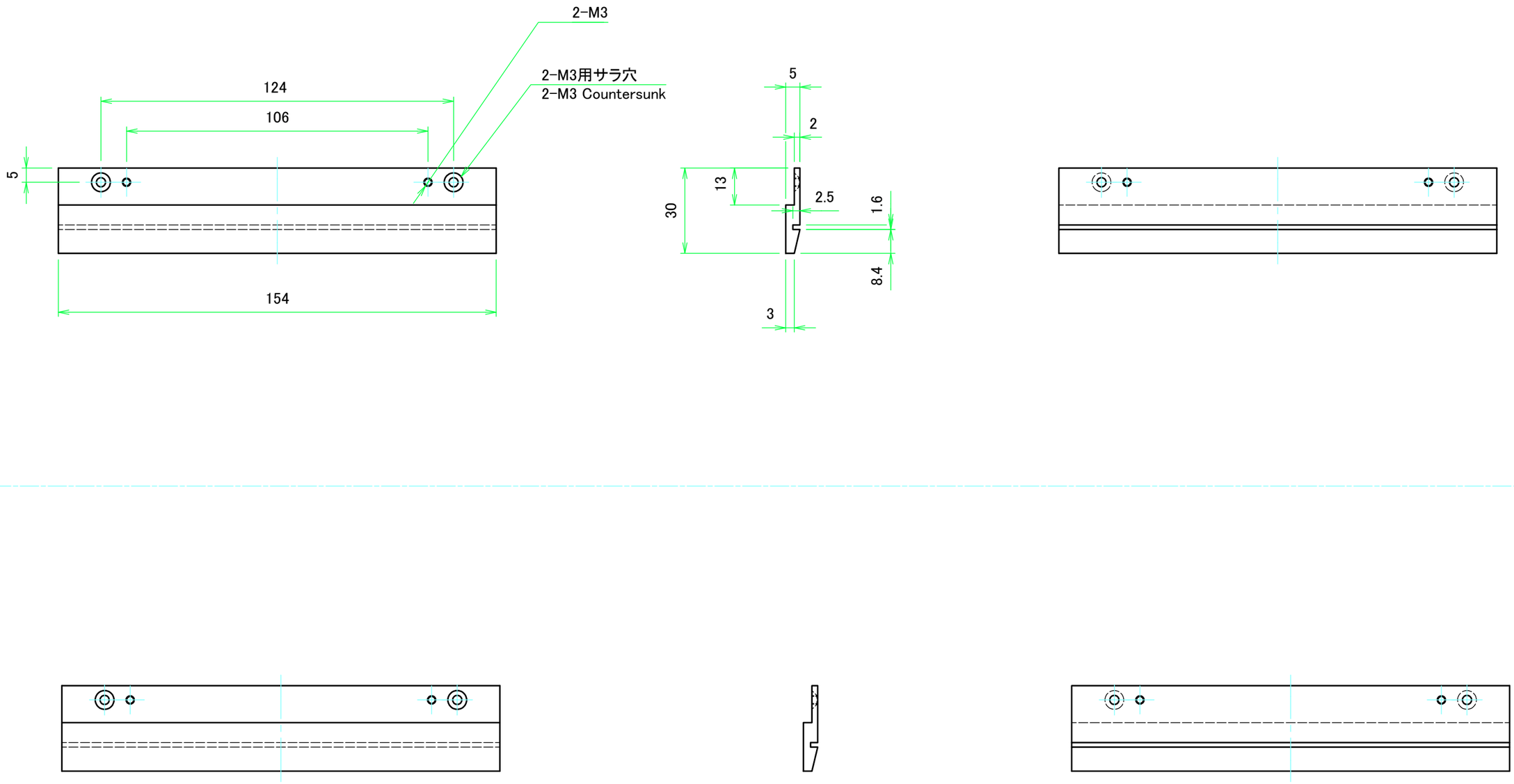


| | | | | |
|---|---|---|---|---|
| TAKACHI 株式会社タカチ電機工業<br>TAKACHI ELECTRONICS ENCLOSURE CO., LTD. | | | 品名/Title<br>フレーム(AE-304)<br>Frame(AE-304) | |
| 承認/Approved | 検図/Checked | 製図/Created | 型番/Product number | 尺度/Scale |
| 中根 | 野村 | 王 | AE-304-W160 | 1:1.5 |
| | | | 作成日/Date 2020/01/27 | 4 / 7 |

## A パネル / A Panel

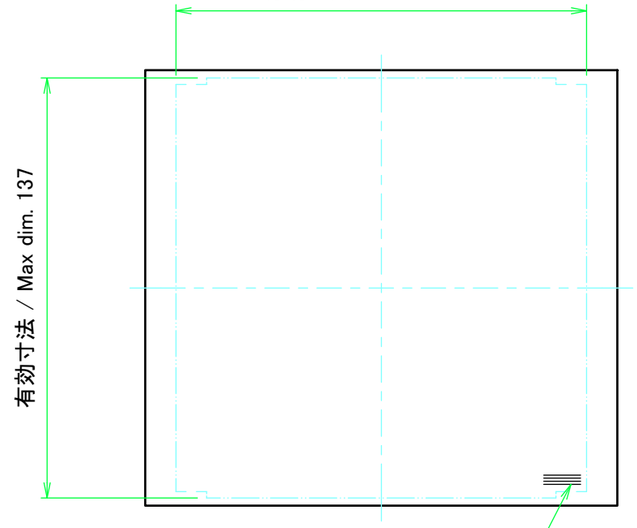


表面 / Front side

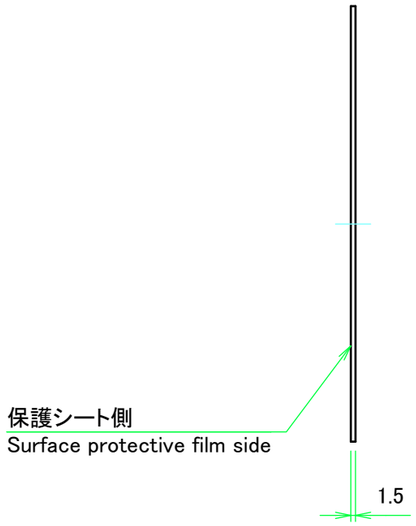


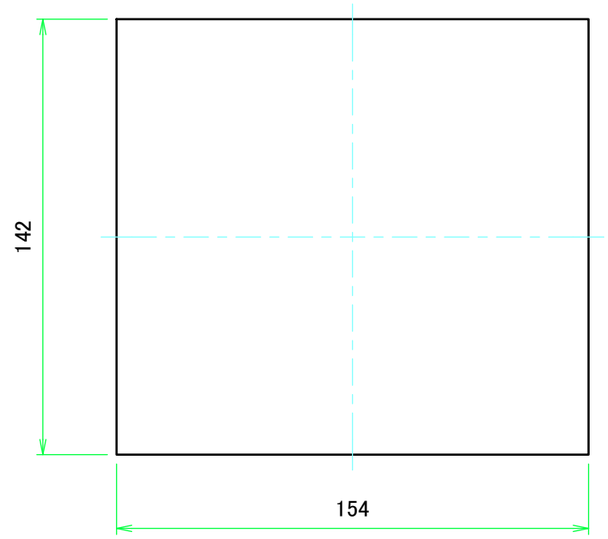


裏面 / Back side

## B パネル / B Panel

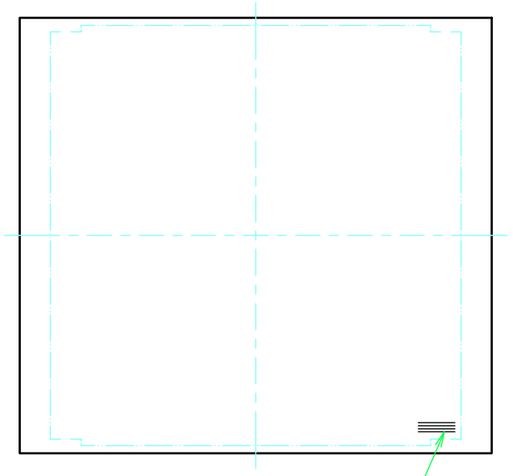


表面 / Front side

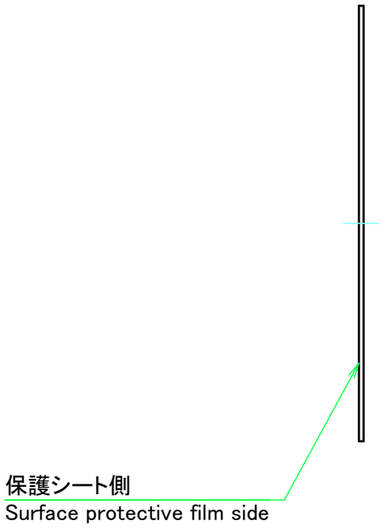


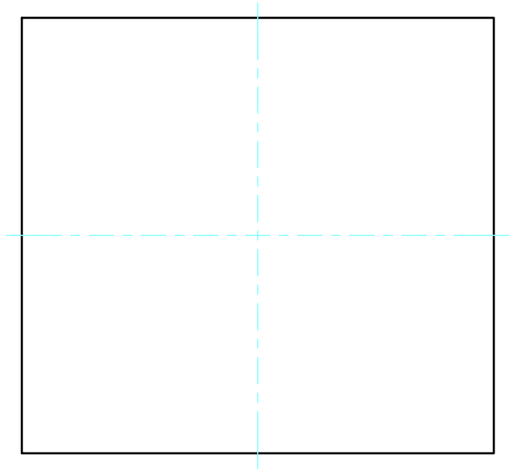

裏面 / Back side

| | | | | |
|---|---|---|---|---|
| TAKACHI 株式会社タカチ電機工業 TAKACHI ELECTRONICS ENCLOSURE CO., LTD. | | | 品名/Title パネル Panel | |
| 承認/Approved 中根 | 検図/Checked 野村 | 製図/Created 王 | 型番/Product number H149 − W160 | 尺度/Scale 1:2 |
| | | | 作成日/Date 2020/01/27 | 5 / 7 |

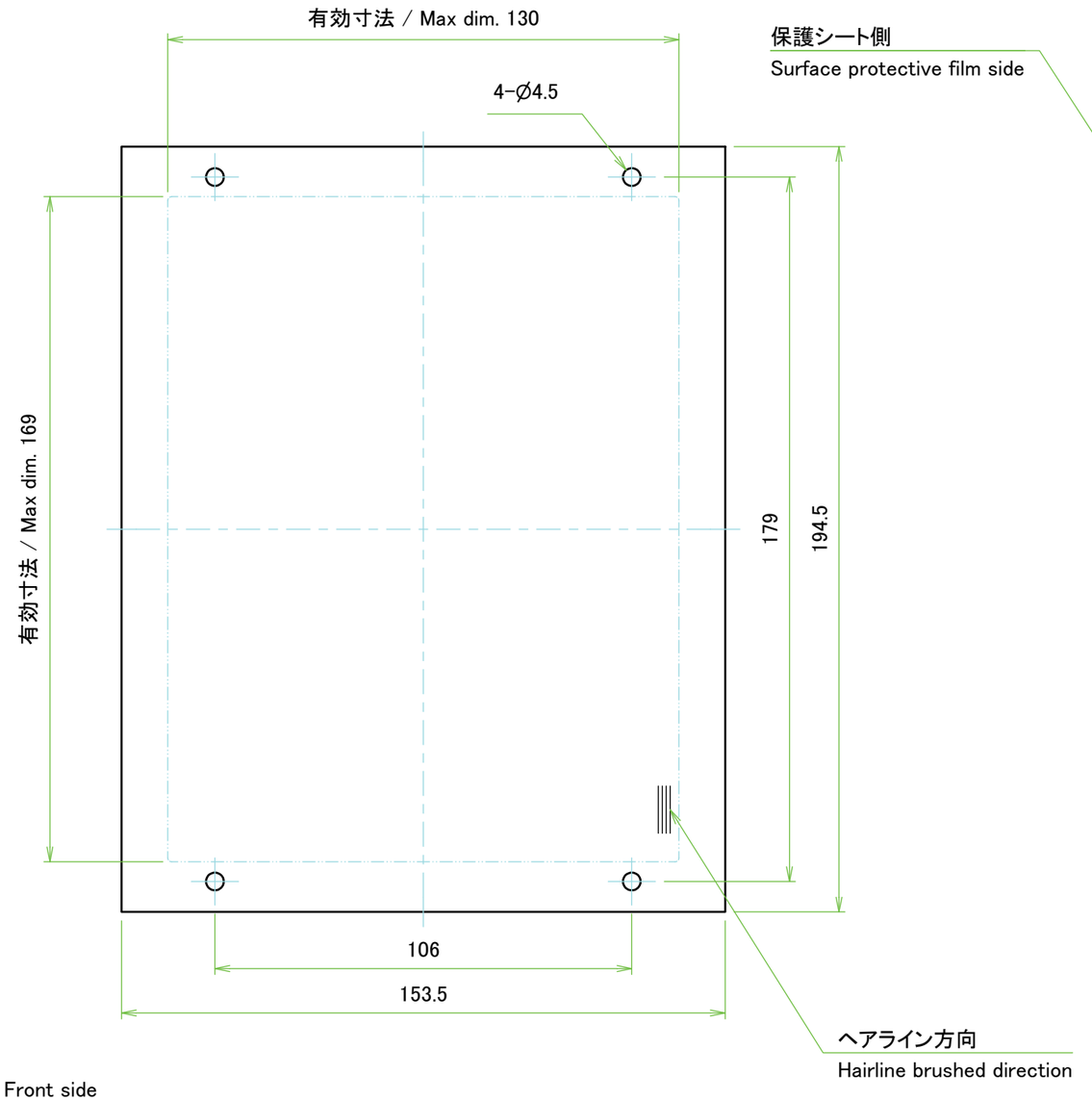


表面 / Front side

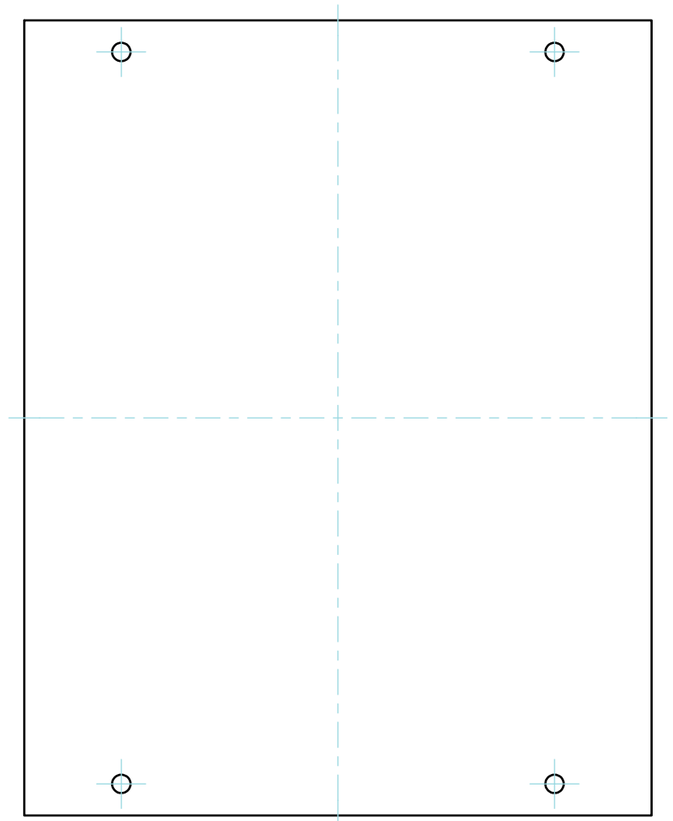

裏面 / Back side

| | | | | |
|---|---|---|---|---|
| TAKACHI 株式会社タカチ電機工業 TAKACHI ELECTRONICS ENCLOSURE CO., LTD. | | | 品名/Title 天板 Top cover | |
| 承認/Approved 中根 | 検図/Checked 野村 | 製図/Created 王 | 型番/Product number W160 − D230 | 尺度/Scale 1:1.5 |
| | | | 作成日/Date 2019/07/22 | 6 / 7 |

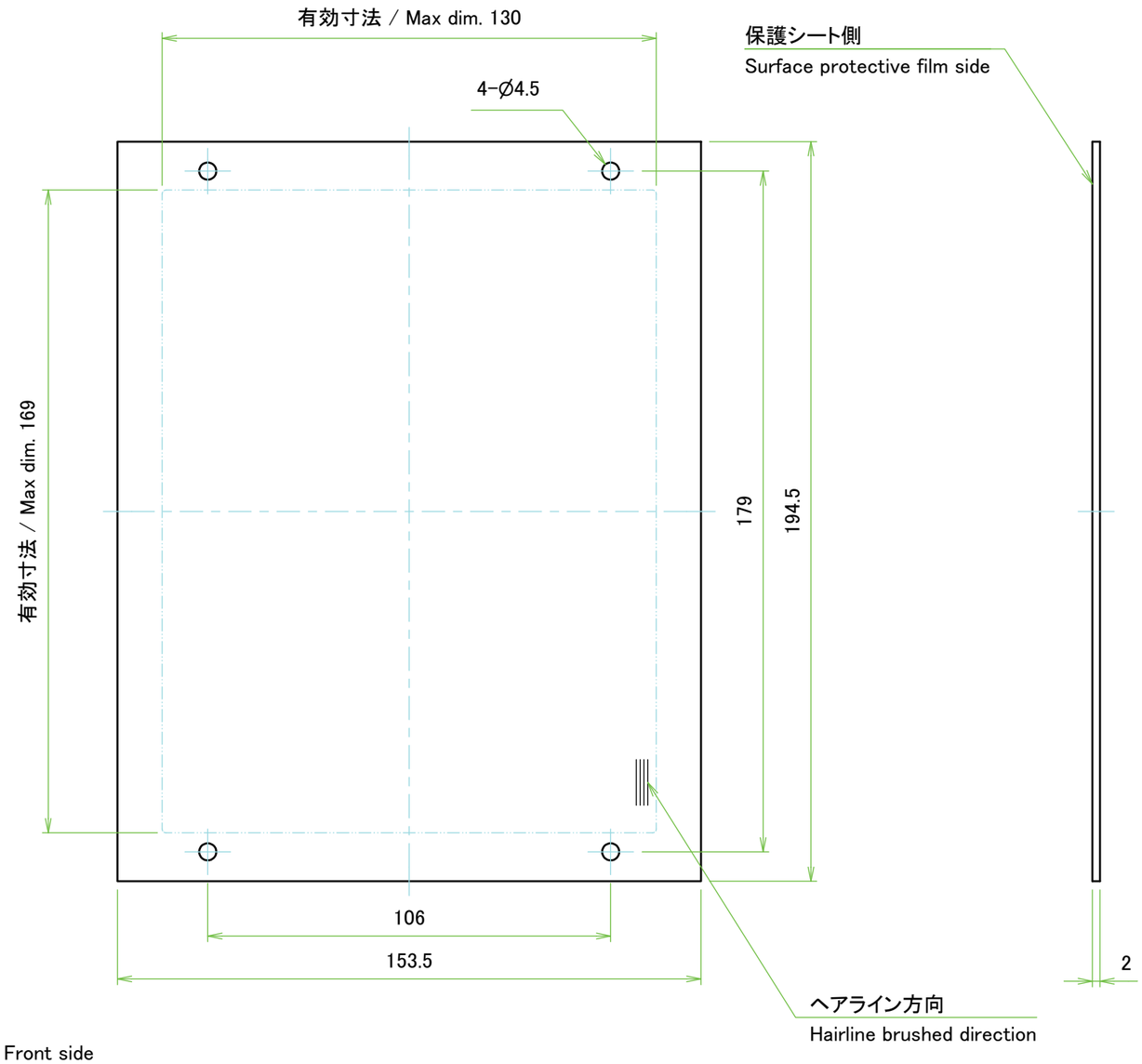


表面 / Front side

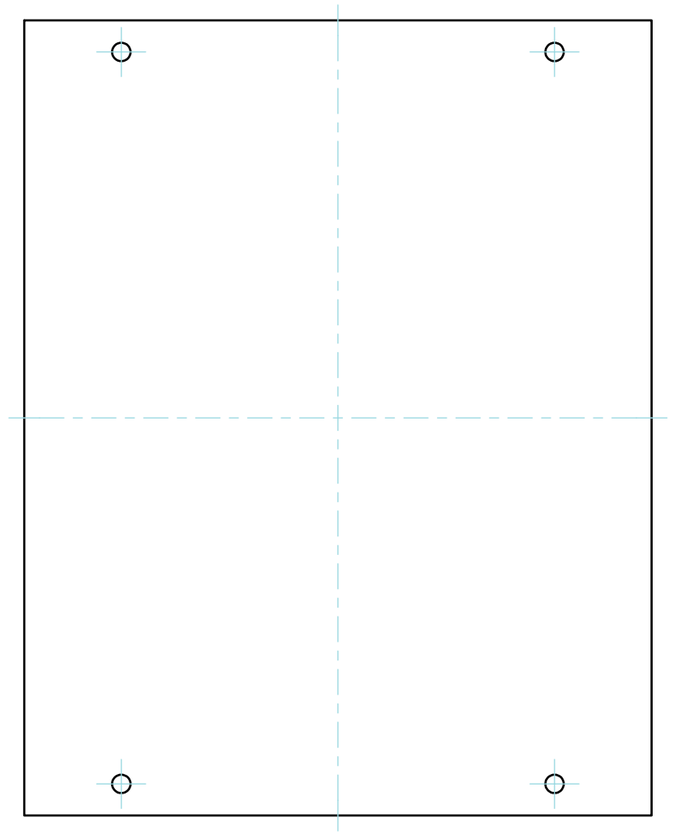

裏面 / Back side

| | | | | |
|---|---|---|---|---|
| TAKACHI 株式会社タカチ電機工業<br>TAKACHI ELECTRONICS ENCLOSURE CO., LTD. | | | 品名/Title<br>底板<br>Bottom cover | |
| 承認/Approved | 検図/Checked | 製図/Created | 型番/Product number | 尺度/Scale |
| 中根 | 野村 | 王 | W160 − D230 | 1:1.5 |
| | | | 作成日/Date 2019/07/22 | 7 / 7 |