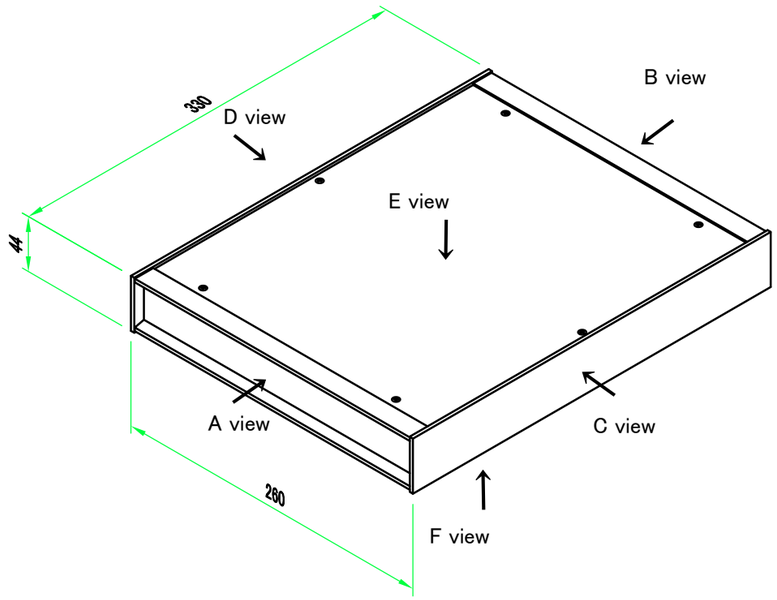

構成内容 / Components

No.	名称 / Part name	数量 / Pcs	材質 / Material	色・表面処理 / Color・Finish
1	側 板 Side panel	2	アルミ押出材 A6063S-T5 Extruded aluminium A6063S-T5	ヘアラインシルバーアルマイト , ヘアラインブラックアルマイト Hairline brushed silver anodized , Hairline brushed black anodized
2	フレーム(AE - 304) Frame(AE - 304)	4	アルミ押出材 A6063S-T5 Extruded aluminium A6063S-T5	ヘアラインシルバーアルマイト , ヘアラインブラックアルマイト Hairline brushed silver anodized , Hairline brushed black anodized
3	パネル Panel	2	アルミ板 A1050P, A1100P Aluminium A1050P, A1100P	ヘアラインシルバーアルマイト , ブラックアルマイト Hairline brushed silver anodized , Black anodized
4	天 板 Top cover	1	アルミ板 A1050P Aluminium A1050P	ヘアラインシルバーアルマイト , ヘアラインブラックアルマイト Hairline brushed silver anodized , Hairline brushed black anodized
5	底 板 Bottom cover	1	アルミ板 A1050P Aluminium A1050P	ヘアラインシルバーアルマイト , ヘアラインブラックアルマイト Hairline brushed silver anodized , Hairline brushed black anodized
6	固定金具 Support bracket	4	鋼板 SPCC + アルミ押出材 A6063S-T5 Steel SPCC : Extruded aluminium A6063S-T5	三価クロメート + アルマイト Trivalent chromate : Anodized
7	ゴム足 / Rubber feet	4	合成ゴム / Rubber	ブラック / Black
8	取付ビス(皿M3 x 5) Screw (CountersunkM3-5)	16	鉄 Steel	三価クロメート Trivalent chromate
9	取付ビス(十字穴台形ビスM3 × 5) Screw(Original trapezoid head M3 - 5)	12	鉄 Steel	ニッケル , 三価黒クロメート Nickel plated , Black trivalent chromate

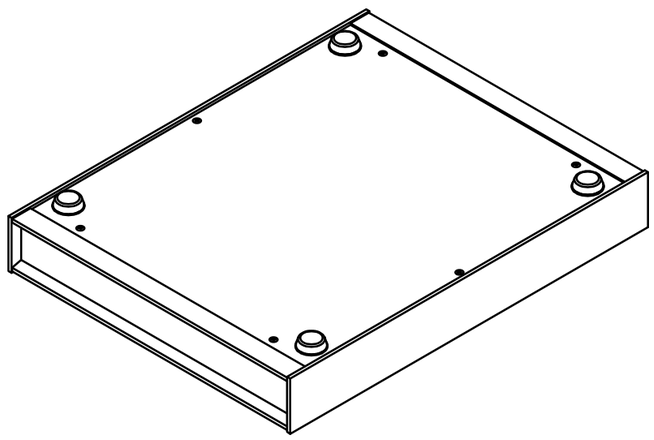

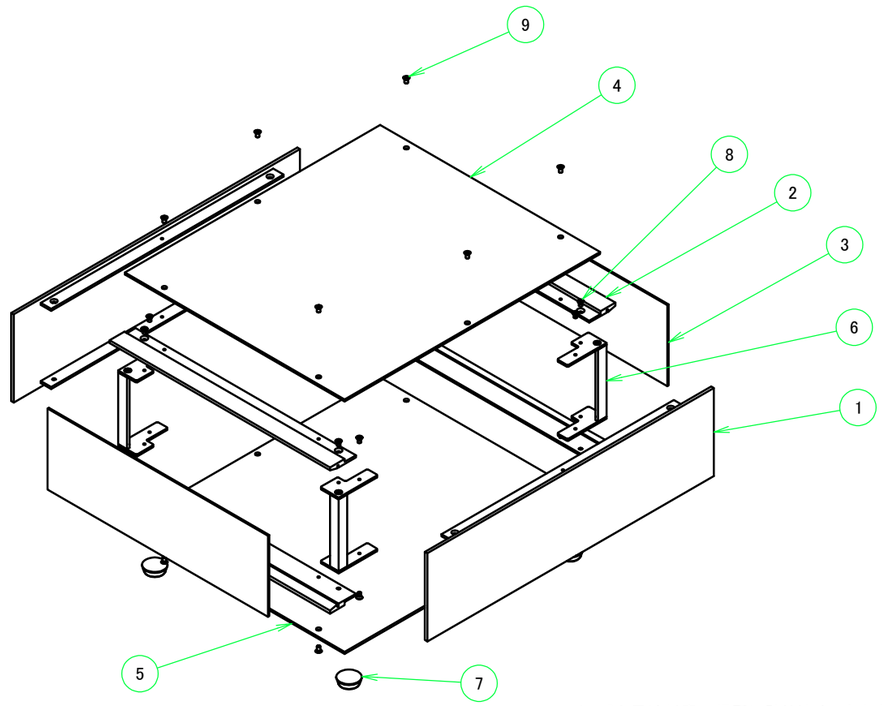

* ゴム足は任意の場所に貼り付けできます。
* Adhesive rubber feet in cluded.

色仕様(型番末尾□) / Color Type(End of product number□)

記号 / Code	パネル / Panel	側板 / Side panel	フレーム / Frame	天板 / Top cover	底板 / Bottom cover
SS	シルバー / Silver	シルバー / Silver	シルバー / Silver	シルバー / Silver	シルバー / Silver
BX	ブラック / Black	ブラック / Black	ブラック / Black	シルバー / Silver	シルバー / Silver
BS	シルバー / Silver	ブラック / Black	ブラック / Black	ブラック / Black	ブラック / Black
BB	ブラック / Black	ブラック / Black	ブラック / Black	ブラック / Black	ブラック / Black

TAKACHI 株式会社タカチ電機工業
TAKACHI ELECTRONICS ENCLOSURE CO., LTD.

承認/Approved	検図/Checked	製図/Created
中根	野村	王

品名/Title
アルミサッシケース
ALUMINUM SASH CASE

型番/Product number
OS44-26-33□

作成日/Date 2022/11/14

尺度/Scale

B-B (1 : 4)

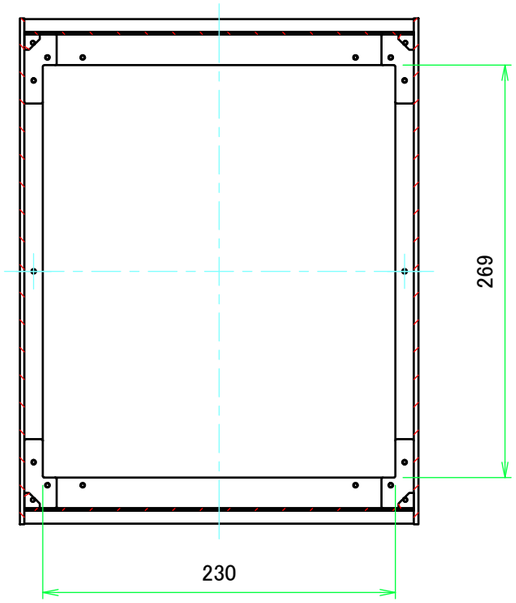

E view

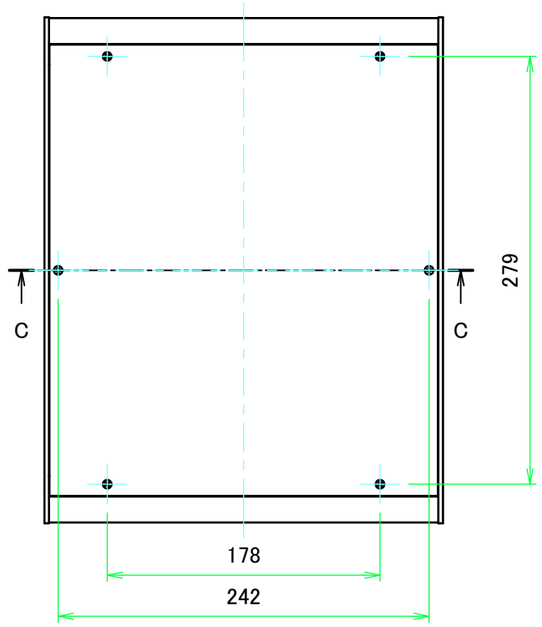

A-A (1 : 4)

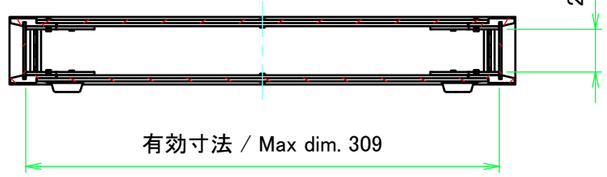

C-C (1 : 4)

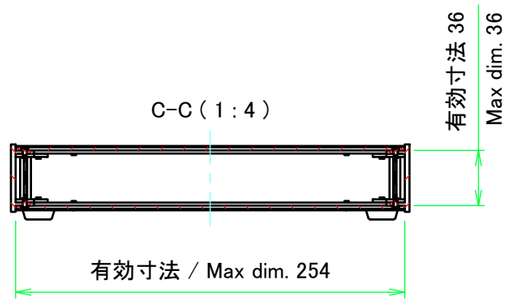

D view

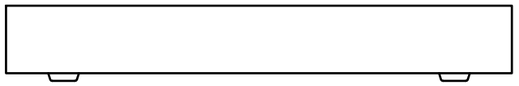

A view

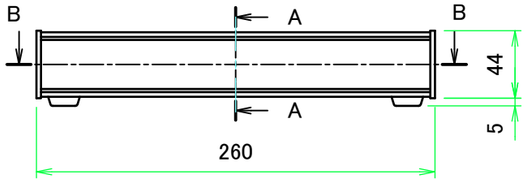

C view

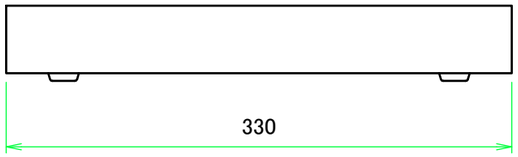

B view

F view

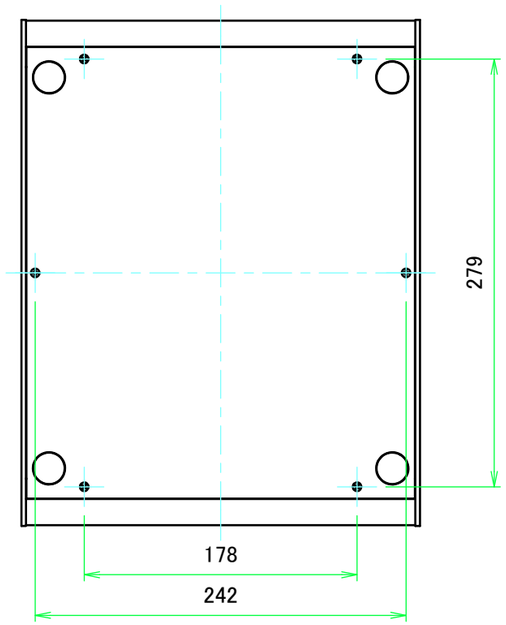

TAKACHI 株式会社タカチ電機工業 TAKACHI ELECTRONICS ENCLOSURE CO., LTD.			品名/Title アルミサッシケース ALUMINUM SASH CASE	
承認/Approved 中根	検図/Checked 野村	製図/Created 王	型番/Product number OS44-26-33□	尺度/Scale 1:4
			作成日/Date 2020/02/05	2 / 7

C 側板 / C Side panel

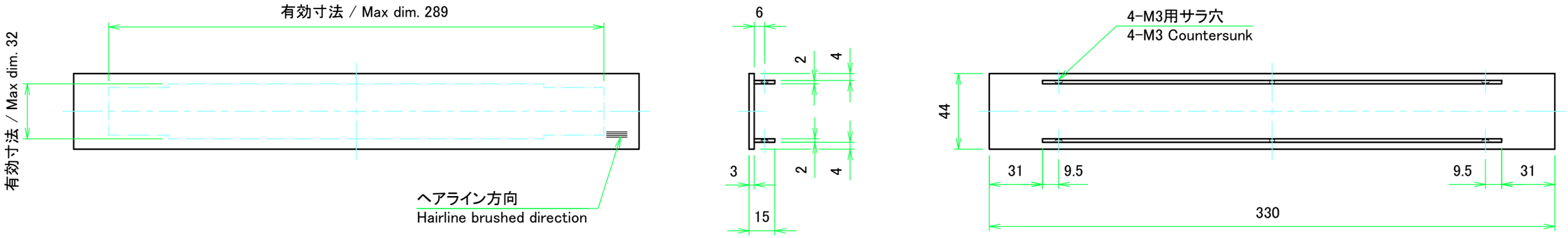

表面 / Front side

裏面 / Back side

D 側板 / D Side panel

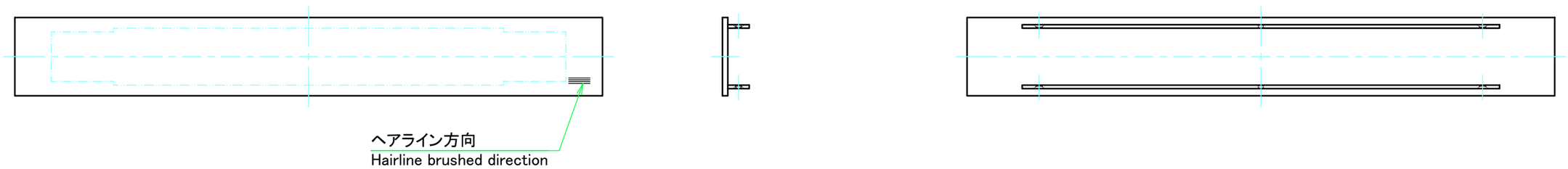

表面 / Front side

裏面 / Back side

TAKACHI 株式会社タカチ電機工業 TAKACHI ELECTRONICS ENCLOSURE CO., LTD.			品名/Title 側板 Side panel	
承認/Approved 中根	検図/Checked 野村	製図/Created 王	型番/Product number H44 − D330	尺度/Scale 1:2.5
			作成日/Date 2020/02/05	3 / 7

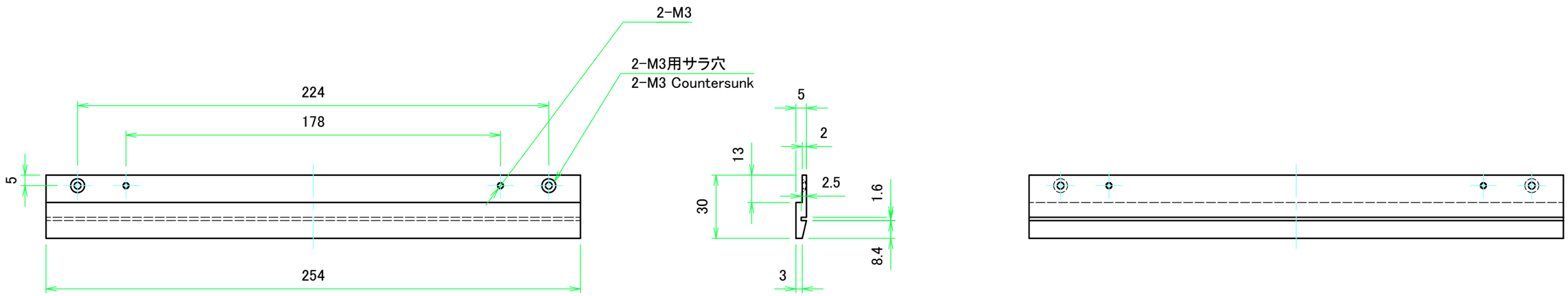

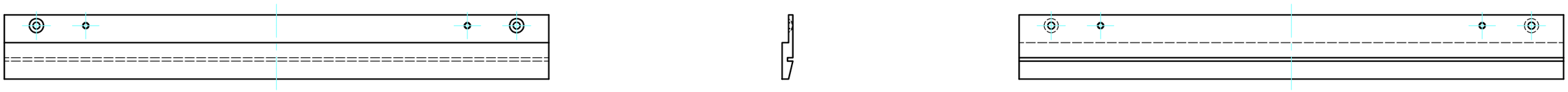

TAKACHI 株式会社タカチ電機工業 TAKACHI ELECTRONICS ENCLOSURE CO., LTD.			品名/Title フレーム(AE-304) Frame(AE-304)	
承認/Approved	検図/Checked	製図/Created	型番/Product number	尺度/Scale
中根	野村	王	AE-304-W260	1:2
			作成日/Date 2020/02/05	4 / 7

A パネル / A Panel

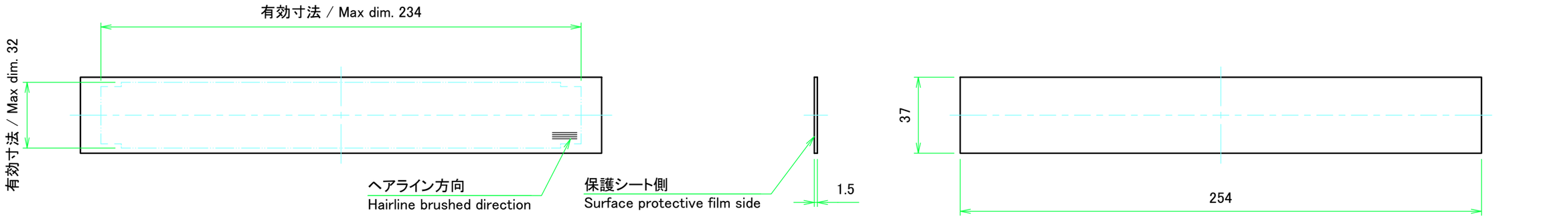

表面 / Front side

裏面 / Back side

B パネル / B Panel

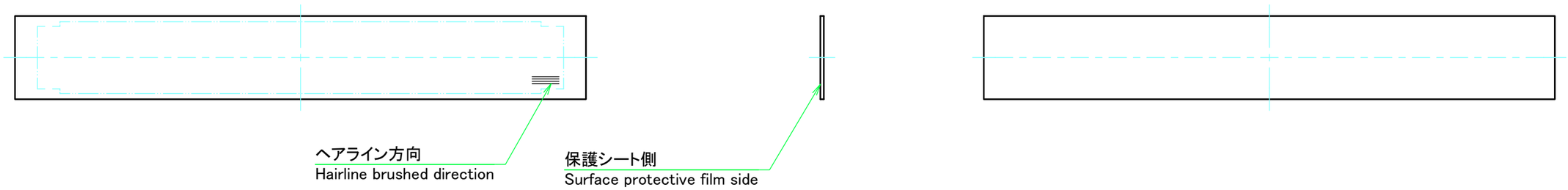

表面 / Front side

裏面 / Back side

TAKACHI 株式会社タカチ電機工業 TAKACHI ELECTRONICS ENCLOSURE CO., LTD.			品名/Title パネル Panel	
承認/Approved 中根	検図/Checked 野村	製図/Created 王	型番/Product number H44 − W260	尺度/Scale 1:2
			作成日/Date 2020/02/05	5 / 7

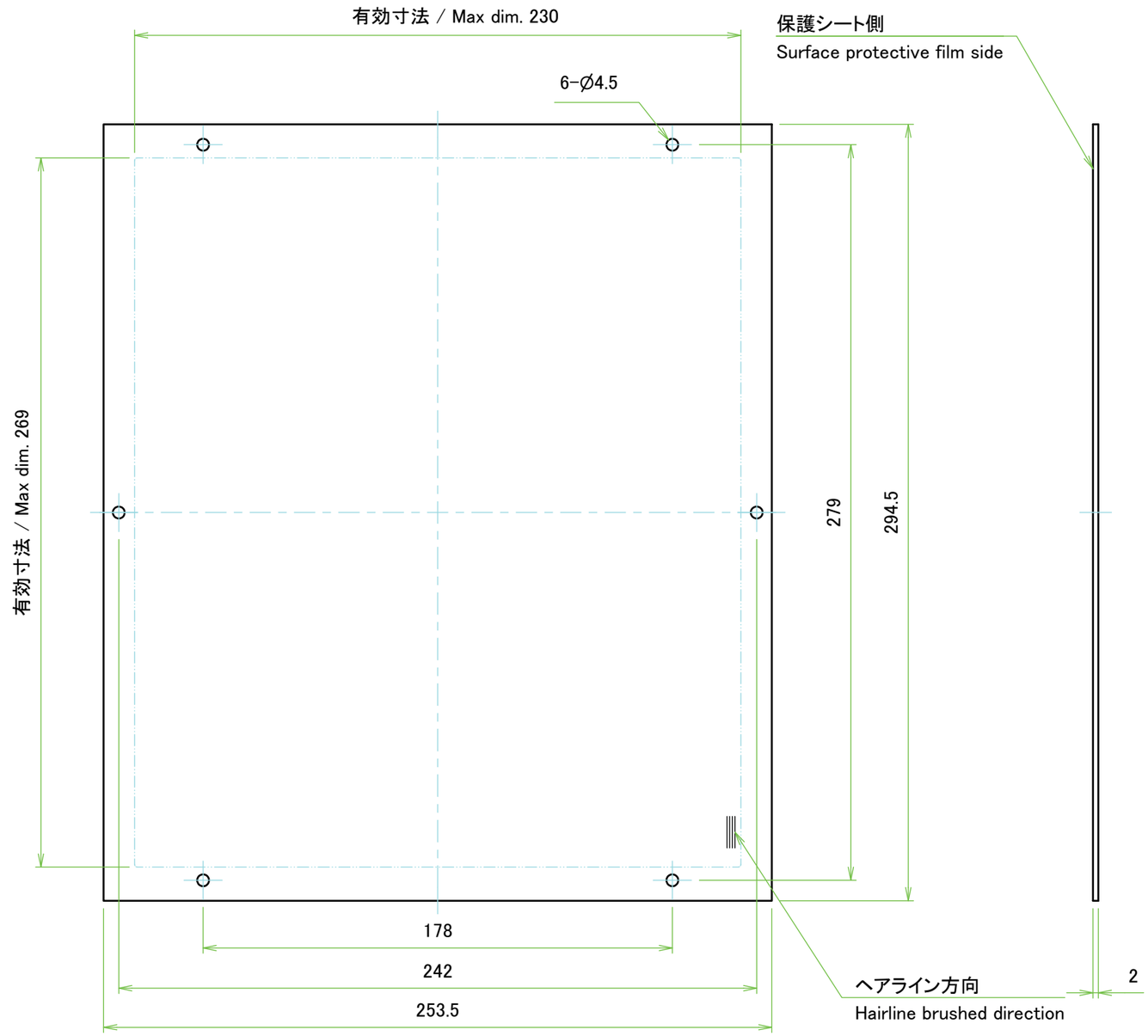

表面 / Front side

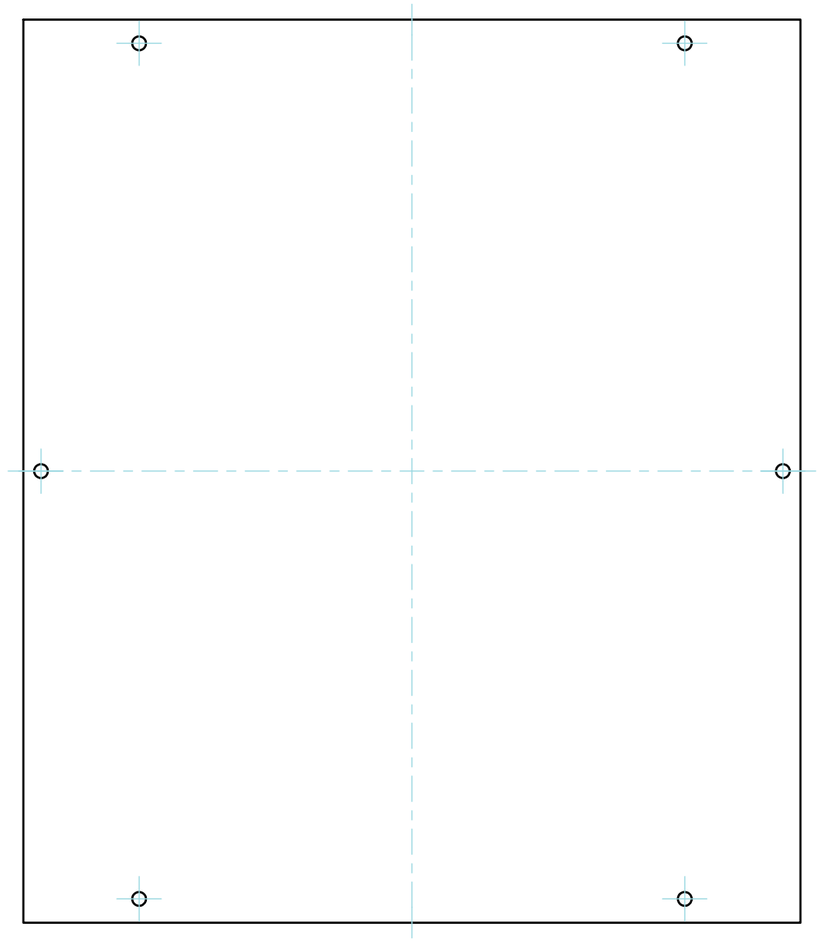

裏面 / Back side

TAKACHI 株式会社タカチ電機工業 TAKACHI ELECTRONICS ENCLOSURE CO., LTD.			品名/Title 天板 Top cover	
承認/Approved 中根	検図/Checked 野村	製図/Created 王	型番/Product number W260 − D330	尺度/Scale 1:2
			作成日/Date 2019/07/22	6 / 7

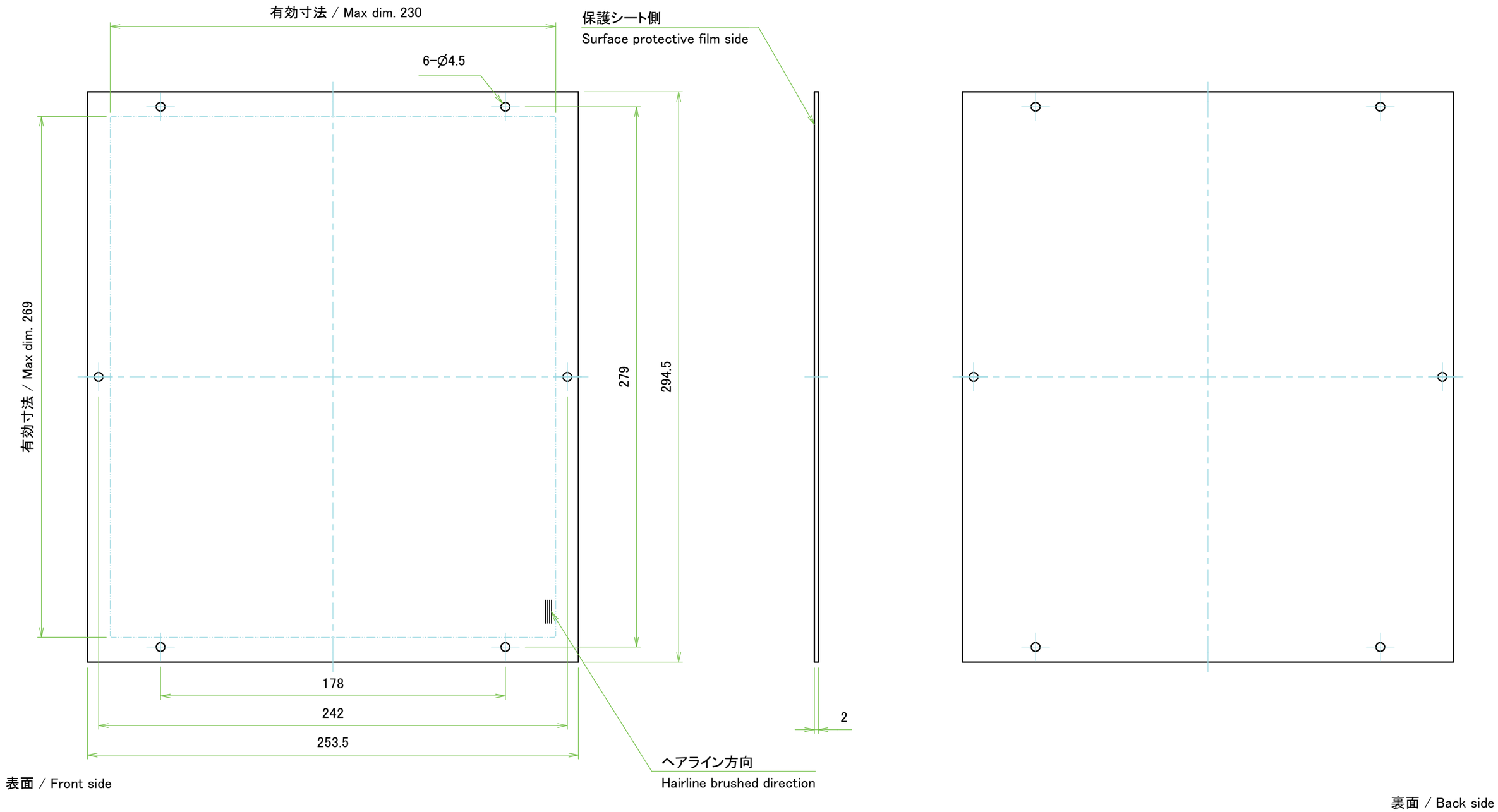

TAKACHI 株式会社タカチ電機工業 TAKACHI ELECTRONICS ENCLOSURE CO., LTD.			品名/Title 底板 Bottom cover	
承認/Approved 中根	検図/Checked 野村	製図/Created 王	型番/Product number W260 − D330	尺度/Scale 1:2
			作成日/Date 2019/07/22	7 / 7