外視 / External View

構成内容 / Components				
No.	名称 / Part name	数量 / Pcs	材質 / Material	色・表面処理 / Color・Finish
1	カバー Cover	1	アルミ板 A1100P t1.0 Aluminium A1100P t1.0	シルバーアルマイト Silver anodized
2	シャーシ Base	1	アルミ板 A1100P t1.0 Aluminium A1100P t1.0	ブラック・塗装 Black・Painted
3	ゴム足 / Rubber feet	4	合成ゴム / Rubber	ブラック / Black
4	取付ビス(トラス M3 x 5) Screw(Truss head M3 - 5)	4	鉄 Steel	ニッケルメッキ Nickel plated
5	取付ビス(ナベ M3 x 8) Screw(Pan head M3 - 8)	4	鉄 Steel	三価クロメート Trivalent chromate

A (1 : 2)

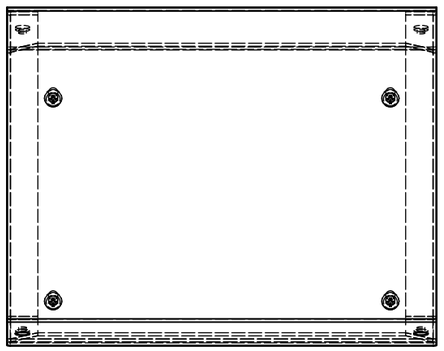

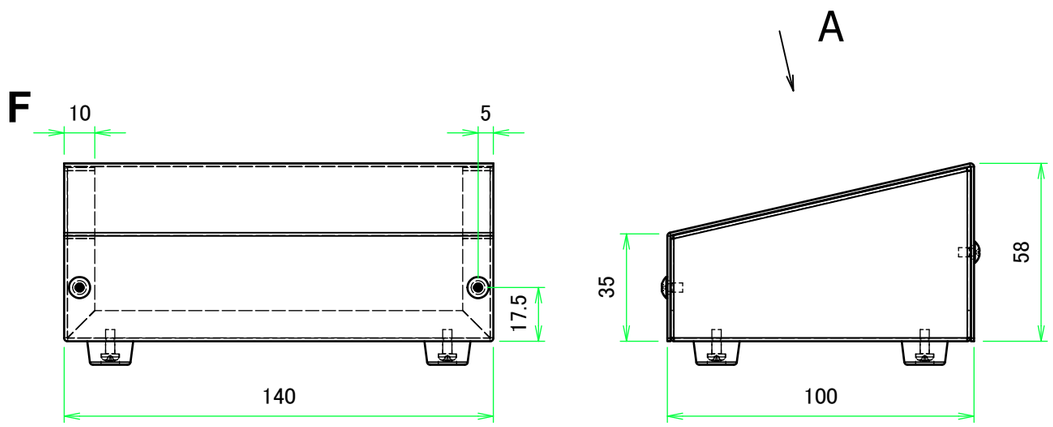

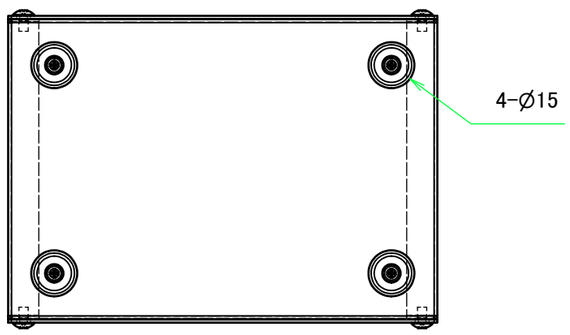

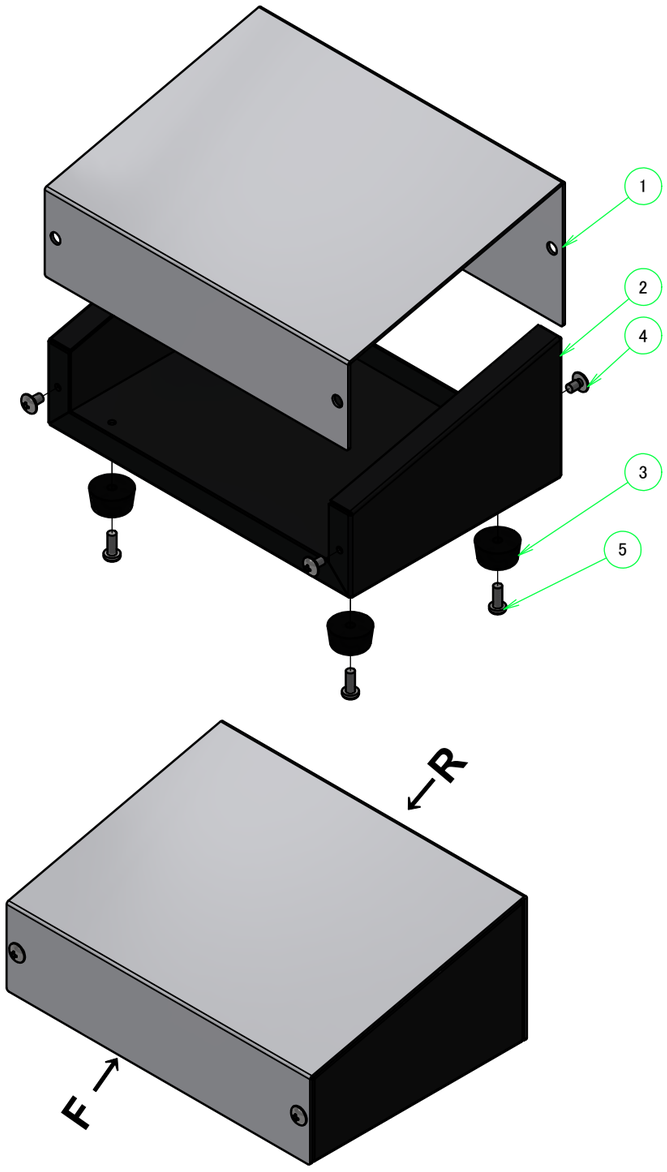

TAKACHI 株式会社タカチ電機工業 TAKACHI ELECTRONICS ENCLOSURE CO., LTD.			品名/Title 傾斜ケース SLOPED CASE	
承認/Approved 中根	検図/Checked 大江	製図/Created 横田	型番/Product number TS14-10	尺度/Scale 1:2
			作成日/Date 2022/07/22	1 / 3

カバー / Cover

B (1 : 2)

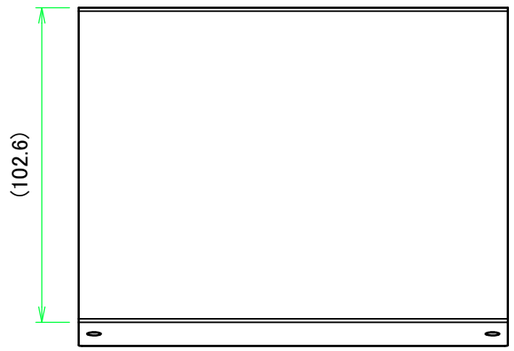

B

F

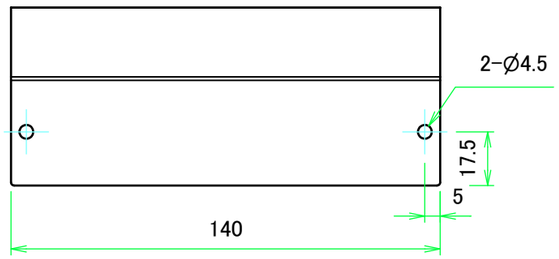

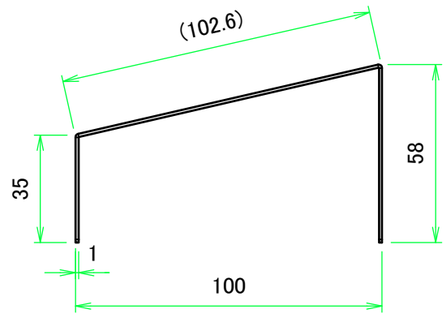

R

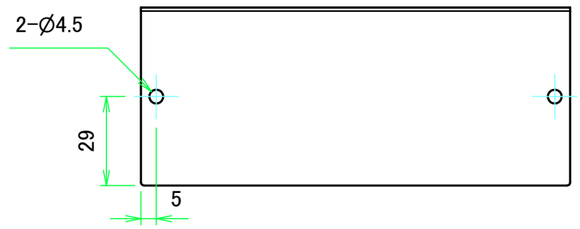

TAKACHI 株式会社タカチ電機工業 TAKACHI ELECTRONICS ENCLOSURE CO., LTD.			品名/Title 傾斜ケース SLOPED CASE	
承認/Approved	検図/Checked	製図/Created	型番/Product number	尺度/Scale
中根	大江	横田	TS14-10	1:2
			作成日/Date 2022/07/22	2 / 3

シャーシ / Base

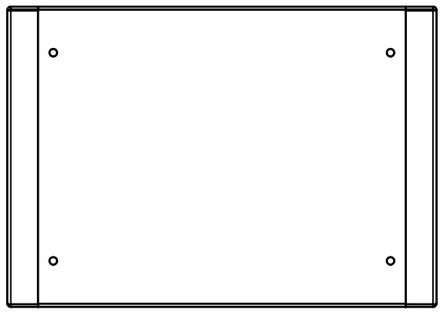

F

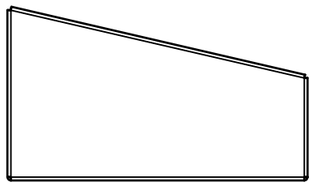

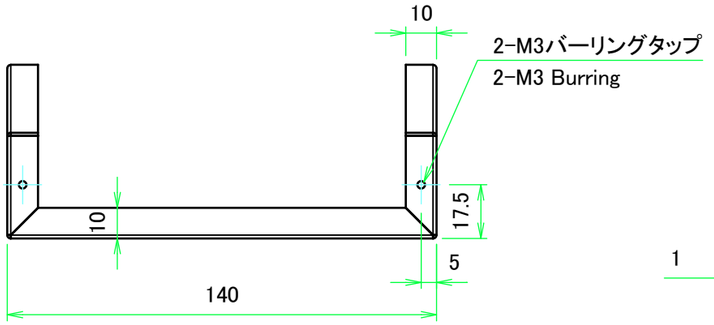

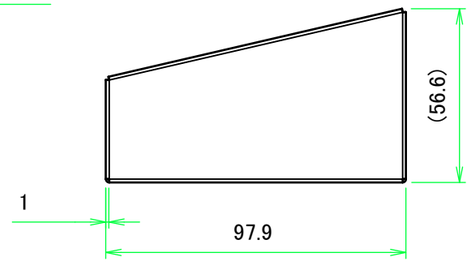

R

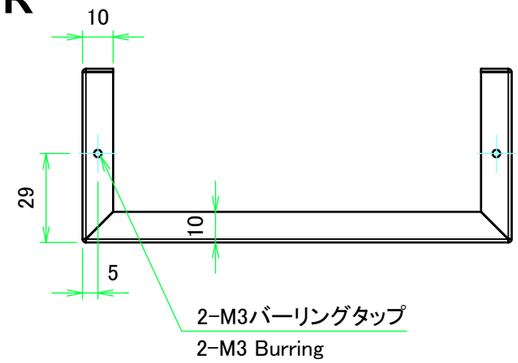

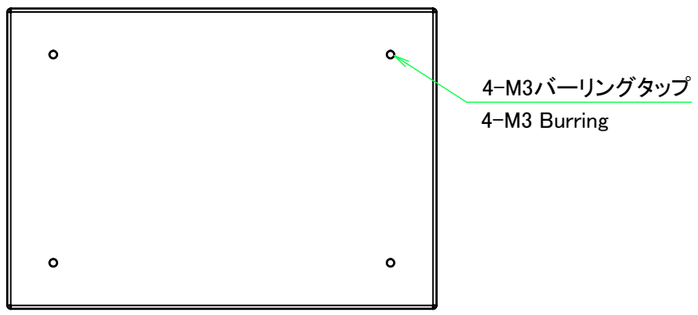

TAKACHI 株式会社タカチ電機工業 TAKACHI ELECTRONICS ENCLOSURE CO., LTD.			品名/Title 傾斜ケース SLOPED CASE	
承認/Approved	検図/Checked	製図/Created	型番/Product number	尺度/Scale
中根	大江	横田	TS14-10	1:2
			作成日/Date 2022/07/22	3 / 3