型番目次/
Photo
INDEX
プラスチック
ケース
キャリング
ケース
防水・防塵
樹脂ボックス
防水・防塵
アルミ/
ステンレス
ボックス
端子ボックス/
防水コネクタ/
ケーブル
グランド
アルミサッシ
ケース
アルミ
フレーム/
ヒートシンク
ケース
メタル
ケース
Raspberry
Piケース
フリーサイズ
ケース/
フリーサイズ
パネル
ラックケース/
サブラック
棚板/
ラックパネル
電池ホルダー/
電池ボックス
アクセサリー
/機構部品
カスタム製品
技術資料/
各種ご案内

「見せる」にこだわった新感覚スケルトンケース

コーナーにアルミ製の円柱を使用し、湾曲デザインで高級感のあるアクリルケースSLKシリーズ。
SLKシリーズには基板や装置を格好良く見せ、デモ機・展示会等でより視覚的効果を上げるためのケースです。

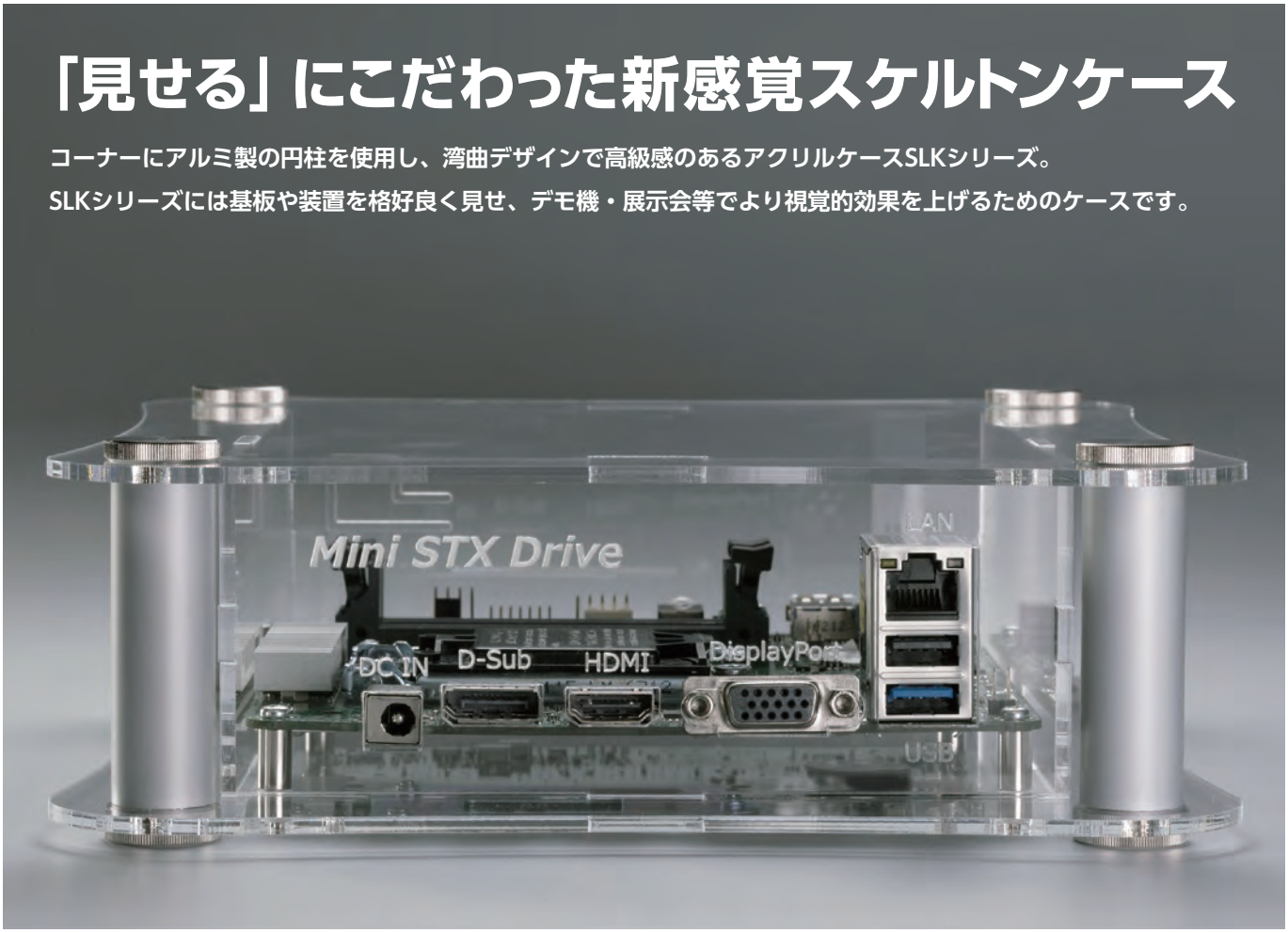

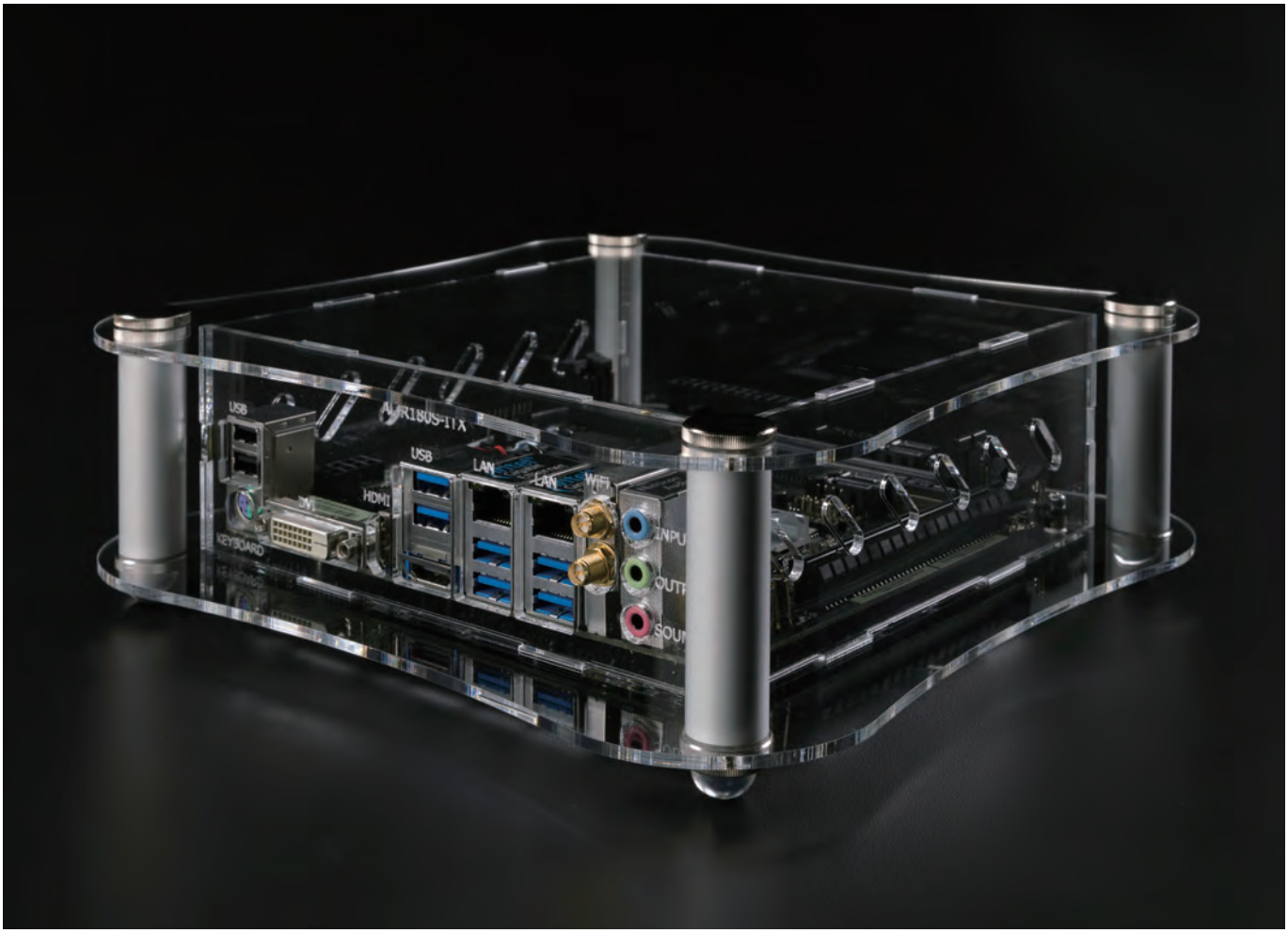

湾曲デザインでありながら6面平板構造で組込みし易いケース

フリーサイズ製作も対応可能

幅と奥行きは50～500mmまで、高さは30～500mmまで1mm単位で製作可能なフリーサイズケースSKLFシリーズはP10-27～30をご覧下さい。

スケルトンケースのカスタマイズ製作

オリジナルプリント（インクジェット印刷）

インクジェット印刷機により、低イニシャルコストで 1 個から印刷が可能です。

カラーバリエーション

色はクリア以外にもスモーク系や他の色でも製作可能です。

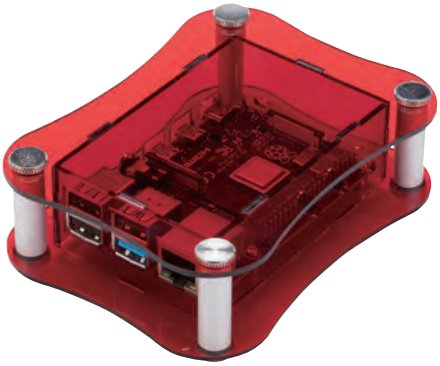

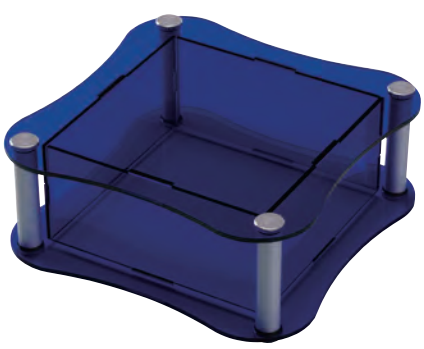

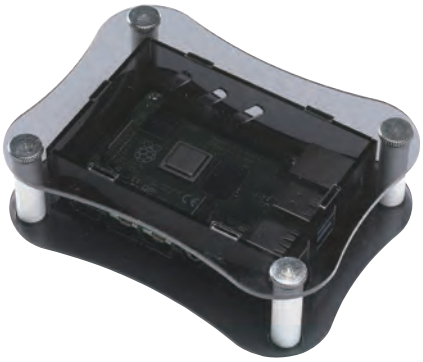

型番目次/Photo INDEX
プラスチックケース
キャリングケース
防水・防塵樹脂ボックス
防水・防塵アルミ/ステンレスボックス
端子ボックス/防水コネクタ/ケーブルグランド
アルミサッシケース
アルミフレーム/ヒートシンクケース
メタルケース
Raspberry Piケース
フリーサイズケース/フリーサイズパネル
ラックケース/サブラック
棚板/ラックパネル
電池ホルダー/電池ボックス
アクセサリー/機構部品
カスタム製品
技術資料/各種ご案内

SKL SERIES スケルトンケース

NEW

■ カスタム製品（穴加工・インクジェット印刷）についてはP15－1～61をご覧下さい。
■ カスタム製品のリピート注文品は5%割引致します。

テクニカルデータ
使用温度範囲：−30℃～+60℃

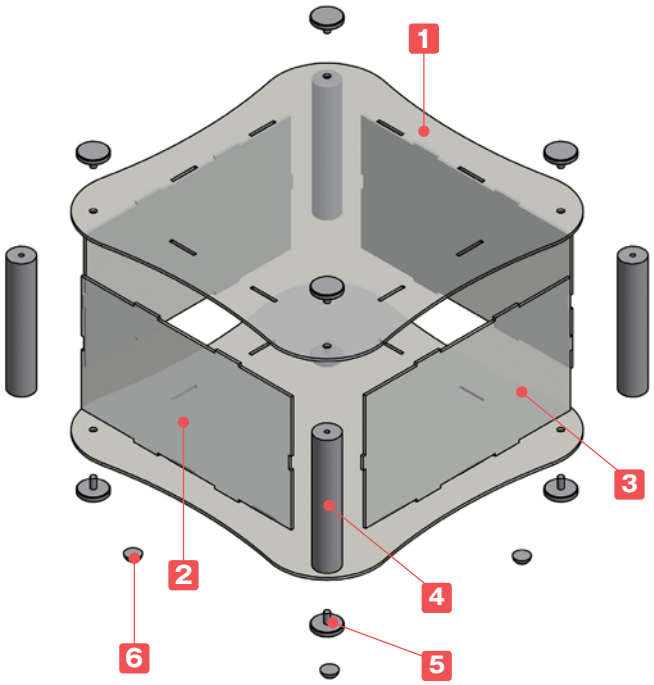

■ カバーが曲線形状で4隅に支柱を使用したアクリルケースです。
■ 5サイズからご選択いただけます。
■ 電子機器だけではなく、高級感のあるディスプレイケースとしてもご利用いただけます。
■ SKL11-5-17、11-8-17はユーロ基板、
SKL18-7-18、18-10-18はMini ITX基板に適合しております。
■ ケースは立ててもご使用いただけます。
■ 取付ビスはローレットビスの為、手で取り外しが出来ます。

■ お客様のご指定サイズで製作できるフリーサイズケース
SKLFシリーズはP10－27～30をご覧下さい。

※エタノールやアルコール液を使用するとクラックを発生させる原因となります。
汚れを拭き取る場合は中性洗剤を薄めて使用するか、アクリル用クリーナーを使用して下さい。

構成内容

No.	名　称	個　数	材　質	色 / 表面処理
1	上下カバー	各1	アクリル板	透明
2	Wパネル	2	アクリル板	透明
3	Dパネル	2	アクリル板	透明
4	支柱	4	アルミ押出材 A6063S-T5	シルバーアルマイト
5	取付用ローレットビス	8	真ちゅう	ニッケルメッキ
6	貼付ゴム足	4	ポリウレタン	透明

型番目次/Photo INDEX
プラスチックケース
キャリングケース
防水・防塵樹脂ボックス
防水・防塵アルミ/ステンレスボックス
端子ボックス/防水コネクタ/ケーブルグランド
アルミサッシケース
アルミフレーム/ヒートシンクケース
メタルケース
Raspberry Piケース
フリーサイズケース/フリーサイズパネル
ラックケース/サブラック
棚板/ラックパネル
電池ホルダー/電池ボックス
アクセサリー/機構部品
カスタム製品
技術資料/各種ご案内

外観寸法図

■ 下記図面は代表共通図です。
各型番の詳細はホームページよりCAD図・PDF図、3DCADデータをダウンロードしてご確認下さい。

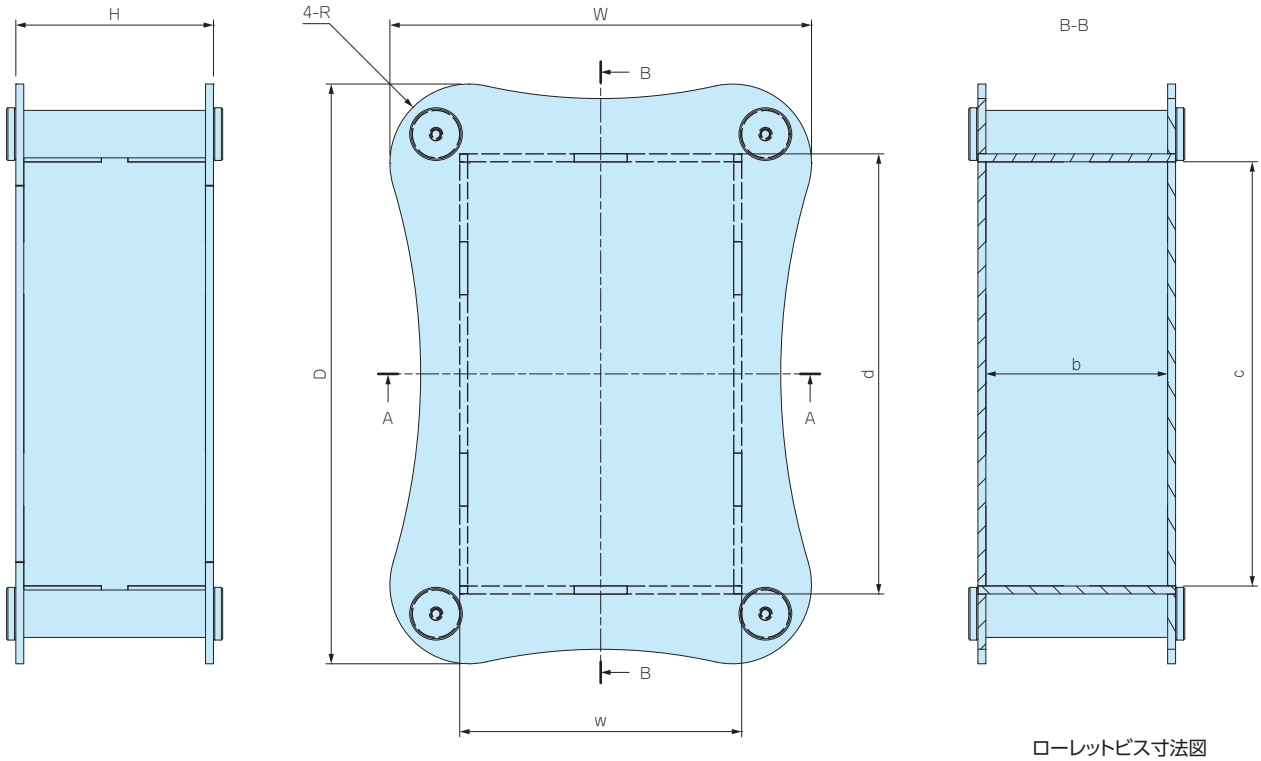

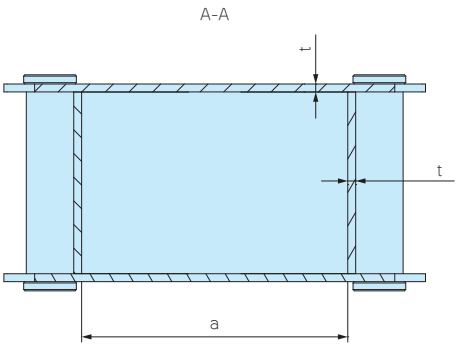

ローレットビス寸法図

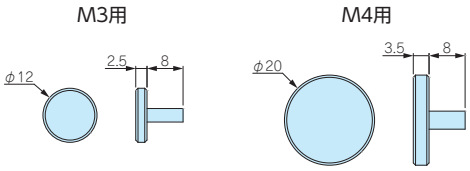

付属ゴム足 寸法

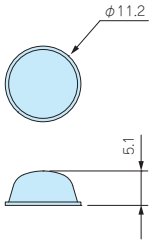

※貼付ゴム足なので任意の位置に取付け出来ます。

型番・寸法・標準価格

型　番	外形寸法			四角部寸法		有効寸法(内部)			R	板厚 t	付属ローレットビス	自重（g）	標準価格(税別)
	W	H	D	w	d	a	b	c					
SKL10- 5-10	141	51	141	105	105	101	47	101	25	2	M3用	191.5	3,660
SKL11- 5-17	165	47	225	107	167	101	41	161	25	3	M4用	507	5,170
SKL11- 8-17	165	77	225	107	167	101	71	161	25	3	M4用	643	5,590
SKL18- 7-18	239	67	239	177	177	171	61	171	40	3	M4用	762	6,040
SKL18-10-18	239	102	239	177	177	171	96	171	40	3	M4用	940.5	6,560

オプション部品（別売）

ナット入り貼付型スペーサー
ASTシリーズ
P1−116

ファンモーター
AGEシリーズ
P14−55〜56

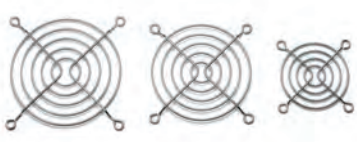

フィンガーガード
HF-Gシリーズ
P14−56

Raspberry Pi 4B専用 アクリルケース NEW

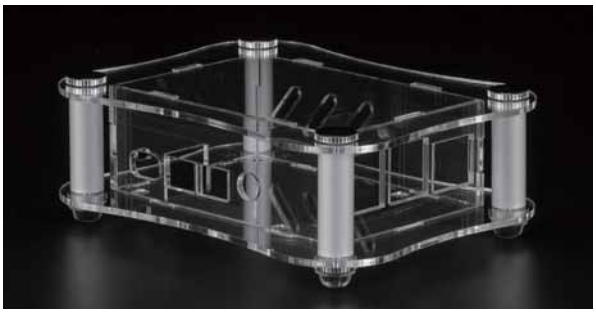

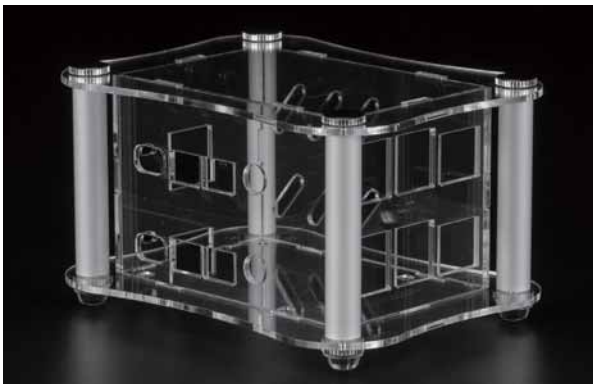

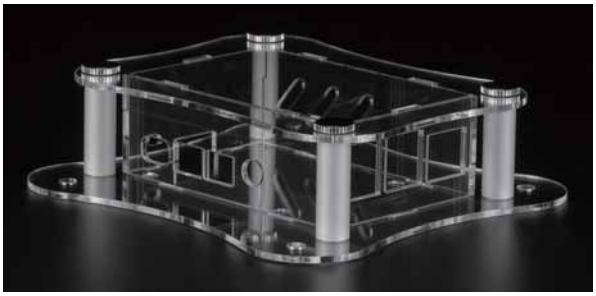

RPA-4B-1FはVESA規格の取付ピッチ(100×100mm)に対応しており、PCディスプレイの裏側などに取付が可能です。

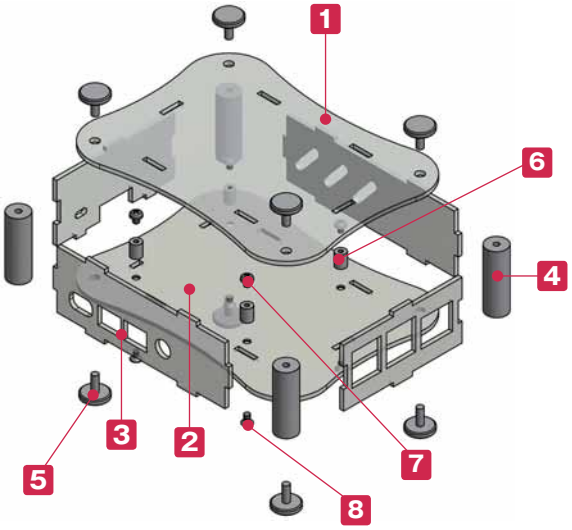

■ カスタム製品(穴加工、インクジェット印刷、塗装)についてはP15－1～61をご覧下さい。
■ カスタム製品のリピート注文品は5%割引致します。

■ Raspberry Pi 4B専用アクリルケースです。
■ ノーマルタイプ、2層タイプ、フランジタイプの計3機種が選択可能です。

■ Raspberry Pi ボード(基板)の販売はしておりません。

※エタノールやアルコール液を使用するとクラックを発生させる原因となります。汚れを拭き取る場合は中性洗剤を薄めて使用するか、アクリル用クリーナーを使用して下さい。

テクニカルデータ
使用温度範囲：−30℃～+60℃

※付属ビス：RPA-4B-1　ローレットビス×8
RPA-4B-2　ローレットビス×8
RPA-4B-1F　ローレットビス×4
皿M3×8三価クロメート×4

構成内容

No.	名 称	個 数	材 質	色 / 表面処理
1	上カバー	1	アクリル板 t2.0	透明
2	下カバー	1	アクリル板 t2.0	透明
3	パネル	4	アクリル板 t2.0	透明
4	支柱	4	アルミ押出材A6063S-T5	シルバーアルマイト＆クリア塗装
5	取付用ローレットビス(M3×8)※	4 / 8	真ちゅう	ニッケルメッキ
6	基板固定用スペーサー	4	真ちゅう	ニッケルメッキ
7	Raspberry Pi取付用ビス(ナベM2.5×4)	4	鉄	三価クロメート
8	スペーサー取付用ビス(皿M2.5×5)	4	鉄	三価クロメート

外観寸法図

■ 各型番の詳細はホームページよりCAD図・PDF図・3DCADデータをダウンロードしてご確認下さい。

RPA-4B-1

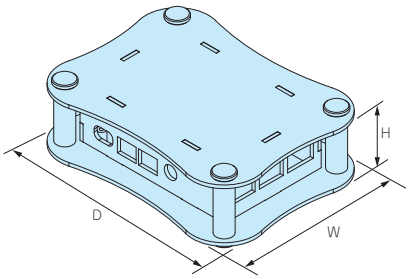

RPA-4B-2

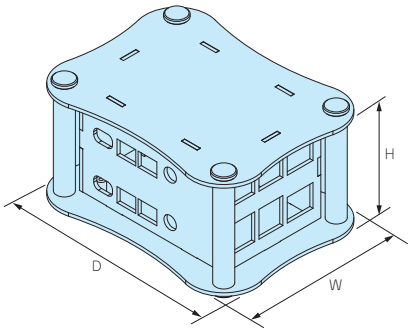

RPA-4B-1F

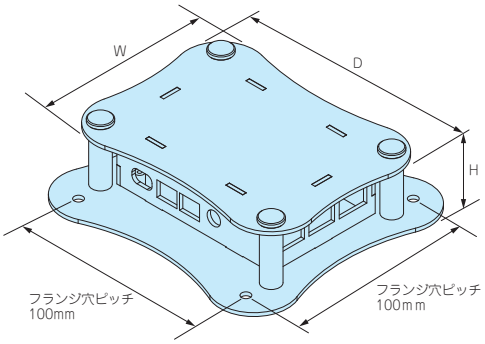

型番・寸法・標準価格

型　番	外形寸法			付属品	自 重 (g)	標準価格 (税別)
	W	H	D			
RPA-4B-1	95	34	125	貼付ゴム足	118	3,190
RPA-4B-2	95	62	125	貼付ゴム足 丸型スペーサー(M2.5×25)	171.5	3,810
RPA-4B-1F	95	34	125	–	118.5	3,190

■ 貼付ゴム足…ポリウレタン/透明　丸型スペーサー…真ちゅう/ニッケルメッキ

Raspberry Pi ケースのカスタマイズ製作

オリジナルプリント(インクジェット印刷)　詳細はP15－23～26

インクジェット印刷機により、低イニシャルコストで１個から印刷が可能です。

カラーバリエーション

色はクリア以外にもスモーク系や他の色でも製作可能です。

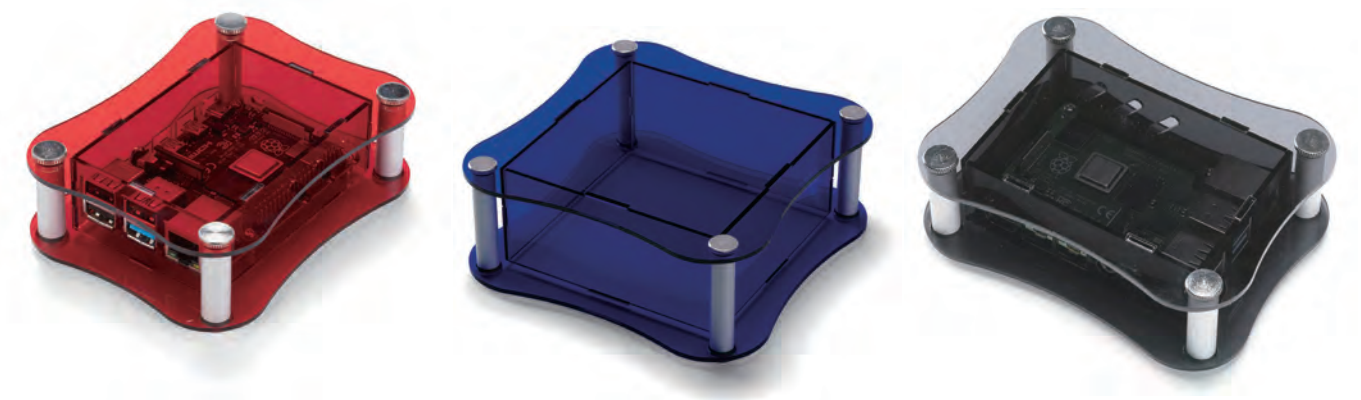

型番目次/Photo INDEX
プラスチックケース
キャリングケース
防水・防塵樹脂ボックス
防水・防塵アルミ/ステンレスボックス
端子ボックス/防水コネクタ/ケーブルグランド
アルミサッシケース
アルミフレーム/ヒートシンクケース
メタルケース
Raspberry Piケース
フリーサイズケース/フリーサイズパネル
ラックケース/サブラック
棚板/ラックパネル
電池ホルダー/電池ボックス
アクセサリー/機構部品
カスタム製品
技術資料/各種ご案内

個性的デザインかつ使い易さ重視のアルミケース!

湾曲したデザインでありながら、パネル6面が平板で加工や組込みがし易い斬新な構造

型番目次/ Photo INDEX
プラスチックケース
キャリングケース
防水・防塵樹脂ボックス
防水・防塵アルミ/ステンレスボックス
端子ボックス/防水コネクタ/ケーブルグランド
アルミサッシケース
アルミフレーム/ヒートシンクケース
メタルケース
Raspberry Piケース
フリーサイズケース/フリーサイズパネル
ラックケース/サブラック
棚板/ラックパネル
電池ホルダー/電池ボックス
アクセサリー/機構部品
カスタム製品
技術資料/各種ご案内

組込みコンピューター

Raspberry Pi ケース

オーディオアンプ

電源ボックス

アルミケースのカスタマイズは1個からタカチにお任せ下さい。

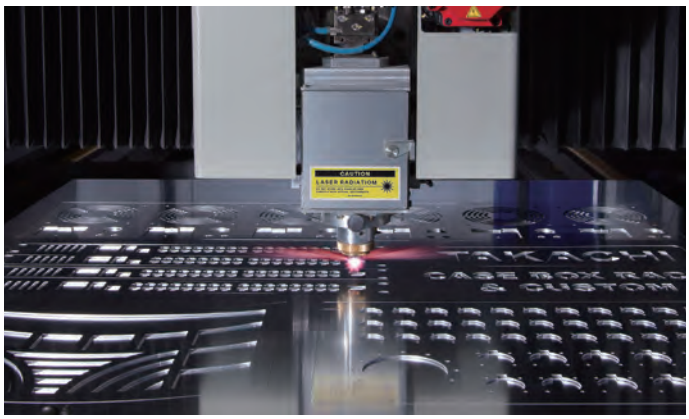

タカチではファイバーレーザー加工機により、アルミ板加工をより高品質に速く加工する事が可能です。(P15-13～14)

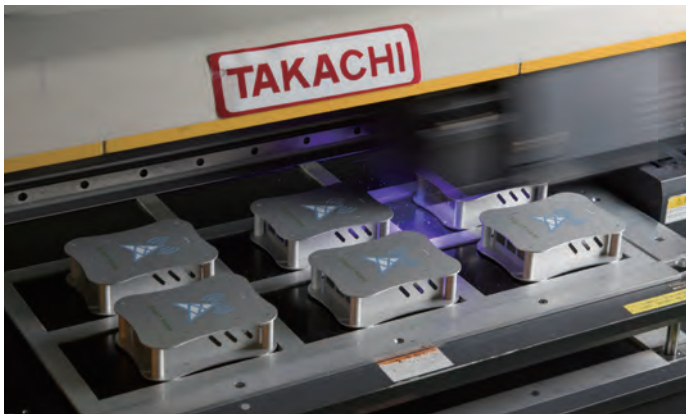

インクジェット印刷機により、低イニシャルコストで1個から印刷が可能。版を作らないデータによる印刷なので、初期費用を抑えられます。一度にフルカラーでの印刷が可能、多色印刷でも単色と同コスト。写真画像の印刷やグラデーションをかける事も可能です。AI データ(イラストレーター)でご依頼いただくと初期費用が大幅ダウン致します。(P15-23～26)

プレス圧入で、スペーサーやナットを取付ける事が可能。タカチでは、100 種類以上のクリンチングスペーサー・ナットを常時在庫、短納期で取付対応が可能です。溶接でアルミスタッドを取付ける事も可能です。(P15-47～54)

カラーアルマイト・塗装

型番目次/Photo INDEX
プラスチックケース
キャリングケース
防水・防塵樹脂ボックス
防水・防塵アルミ/ステンレスボックス
端子ボックス/防水コネクタ/ケーブルグランド
アルミサッシケース
アルミフレーム/ヒートシンクケース
メタルケース
Raspberry Piケース
フリーサイズケース/フリーサイズパネル
ラックケース/サブラック
棚板/ラックパネル
電池ホルダー/電池ボックス
アクセサリー/機構部品
カスタム製品
技術資料/各種ご案内

ALR SERIES 曲線型アルミケース

NEW

■ カスタム製品（穴加工・インクジェット印刷・塗装）についてはP15-1～61をご覧下さい。
■ カスタム製品のリピート注文品は5%割引致します。

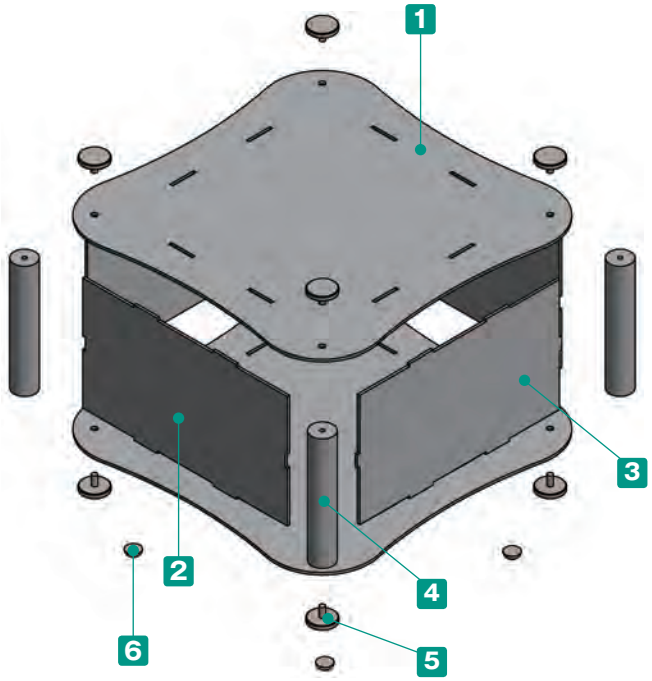

■ カバーが曲線形状で4隅に支柱を使用したアルミケースです。
■ 6サイズからご選択いただけます。
■ デザイン性がありながら、パネルが平板構造で加工しやすいケースになっております。
■ ALR11-5-17、11-8-17はユーロ基板、
ALR18-7-18、18-10-18はMini ITX基板に適合しております。
■ ケースは立ててもご使用いただけます。
■ 取付ビスはローレットビスの為、手で取り外しが出来ます。

■ お客様のご指定サイズで製作できるフリーサイズケース
ALRFシリーズはP10-13～16をご覧下さい。

構成内容

No.	名　称	個　数	材　質	色 / 表面処理
1	上下カバー	各1	アルミ板 A1100P	シルバーアルマイト
2	Wパネル	2	アルミ板 A1100P	シルバーアルマイト
3	Dパネル	2	アルミ板 A1100P	シルバーアルマイト
4	支柱	4	アルミ押出材 A6063S-T5	シルバーアルマイト
5	取付用ローレットビス	8	真ちゅう	ニッケルメッキ
6	ゴム足	4	ポリウレタン	透明

型番目次/Photo INDEX
プラスチックケース
キャリングケース
防水・防塵樹脂ボックス
防水・防塵アルミ/ステンレスボックス
端子ボックス/防水コネクタ/ケーブルグランド
アルミサッシケース
アルミフレーム/ヒートシンクケース
メタルケース
Raspberry Piケース
フリーサイズケース/フリーサイズパネル
ラックケース/サブラック
棚板/ラックパネル
電池ホルダー/電池ボックス
アクセサリー/機構部品
カスタム製品
技術資料/各種ご案内

外観寸法図

■ 下記図面は代表共通図です。
各型番の詳細はホームページよりCAD図・PDF図、3DCADデータをダウンロードしてご確認下さい。

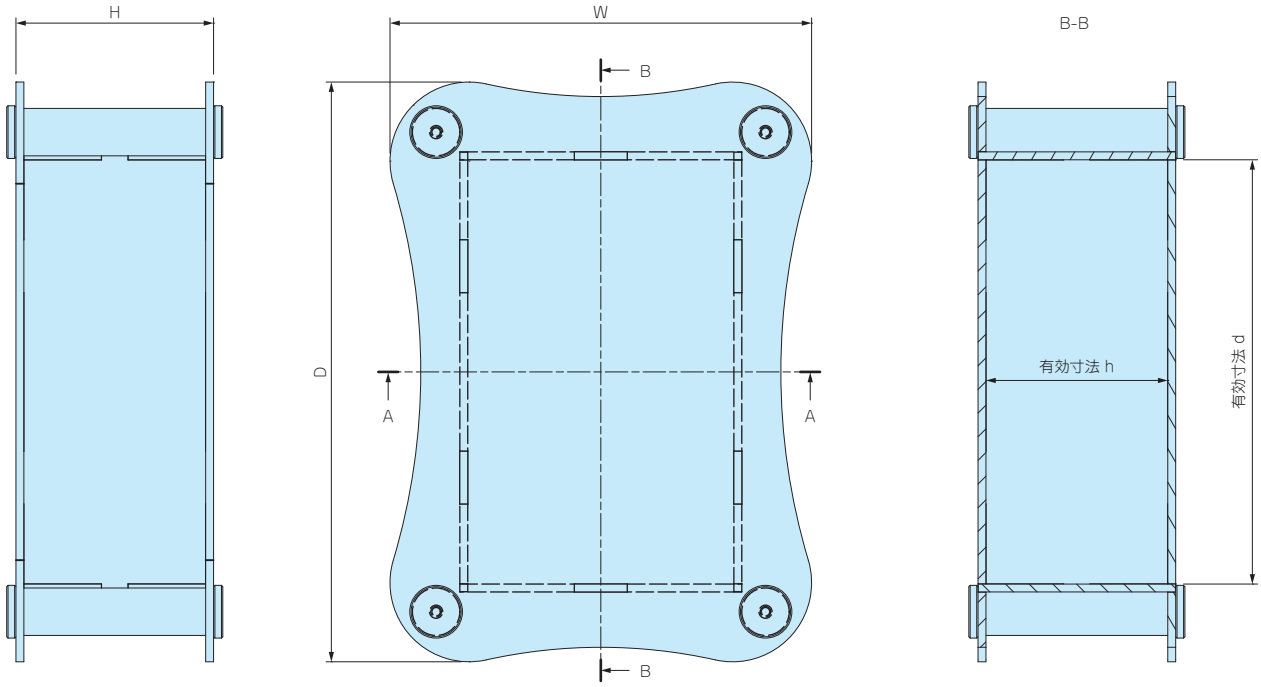

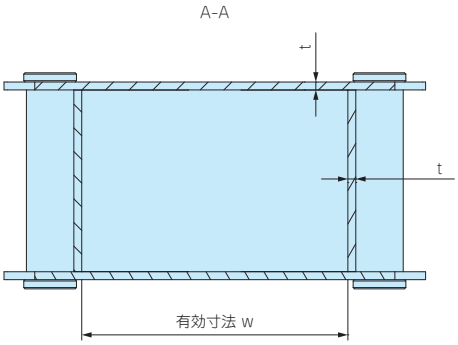

型番・寸法・標準価格

型　番	外形寸法			有効寸法（内部）			板厚 t	付属ローレットビス	適合ボードサイズ	自重(g)	標準価格(税別)
	W	H	D	w	h	d					
ALR10- 5-10	140	50	140	101	47	101	1.5	M3用	—	274	3,710
ALR11- 5-17	163	45	223	101	41	161	2	M4用	ユーロ基板（100×160）	653	6,080
ALR11- 8-17	163	75	223	101	71	161	2	M4用		816.5	6,300
ALR18- 7-18	237	65	237	171	61	171	2	M4用	Mini ITX（170×170）	1,004	7,360
ALR18-10-18	237	100	237	171	96	171	2	M4用		1,225	7,680
ALR30- 7-20	362	70	264	296	66	196	2	M4用	—	1,536	10,570

■ 同構造のスケルトンタイプ、フリーサイズもございます。

スケルトンケース
SKLシリーズ　P1-59～60

スケルトンフリーサイズケース
SKLFシリーズ　P10-27～30

曲線型アルミフリーサイズケース
ALRFシリーズ　P10-13～16

「見せる」にこだわった新感覚スケルトンケース

組込みコンピューター

Raspberry Pi ケース

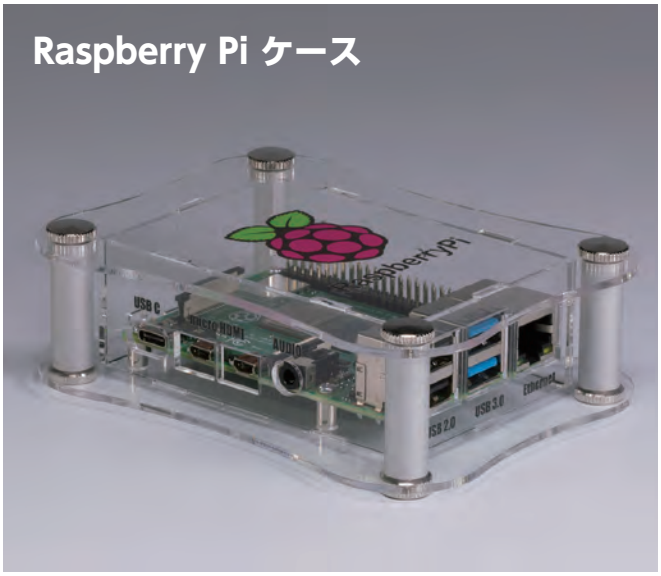

ディスプレイケース

温度表示機

型番目次/Photo INDEX
プラスチックケース
キャリングケース
防水・防塵樹脂ボックス
防水・防塵アルミ/ステンレスボックス
端子ボックス/防水コネクタ/ケーブルグランド
アルミサッシケース
アルミフレーム/ヒートシンクケース
メタルケース
Raspberry Piケース
フリーサイズケース/フリーサイズパネル
ラックケース/サブラック
棚板/ラックパネル
電池ホルダー/電池ボックス
アクセサリー/機構部品
カスタム製品
技術資料/各種ご案内

スケルトンケースのカスタマイズ製作

オリジナルプリント（インクジェット印刷）

インクジェット印刷機により、低イニシャルコストで１個から印刷が可能です。

材質変更

弊社 アルミケースの天板をアクリル板に変更し、
デモ機等にもご使用いただけます。（使用型番：FCシリーズ）

アクリル板を表側に取り付ける事により、
化粧パネルとしてもご使用いただけます。（使用型番：AWAシリーズ）

カラーバリエーション

色はクリア以外にもスモーク系や他の色でも製作可能です。

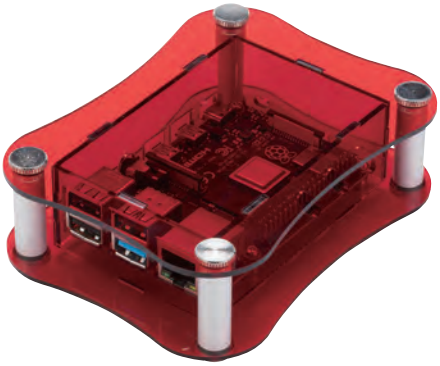

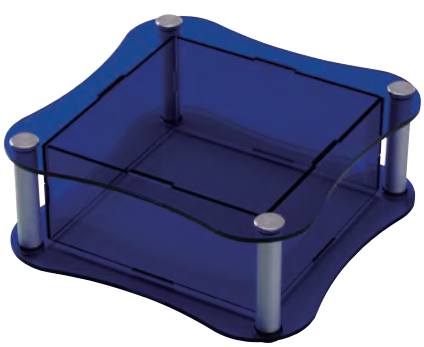

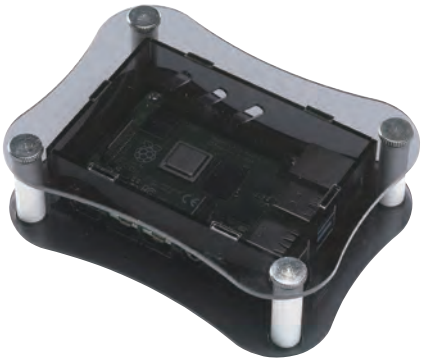

SKSF SERIES アクリルフリーサイズケース

NEW

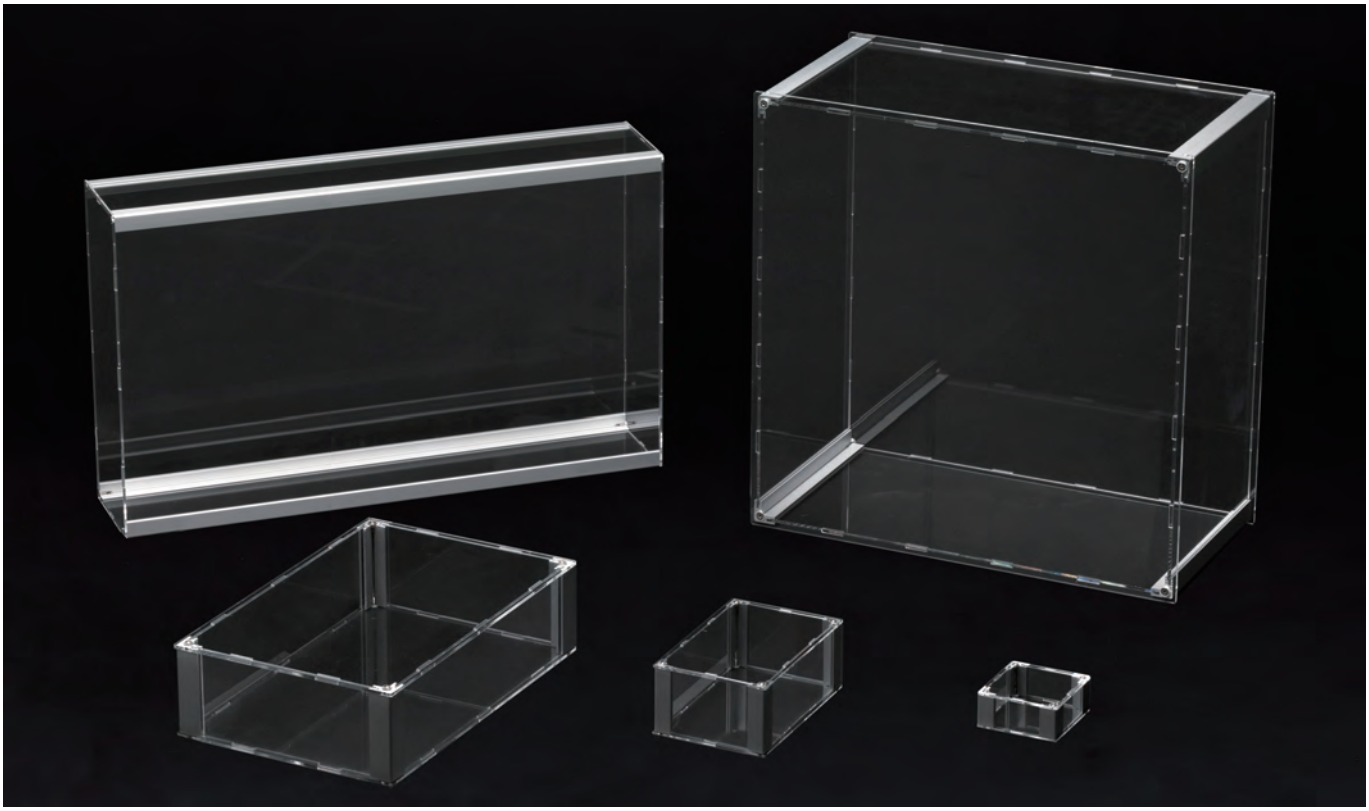

■ カスタム製品（穴加工・インクジェット印刷）についてはP15-1～61をご覧下さい。
■ カスタム製品のリピート注文品は5%割引致します。

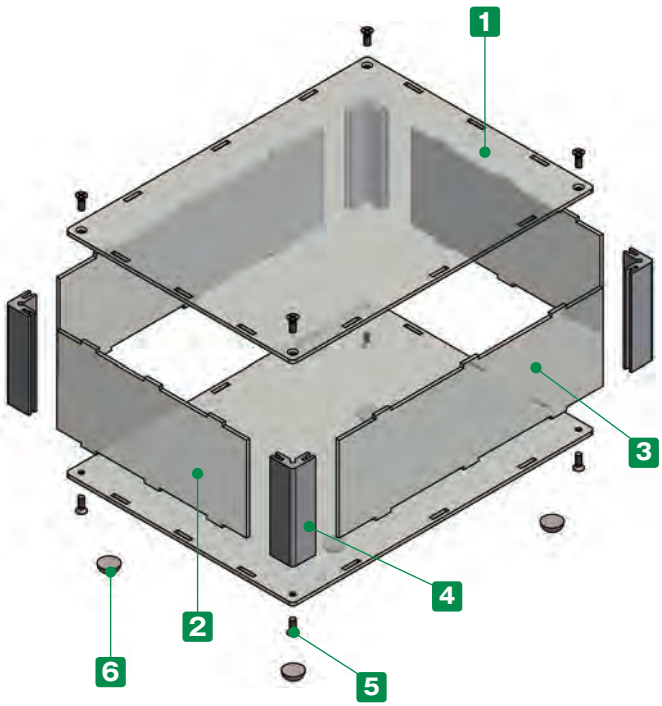

■ 4角にアルミ押出材を使用しておりますので、ビスでしっかり固定出来ます。
■ 幅（W）と奥行き（D）は50～500mmまで、高さ（H）は30～500mmまで三方向1mm単位で指定出来るフリーサイズケースです。

※エタノールやアルコール液を使用すると割れを発生させる原因となります。汚れを取る場合は中性洗剤を薄めるかアクリル用クリーナーを使用下さい。

■ 注意事項

・幅、奥行き寸法の大きいサイズはカバー中央部を持ち上げるとカバーが浮いてしまう可能性がございますので使用する際はご注意下さい。

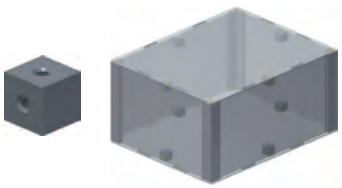

カバーの浮きを無くしたい場合はオプションのキューブスペーサーをご利用下さい。
（P14-4 掲載）

構成内容

No.	名　称	個　数	材　質	色 / 表面処理
1	上下カバー	各1	アクリル板	透明
2	Wパネル	2	アクリル板	透明
3	Dパネル	2	アクリル板	透明
4	支柱	4	アルミ押出材 A6063S-T5	シルバーアルマイト
5	取付ビス（六角穴付皿M3またはM4）	8	ステンレス	無処理
6	ゴム足	0又は5	ポリウレタン	透明

■ 六角レンチ付です。

1 サイズ選定

三方向1mm単位のフリーサイズでご指定いただけます。

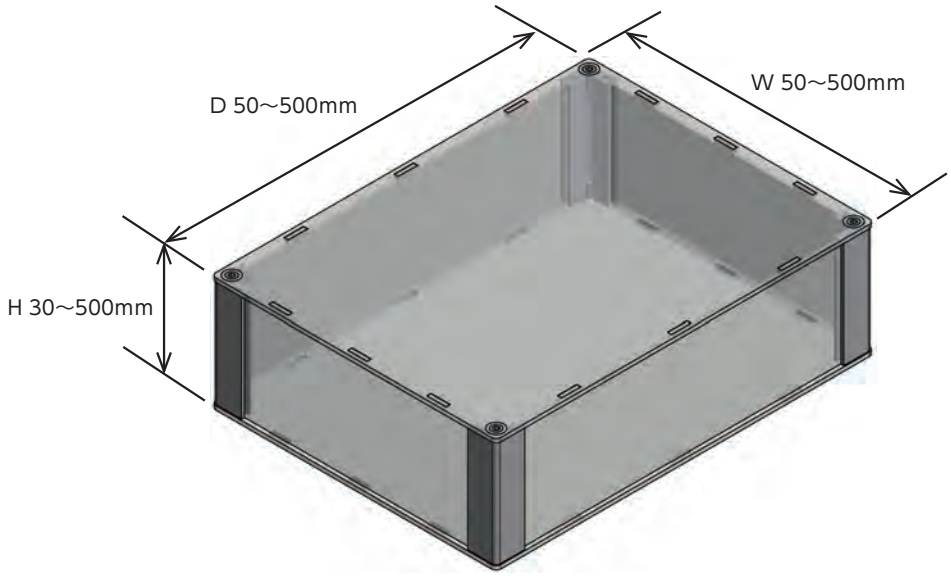

■ 板厚、取付ビス、支柱はW・Dサイズにより下記仕様となります。
(P10-21の標準価格表をご参照下さい。)

【K15】タイプ

W300・D300 以下
板厚：t2.0
取付ビス：M3
支柱：15 × 15

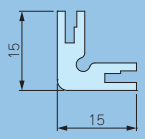

【K20】タイプ

W500・D500 以下
板厚：t3.0
取付ビス：M4
支柱：20 × 20

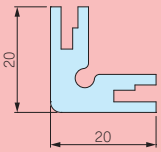

2 ゴム足選定

記号	A	H	入数 / 袋	標準価格(税別) / 袋
N(無し)	—	—	—	—
S	11.2	5.1	5	▲330
L	15.7	7.9	5	▲550

■ 貼付ゴム足なので任意の位置に取付け出来ます。
■ ゴム足付はP10-21 標準価格表に上記価格がプラスとなります。
▲は値上げした製品です。

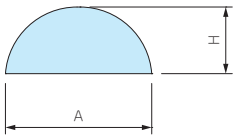

型番記入方法

ご注文の際は □ 内に 1～2 の選択項目に合った寸法や記号を記入して下さい。

ケース型番　SKSF □ W － □ H － □ D □ タイプ □ ゴム足

例：W100 - H50 - D135 ゴム足 S の場合

SKSF　100 W － 50 H － 135 D　K15 タイプ　S ゴム足

納　期

実働7日目発送(穴加工無し、穴加工付き共に)
受注日および土・日・祭日は実働日に含まれません。
納期は基準納期です。数量、追加工内容によっては変わる場合はございます。

価　格

標準価格表 P10-21 をご覧下さい。

型番目次/Photo INDEX
プラスチックケース
キャリングケース
防水・防塵樹脂ボックス
防水・防塵アルミ/ステンレスボックス
端子ボックス/防水コネクタ/ケーブルグランド
アルミサッシケース
アルミフレーム/ヒートシンクケース
メタルケース
Raspberry Piケース
フリーサイズケース/フリーサイズパネル
ラックケース/サブラック
棚板/ラックパネル
電池ホルダー/電池ボックス
アクセサリー/機構部品
カスタム製品
技術資料/各種ご案内

標準価格表（税別）

1台～3台までは同単価です。

4台以上は価格が下がりますので別途お見積り致します。
お見積りはお引き合確認後、早急にご回答致します。

価格例

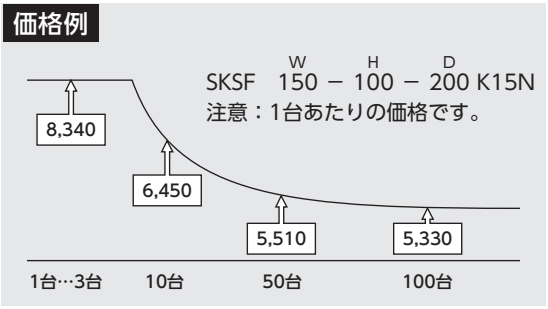

【K15】タイプ：t2.0、取付ビス：M3、支柱：15×15

【K20】タイプ：t3.0、取付ビス：M4、支柱：20×20

W	H ＼ D	50～100	101～150	151～200	201～250	251～300	301～350	351～400	401～450	451～500
50～100	30～100	7,560	7,930	8,070	8,220	8,370	9,130	9,310	9,490	9,650
	101～200	8,180	8,560	8,790	9,050	9,270	10,370	10,640	11,360	11,620
	201～300	8,680	9,200	9,500	9,790	10,100	12,020	12,390	12,740	13,100
	301～400	9,660	10,200	10,570	11,400	11,780	13,650	14,090	15,520	15,990
	401～500	10,180	11,260	11,710	12,140	12,600	15,840	16,370	16,920	17,450
101～150	30～100	7,930	8,140	8,340	8,520	9,320	9,570	9,790	10,010	10,680
	101～200	8,560	8,810	9,090	9,390	10,600	10,870	11,190	11,940	12,700
	201～300	9,200	9,590	9,910	10,250	11,880	12,670	13,070	13,480	14,700
	301～400	10,200	10,620	11,030	11,890	13,910	14,310	15,210	16,300	17,230
	401～500	11,260	12,190	12,690	13,170	15,990	17,050	17,630	18,230	19,260
151～200	30～100	8,070	8,340	8,570	9,420	9,680	9,970	10,240	10,960	11,220
	101～200	8,790	9,090	9,380	10,690	11,040	11,360	11,720	12,980	13,330
	201～300	9,500	9,910	10,300	11,970	12,410	13,250	13,690	14,970	15,430
	301～400	10,570	11,030	11,480	14,010	14,540	15,390	15,920	17,500	18,050
	401～500	11,710	12,690	13,200	16,070	16,700	17,830	18,460	19,520	20,170
201～250	30～100	8,220	8,520	9,420	9,720	10,040	10,370	11,140	11,450	11,760
	101～200	9,050	9,390	10,690	11,140	11,540	11,910	12,760	13,610	14,410
	201～300	9,790	10,250	11,970	12,460	12,940	13,830	15,160	15,660	16,140
	301～400	11,400	11,890	14,010	15,030	16,010	16,520	17,550	18,710	19,320
	401～500	12,140	13,170	16,070	16,740	17,430	18,590	19,720	20,380	21,650
251～300	30～100	8,370	9,320	9,680	10,040	10,400	11,220	11,590	11,940	12,300
	101～200	9,270	10,600	11,040	11,540	11,990	12,850	13,290	14,580	15,030
	201～300	10,100	11,880	12,410	12,940	13,490	15,260	15,790	16,320	16,860
	301～400	11,780	13,910	14,540	16,010	16,650	17,630	18,250	19,490	20,120
	401～500	12,600	15,990	16,700	17,430	18,140	19,800	20,520	21,830	22,540
301～350	30～100	9,130	9,570	9,970	10,370	11,220	11,670	12,080	12,470	13,880
	101～200	10,370	10,870	11,360	11,910	12,850	13,330	14,230	15,160	16,250
	201～300	12,020	12,670	13,250	13,830	15,260	16,300	16,870	17,450	18,630
	301～400	13,650	14,310	15,390	16,520	17,630	18,300	18,990	20,250	22,110
	401～500	15,840	17,050	17,830	18,590	19,800	21,160	22,510	23,280	24,640
351～400	30～100	9,310	9,790	10,240	11,140	11,590	12,080	12,530	13,960	14,410
	101～200	10,640	11,190	11,720	12,760	13,290	14,230	14,760	16,340	16,870
	201～300	12,390	13,070	13,690	15,160	15,790	16,870	17,500	18,710	19,360
	301～400	14,090	15,210	15,920	17,550	18,250	18,990	19,710	22,200	22,930
	401～500	16,370	17,630	18,460	19,720	20,520	22,510	23,320	24,720	25,520
401～450	30～100	9,490	10,010	10,960	11,450	11,940	12,470	13,960	14,460	14,940
	101～200	11,360	11,940	12,980	13,610	14,580	15,160	16,340	17,380	17,960
	201～300	12,740	13,480	14,970	15,660	16,320	17,450	18,710	19,400	20,660
	301～400	15,520	16,300	17,500	18,710	19,490	20,250	22,200	23,560	24,320
	401～500	16,920	18,230	19,520	20,380	21,830	23,280	24,720	25,580	26,430
451～500	30～100	9,650	10,680	11,220	11,760	12,300	13,880	14,410	14,940	15,480
	101～200	11,620	12,700	13,330	14,410	15,030	16,250	16,870	17,960	18,590
	201～300	13,100	14,700	15,430	16,140	16,860	18,630	19,360	20,660	21,380
	301～400	15,990	17,230	18,050	19,320	20,120	22,110	22,930	24,320	25,150
	401～500	17,450	19,260	20,170	21,650	22,540	24,640	25,520	26,430	27,340

■ 貼付ゴム足は上記価格にSサイズがプラス￥330（税別）、Lサイズがプラス￥550（税別）になります。

※表示の価格は改定後の価格です。

型番目次/Photo INDEX
プラスチックケース
キャリングケース
防水・防塵樹脂ボックス
防水・防塵アルミ/ステンレスボックス
端子ボックス/防水コネクタ/ケーブルグランド
アルミサッシケース
アルミフレーム/ヒートシンクケース
メタルケース
Raspberry Piケース
フリーサイズケース/フリーサイズパネル
ラックケース/サブラック
棚板/ラックパネル
電池ホルダー/電池ボックス
アクセサリー/機構部品
カスタム製品
技術資料/各種ご案内

外観寸法図

■ 下記図面は代表共通図です。
各型番の詳細はホームページよりCAD図・PDF図をダウンロードしてご確認下さい。

【K15】タイプ：t2.0、取付ビス：M3、支柱：15×15

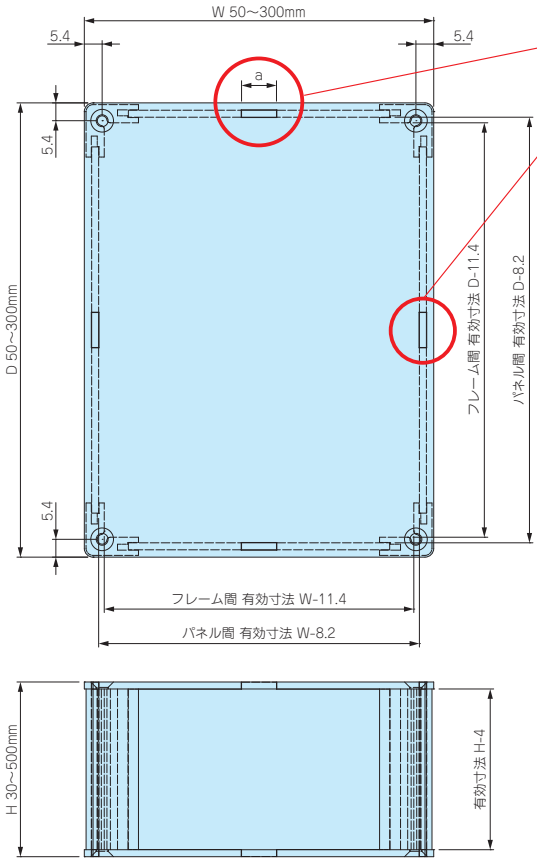

幅(W)、奥行き(D)寸法によりハメ込み部aの寸法、箇所数が異なります。
下記表をご確認下さい。

W寸法	ハメ込み部 a	箇所数(片側)
50～100	10mm	1
101～150	20mm	1
151～200	20mm	2
201～300	20mm	3

D寸法	ハメ込み部 a	箇所数(片側)
50～100	10mm	1
101～150	20mm	1
151～200	20mm	2
201～300	20mm	3

【K20】タイプ：t3.0、取付ビス：M4、支柱：20×20

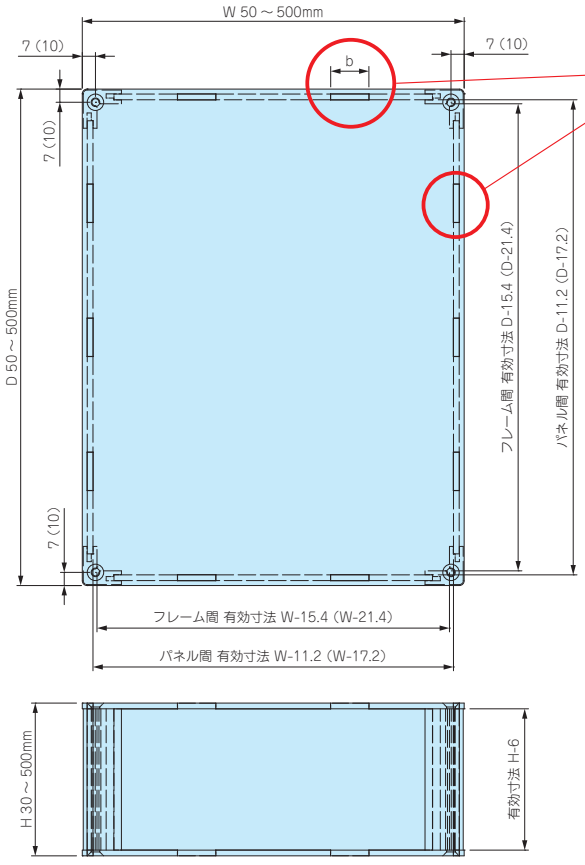

幅(W)、奥行き(D)寸法によりハメ込み部bの寸法、箇所数が異なります。
下記表をご確認下さい。

W寸法	ハメ込み部 b	箇所数(片側)
50～100	10mm	1
101～150	20mm	1
151～200	20mm	2
201～300	20mm	3
301～400	20mm	4
401～500	20mm	5

D寸法	ハメ込み部 b	箇所数(片側)
50～100	10mm	1
101～150	20mm	1
151～200	20mm	2
201～300	20mm	3
301～400	20mm	4
401～500	20mm	5

※図面上( )内の数値はW・D寸法 301mm以上の寸法になります。

SKGF SERIES コーナーガード付アクリルフリーサイズケース NEW

■ カスタム製品（穴加工・インクジェット印刷）についてはP15-1～61をご覧下さい。
■ カスタム製品のリピート注文品は5%割引致します。

■ コーナーにエラストマ性の耐衝撃ガードを使用したアクリルケースです。
■ 幅（W）と奥行き（D）は55～500mmまで、高さ（H）は30～500mmまで三方向1mm単位で指定出来るフリーサイズケースです。

※エタノールやアルコール液を使用すると割れを発生させる原因となります。
汚れを取る場合は中性洗剤を薄めるかアクリル用クリーナーを使用下さい。

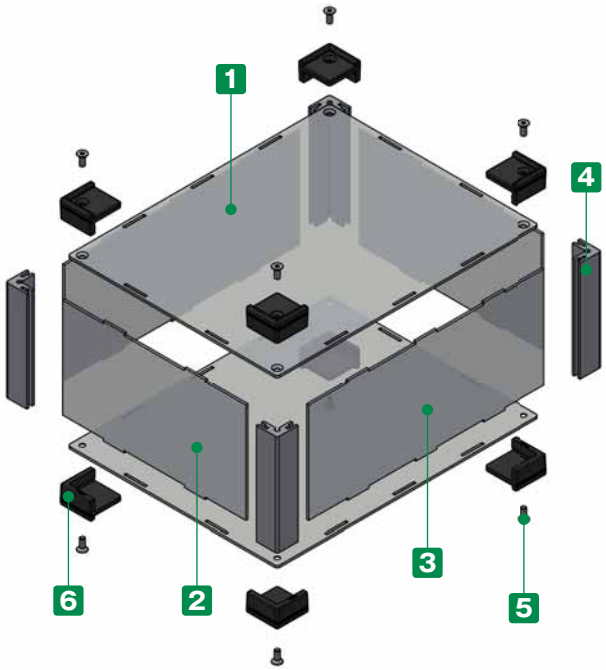

■ 注意事項

・幅、奥行き寸法の大きいサイズはカバー中央部を持ち上げるとカバーが浮いてしまう可能性がございますので使用する際はご注意下さい。

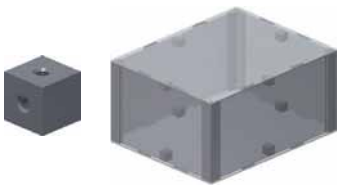

カバーの浮きを無くしたい場合はオプションのキューブスペーサーをご利用下さい。
（P14–4 掲載）

構成内容

No.	名　称	個　数	材　質	色 / 表面処理
1	上下カバー	各1	アクリル板	透明
2	Wパネル	2	アクリル板	透明
3	Dパネル	2	アクリル板	透明
4	支柱	4	アルミ押出材 A6063S-T5	シルバーアルマイト
5	取付ビス（六角穴付皿M3またはM4）	8	ステンレス	無処理
6	コーナーガード	8	TPE	ブラック・グレー

■ 六角レンチ付です。

型番目次/Photo INDEX
プラスチックケース
キャリングケース
防水・防塵樹脂ボックス
防水・防塵アルミ/ステンレスボックス
端子ボックス/防水コネクタ/ケーブルグランド
アルミサッシケース
アルミフレーム/ヒートシンクケース
メタルケース
Raspberry Piケース
フリーサイズケース/フリーサイズパネル
ラックケース/サブラック
棚板/ラックパネル
電池ホルダー/電池ボックス
アクセサリー/機構部品
カスタム製品
技術資料/各種ご案内

1 サイズ選定

三方向1mm単位のフリーサイズでご指定いただけます。

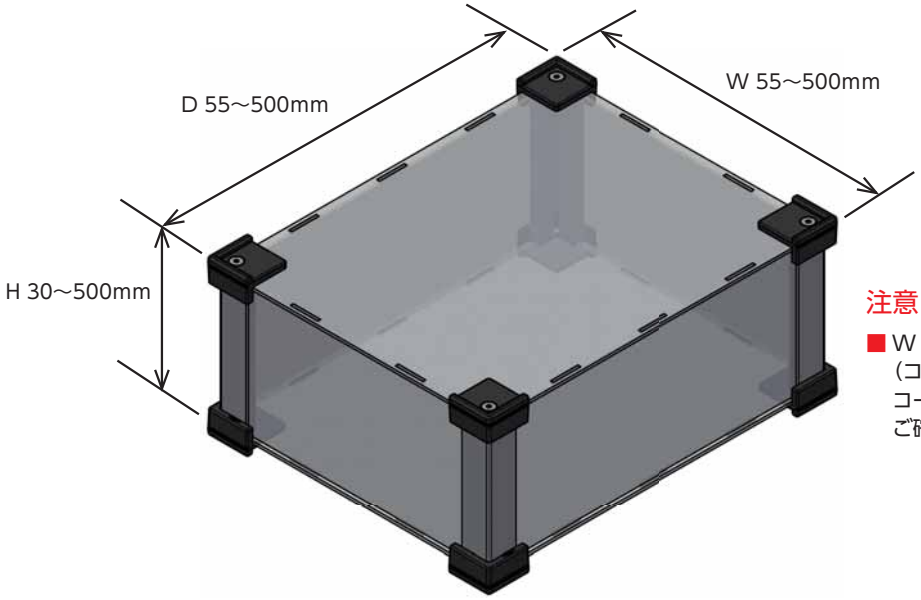

注意

■ W・H・D寸法はアクリルケースの外形寸法です。
(コーナーガードの厚みは含んでおりません。)
コーナーガードを含んだ寸法はCAD図、PDF図をご確認下さい。

■ 板厚、取付ビス、支柱はW・Dサイズにより下記仕様となります。
(P10-25の標準価格表をご参照下さい。)

【K15】タイプ

W300・D300 以下
板厚：t2.0
取付ビス：M3
支柱：15 × 15

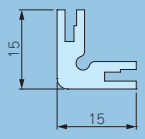

【K20】タイプ

W500・D500 以下
板厚：t3.0
取付ビス：M4
支柱：20 × 20

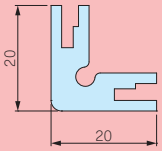

2 カラー選定

下記2タイプの色仕様からご選択いただけます。

記号	B ブラック	G グレー
色		

型番記入方法

ご注文の際は □ 内に 1～2 の選択項目に合った寸法や記号を記入して下さい。

ケース型番　SKGF □ – □ – □ □ – □

W　H　D　タイプ　色記号

例：W100 - H60 - D180 色記号Gの場合

SKGF 100 – 60 – 180 K15 – G

納　期　実働7日目発送(穴加工無し、穴加工付き共に)　受注日および土・日・祭日は実働日に含まれません。納期は基準納期です。数量、追加工内容によっては変わる場合はございます。

価　格　標準価格表 P10-25をご覧下さい。

型番目次/Photo INDEX
プラスチックケース
キャリングケース
防水・防塵樹脂ボックス
防水・防塵アルミ/ステンレスボックス
端子ボックス/防水コネクタ/ケーブルグランド
アルミサッシケース
アルミフレーム/ヒートシンクケース
メタルケース
Raspberry Piケース
フリーサイズケース/フリーサイズパネル
ラックケース/サブラック
棚板/ラックパネル
電池ホルダー/電池ボックス
アクセサリー/機構部品
カスタム製品
技術資料/各種ご案内

標準価格表（税別）

1台～3台までは同単価です。

4台以上は価格が下がりますので別途お見積り致します。
お見積りはお引き合確認後、早急にご回答致します。

価格例

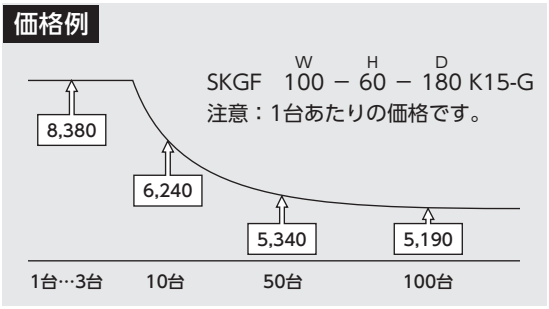

【K15】タイプ：t2.0、取付ビス：M3、支柱：15×15

【K20】タイプ：t3.0、取付ビス：M4、支柱：20×20

W	H ＼ D	55～100	101～150	151～200	201～250	251～300	301～350	351～400	401～450	451～500
55～100	30～100	7,880	8,230	8,380	8,520	8,660	9,590	9,770	9,940	10,110
	101～200	8,470	8,860	9,090	9,350	9,570	10,830	11,100	11,820	12,080
	201～300	8,990	9,500	9,800	10,090	10,410	12,480	12,850	13,200	13,550
	301～400	9,960	10,490	10,880	11,700	12,080	14,110	14,550	15,970	16,450
	401～500	10,490	11,550	12,010	12,460	12,900	16,290	16,820	17,380	17,910
101～150	30～100	8,230	8,460	8,640	8,830	9,760	10,030	10,250	10,460	11,140
	101～200	8,860	9,120	9,380	9,690	11,030	11,320	11,640	12,400	13,150
	201～300	9,500	9,890	10,230	10,550	12,320	13,130	13,530	13,930	15,160
	301～400	10,490	10,920	11,330	12,190	14,350	14,770	15,670	16,750	17,680
	401～500	11,550	12,490	12,980	13,470	16,430	17,510	18,090	18,690	19,710
151～200	30～100	8,380	8,640	8,860	9,850	10,110	10,430	10,700	11,420	11,680
	101～200	9,090	9,380	9,680	11,130	11,480	11,820	12,170	13,440	13,790
	201～300	9,800	10,230	10,600	12,400	12,850	13,710	14,140	15,430	15,890
	301～400	10,880	11,330	11,780	14,440	14,970	15,840	16,370	17,960	18,510
	401～500	12,010	12,980	13,510	16,510	17,130	18,290	18,910	19,970	20,620
201～250	30～100	8,520	8,830	9,850	10,160	10,480	10,830	11,600	11,900	12,220
	101～200	9,350	9,690	11,130	11,580	11,980	12,360	13,210	14,060	14,860
	201～300	10,090	10,550	12,400	12,900	13,380	14,290	15,620	16,120	16,600
	301～400	11,700	12,190	14,440	15,470	16,450	16,980	18,000	19,170	19,770
	401～500	12,460	13,470	16,510	17,180	17,870	19,040	20,170	20,840	22,110
251～300	30～100	8,660	9,760	10,110	10,480	10,830	11,680	12,040	12,400	12,750
	101～200	9,570	11,030	11,480	11,980	12,430	13,310	13,740	15,040	15,490
	201～300	10,410	12,320	12,850	13,380	13,920	15,710	16,250	16,780	17,320
	301～400	12,080	14,350	14,970	16,450	17,090	18,090	18,710	19,950	20,580
	401～500	12,900	16,430	17,130	17,870	18,570	20,260	20,980	22,290	22,990
301～350	30～100	9,590	10,030	10,430	10,830	11,680	12,130	12,540	12,930	14,330
	101～200	10,830	11,320	11,820	12,360	13,310	13,790	14,690	15,620	16,710
	201～300	12,480	13,130	13,710	14,290	15,710	16,750	17,330	17,910	19,090
	301～400	14,110	14,770	15,840	16,980	18,090	18,760	19,440	20,710	22,570
	401～500	16,290	17,510	18,290	19,040	20,260	21,610	22,970	23,740	25,100
351～400	30～100	9,770	10,250	10,700	11,600	12,040	12,540	12,990	14,420	14,860
	101～200	11,100	11,640	12,170	13,210	13,740	14,690	15,220	16,800	17,330
	201～300	12,850	13,530	14,140	15,620	16,250	17,330	17,960	19,170	19,820
	301～400	14,550	15,670	16,370	18,000	18,710	19,440	20,160	22,650	23,380
	401～500	16,820	18,090	18,910	20,170	20,980	22,970	23,770	25,180	25,980
401～450	30～100	9,940	10,460	11,420	11,900	12,400	12,930	14,420	14,910	15,400
	101～200	11,820	12,400	13,440	14,060	15,040	15,620	16,800	17,840	18,420
	201～300	13,200	13,930	15,430	16,120	16,780	17,910	19,170	19,860	21,120
	301～400	15,970	16,750	17,960	19,170	19,950	20,710	22,650	24,020	24,780
	401～500	17,380	18,690	19,970	20,840	22,290	23,740	25,180	26,040	26,890
451～500	30～100	10,110	11,140	11,680	12,220	12,750	14,330	14,860	15,400	15,940
	101～200	12,080	13,150	13,790	14,860	15,490	16,710	17,330	18,420	19,040
	201～300	13,550	15,160	15,890	16,600	17,320	19,090	19,820	21,120	21,840
	301～400	16,450	17,680	18,510	19,770	20,580	22,570	23,380	24,780	25,600
	401～500	17,910	19,710	20,620	22,110	22,990	25,100	25,980	26,890	27,800

型番目次/Photo INDEX
プラスチックケース
キャリングケース
防水・防塵樹脂ボックス
防水・防塵アルミ/ステンレスボックス
端子ボックス/防水コネクタ/ケーブルグランド
アルミサッシケース
アルミフレーム/ヒートシンクケース
メタルケース
Raspberry Piケース
フリーサイズケース/フリーサイズパネル
ラックケース/サブラック
棚板/ラックパネル
電池ホルダー/電池ボックス
アクセサリー/機構部品
カスタム製品
技術資料/各種ご案内

外観寸法図

■ 下記図面は代表共通図です。
各型番の詳細はホームページよりCAD図・PDF図をダウンロードしてご確認下さい。

【K15】タイプ：t2.0、取付ビス：M3、支柱：15×15

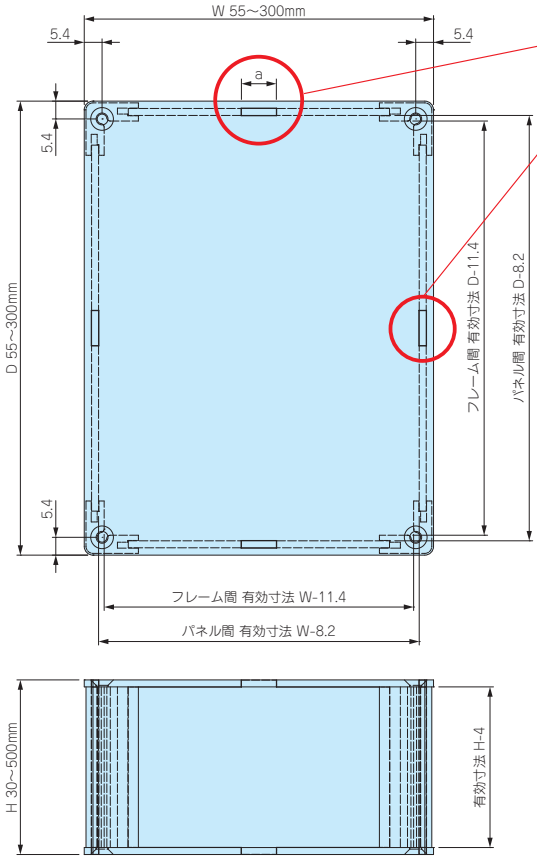

幅(W)、奥行き(D)寸法によりハメ込み部aの寸法、箇所数が異なります。
下記表をご確認下さい。

W寸法	ハメ込み部 a	箇所数(片側)
55~100	10mm	1
101~150	20mm	1
151~200	20mm	2
201~300	20mm	3

D寸法	ハメ込み部 a	箇所数(片側)
55~100	10mm	1
101~150	20mm	1
151~200	20mm	2
201~300	20mm	3

コーナーガード 寸法図

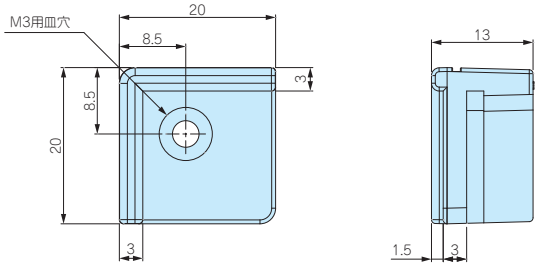

【K20】タイプ：t3.0、取付ビス：M4、支柱：20×20

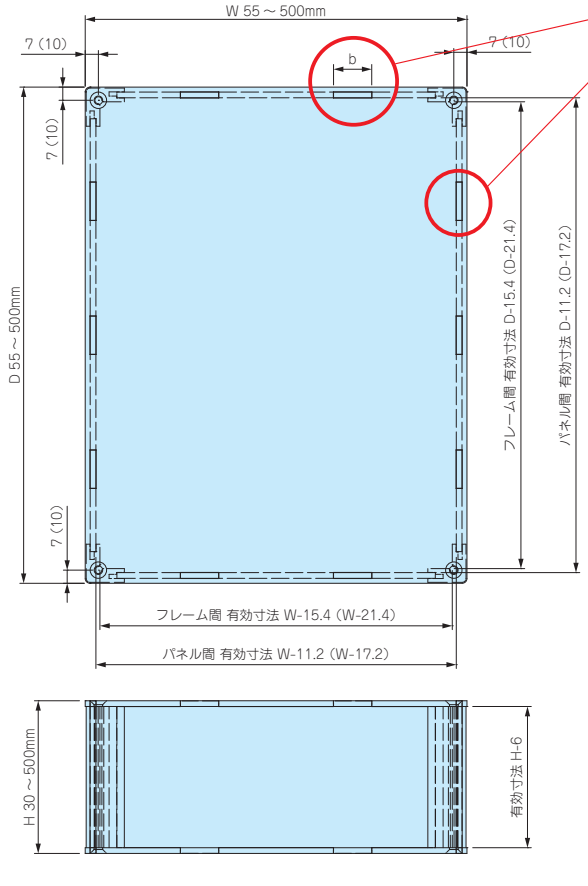

幅(W)、奥行き(D)寸法によりハメ込み部bの寸法、箇所数が異なります。
下記表をご確認下さい。

W寸法	ハメ込み部 b	箇所数(片側)
55~100	10mm	1
101~150	20mm	1
151~200	20mm	2
201~300	20mm	3
301~400	20mm	4
401~500	20mm	5

D寸法	ハメ込み部 b	箇所数(片側)
55~100	10mm	1
101~150	20mm	1
151~200	20mm	2
201~300	20mm	3
301~400	20mm	4
401~500	20mm	5

コーナーガード 寸法図

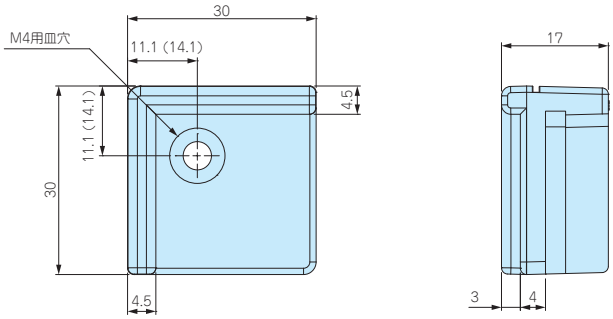

※図面上( )内の数値はW・D寸法 301mm以上の寸法になります。

SKLF SERIES スケルトンフリーサイズケース

NEW

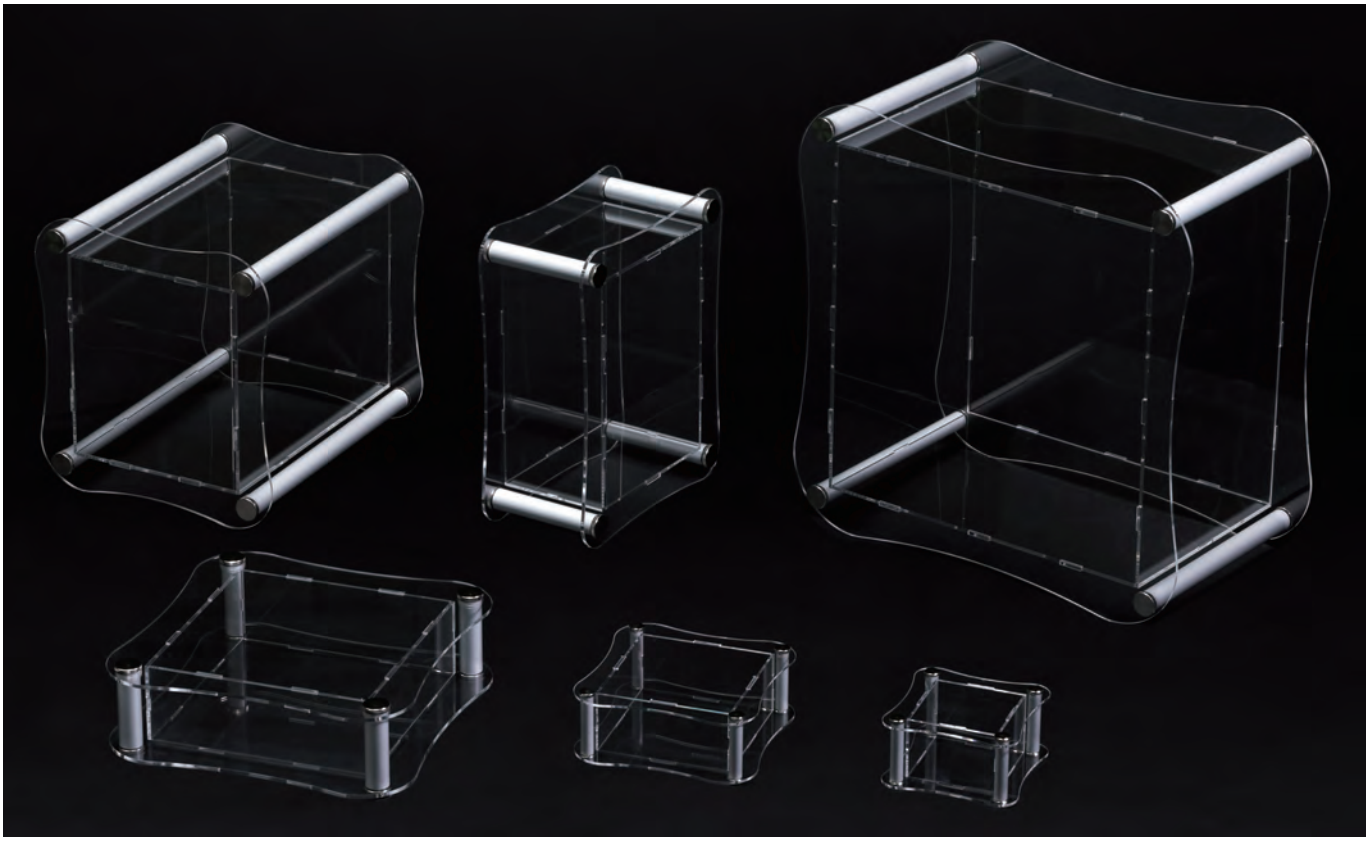

■ カスタム製品（穴加工・インクジェット印刷）についてはP15-1～61をご覧下さい。
■ カスタム製品のリピート注文品は5%割引致します。

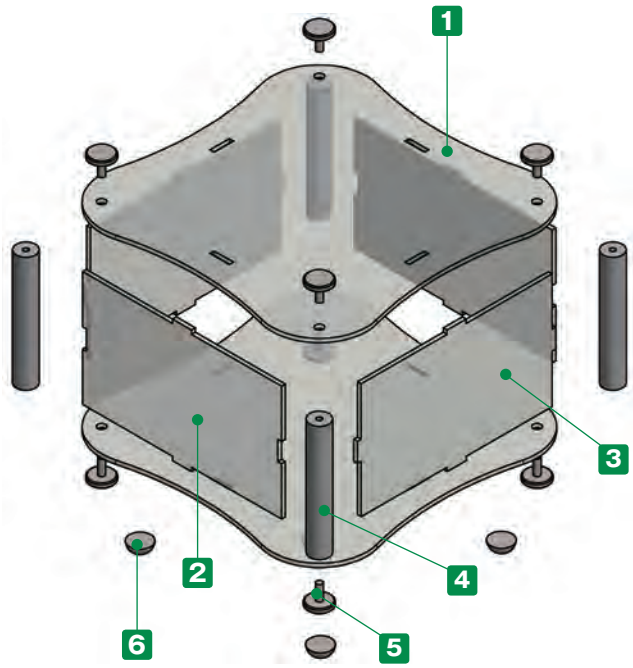

■ コーナーにアルミ円柱を使用し、湾曲デザインの高級感あるアクリルケース。
■ 幅（W）と奥行き（D）は50～500mmまで、高さ（H）は30～500mmまで三方向1mm単位で指定出来るフリーサイズケースです。
■ ローレットビスにより手で付け外し出来ますので、メンテナンスが容易です。

※エタノールやアルコール液を使用すると割れを発生させる原因となります。汚れを取る場合は中性洗剤を薄めるかアクリル用クリーナーを使用下さい。

■ 注意事項

・幅、奥行き寸法の大きいサイズはカバー中央部を持ち上げるとカバーが浮いてしまう可能性がございますので使用する際はご注意下さい。

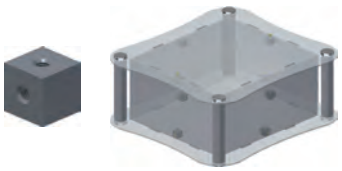

カバーの浮きを無くしたい場合はオプションのキューブスペーサーをご利用下さい。
（P14-4 掲載）

構成内容

No.	名　称	個　数	材　質	色 / 表面処理
1	上下カバー	各1	アクリル板	透明
2	Wパネル	2	アクリル板	透明
3	Dパネル	2	アクリル板	透明
4	支柱	4	アルミ押出材 A6063S-T5	シルバーアルマイト
5	取付用ローレットビス	8	真ちゅう	ニッケルメッキ
6	ゴム足	0又は5	ポリウレタン	透明

1 サイズ選定

三方向1mm単位のフリーサイズでご指定いただけます。
※指定寸法はケース外形寸法ではなく、四角部の外形寸法、
H寸法は板厚込みの寸法になりますのでご注意下さい。

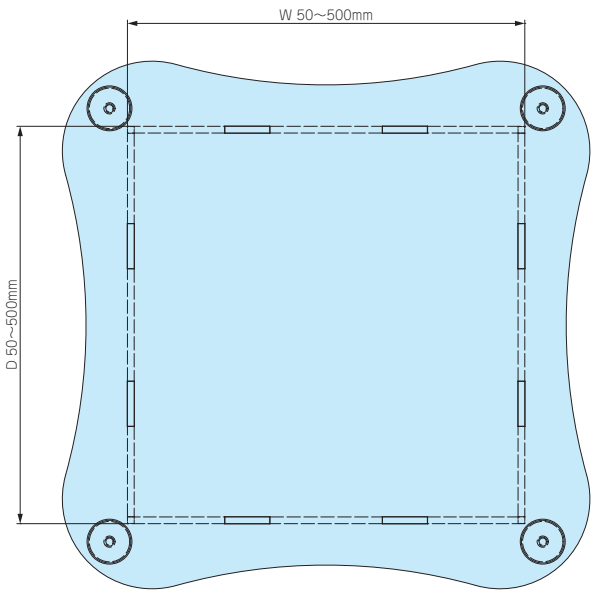

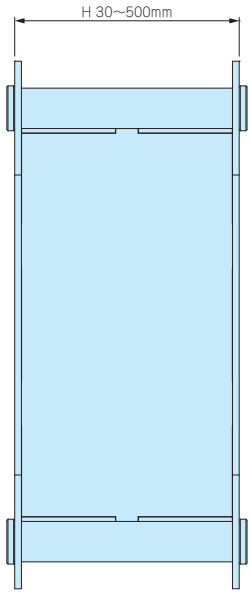

■ 板厚、ローレットビス、支柱はW・Dサイズにより下記仕様となります。
(P10-29の標準価格表をご参照下さい。)

【S10】タイプ

W150・D150 以下
板厚：t2.0
ローレットビス：M3
支柱：外形φ 10

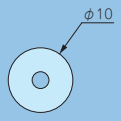

【S18】タイプ

W500・D500 以下
板厚：t3.0
ローレットビス：M4
支柱：外形φ 18

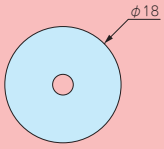

2 ゴム足選定

記号	A	H	入数 / 袋	標準価格(税別) / 袋
N(無し)	—	—	—	—
S	11.2	5.1	5	▲330
L	15.7	7.9	5	▲550

■ 貼付ゴム足なので任意の位置に取付け出来ます。
■ ゴム足付はP10-29標準価格表に上記価格がプラスとなります。
▲は値上げした製品です。

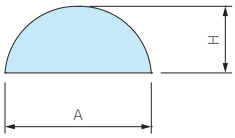

型番記入方法

ご注文の際は □ 内に 1～2 の選択項目に合った寸法や記号を記入して下さい。

ケース型番　SKLF □ - □ - □ □ □
W　H　D　タイプ　ゴム足

例：W250 - H150 - D300 ゴム足 L の場合

SKLF 250 - 150 - 300 S18 L

納　期

実働7日目発送(穴加工無し、穴加工付き共に)
受注日および土・日・祭日は実働日に含まれません。
納期は基準納期です。数量、追加工内容によっては変わる場合はございます。

価　格

標準価格表 P10-29 をご覧下さい。

型番目次/Photo INDEX
プラスチックケース
キャリングケース
防水・防塵樹脂ボックス
防水・防塵アルミ/ステンレスボックス
端子ボックス/防水コネクタ/ケーブルグランド
アルミサッシケース
アルミフレーム/ヒートシンクケース
メタルケース
Raspberry Piケース
フリーサイズケース/フリーサイズパネル
ラックケース/サブラック
棚板/ラックパネル
電池ホルダー/電池ボックス
アクセサリー/機構部品
カスタム製品
技術資料/各種ご案内

標準価格表（税別）

1台～3台までは同単価です。

4台以上は価格が下がりますので別途お見積り致します。
お見積りはお引き合確認後、早急にご回答致します。

価格例

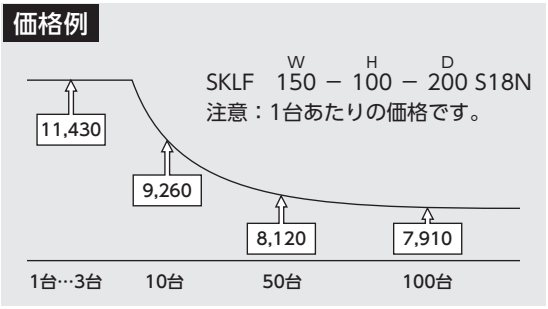

【S10】タイプ：t2.0、ビス：M3、支柱：φ10

【S18】タイプ：t3.0、ビス：M4、支柱：φ18

W ＼ D / H	50～100	101～150	151～200	201～250	251～300	301～350	351～400	401～450	451～500
50～100	30～100	8,060	8,400	11,030	11,300	11,550	11,990	12,250	12,600	12,870
	101～200	8,710	9,090	12,430	12,830	13,170	13,650	14,010	14,920	15,270
	201～300	9,300	9,780	13,830	14,250	14,700	15,720	16,170	16,710	17,160
	301～400	10,400	10,900	15,650	16,630	17,160	17,830	18,350	19,970	20,520
	401～500	10,960	12,000	17,440	18,070	18,690	20,430	21,040	21,770	22,410
101～150	30～100	8,390	8,650	11,430	11,730	12,170	12,520	12,810	13,230	13,970
	101～200	9,090	9,380	12,870	13,320	13,830	14,230	14,630	15,580	16,410
	201～300	9,780	10,200	14,410	14,880	15,490	16,430	16,920	17,530	18,830
	301～400	10,900	11,340	16,260	17,290	18,000	18,570	19,550	20,830	21,840
	401～500	12,000	12,970	18,620	19,280	20,460	21,720	22,400	23,180	24,280
151～200	30～100	11,030	11,430	11,780	12,250	12,600	13,020	13,350	14,250	14,620
	101～200	12,430	12,870	13,310	13,940	14,360	14,810	15,260	16,700	17,150
	201～300	13,830	14,410	14,930	15,580	16,120	17,100	17,630	19,100	19,640
	301～400	15,650	16,260	16,890	18,080	18,700	19,730	20,360	22,110	22,740
	401～500	17,440	18,600	19,320	20,540	21,260	22,570	23,280	24,540	25,260
201～250	30～100	11,300	11,730	12,250	12,650	13,040	13,490	14,300	14,830	15,250
	101～200	12,830	13,310	13,940	14,460	14,940	15,420	16,340	17,410	18,300
	201～300	14,250	14,880	15,580	16,170	16,740	17,770	19,160	19,880	20,460
	301～400	16,630	17,310	18,090	19,210	20,260	20,930	22,030	23,420	24,100
	401～500	18,070	19,280	20,540	21,310	22,070	23,420	24,600	25,500	26,860
251～300	30～100	11,550	12,170	12,600	13,040	13,490	14,410	14,830	15,420	15,860
	101～200	13,170	13,830	14,360	14,940	15,480	16,430	16,970	18,480	19,020
	201～300	14,700	15,490	16,120	16,740	17,370	19,260	19,880	20,640	21,260
	301～400	17,160	18,010	18,710	20,260	20,980	22,130	22,830	24,280	24,990
	401～500	18,690	20,460	21,260	22,070	22,870	24,700	25,500	27,030	27,840
301～350	30～100	11,990	12,520	12,990	13,490	14,410	14,940	15,420	16,060	17,530
	101～200	13,650	14,230	14,810	15,430	16,430	17,000	17,970	19,150	20,320
	201～300	15,720	16,430	17,100	17,770	19,260	20,380	21,040	21,850	23,120
	301～400	17,830	18,570	19,730	20,930	22,130	22,880	23,640	25,120	27,070
	401～500	20,430	21,720	22,570	23,420	24,700	26,140	27,580	28,580	30,020
351～400	30～100	12,250	12,810	13,350	14,310	14,830	15,420	15,950	17,620	18,170
	101～200	14,010	14,630	15,260	16,340	16,970	17,970	18,600	20,430	21,050
	201～300	16,170	16,920	17,630	19,160	19,880	21,040	21,750	23,210	23,940
	301～400	18,350	19,550	20,360	22,030	22,830	23,640	24,440	27,160	27,980
	401～500	21,040	22,400	23,280	24,600	25,500	27,580	28,470	30,110	31,010
401～450	30～100	12,600	13,230	14,240	14,830	15,420	16,060	17,620	18,220	18,800
	101～200	14,920	15,580	16,700	17,410	18,480	19,150	20,430	21,550	22,210
	201～300	16,710	17,530	19,100	19,880	20,640	21,850	23,210	23,980	25,330
	301～400	19,970	20,830	22,110	23,420	24,280	25,120	27,180	28,630	29,460
	401～500	21,770	23,160	24,540	25,500	27,030	28,580	30,110	31,060	32,000
451～500	30～100	12,870	13,970	14,620	15,250	15,860	17,530	18,170	18,800	19,420
	101～200	15,270	16,410	17,150	18,300	19,020	20,320	21,050	22,210	22,940
	201～300	17,160	18,830	19,640	20,460	21,260	23,120	23,940	25,330	26,140
	301～400	20,520	21,840	22,750	24,100	24,990	27,070	27,980	29,460	30,370
	401～500	22,410	24,280	25,260	26,860	27,840	30,020	31,010	32,010	32,990

■ 貼付ゴム足は上記価格にSサイズがプラス￥330（税別）、Lサイズがプラス￥550（税別）になります。

※表示の価格は改定後の価格です。

型番目次/Photo INDEX
プラスチックケース
キャリングケース
防水・防塵樹脂ボックス
防水・防塵アルミ/ステンレスボックス
端子ボックス/防水コネクタ/ケーブルグランド
アルミサッシケース
アルミフレーム/ヒートシンクケース
メタルケース
Raspberry Piケース
フリーサイズケース/フリーサイズパネル
ラックケース/サブラック
棚板/ラックパネル
電池ホルダー/電池ボックス
アクセサリー/機構部品
カスタム製品
技術資料/各種ご案内

外観寸法図

■ 下記図面は代表共通図です。
各型番の詳細はホームページよりCAD図・PDF図をダウンロードしてご確認下さい。

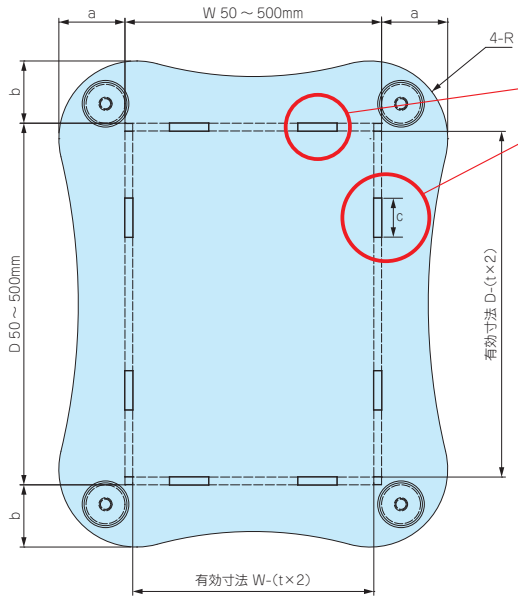

幅(W)、奥行き(D)寸法によりハメ込み部cの箇所数が異なります。
下記表をご確認下さい。

W寸法	箇所数(片側)
50～150	1
151～200	2
201～300	3
301～400	4
401～500	5

D寸法	箇所数(片側)
50～150	1
151～200	2
201～300	3
301～400	4
401～500	5

※ハメ込み部cの寸法は全て20mmとなります。

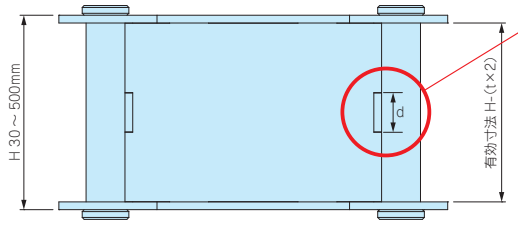

高さ(H)寸法によりハメ込み部dの寸法、箇所数が異なります。
下記表をご確認下さい。

H寸法	ハメ込み部 d	箇所数(片側)
30～100	10mm	1
101～200	20mm	1
201～300	20mm	2
301～400	20mm	3
401～500	20mm	4

W寸法 \ D寸法	50～100			101～150			151～200			201～250			251～300		
	a	b	R	a	b	R	a	b	R	a	b	R	a	b	R
50～100	17	17	15	17	17	15	29	28	15	29	28	15	30	28	15
101～150	17	17	15	18	18	25	29	29	25	30	29	25	30	29	25
151～200	28	29	15	29	29	25	31	31	40	31	31	40	32	31	40
201～250	28	29	15	29	30	25	31	31	40	33	33	50	33	33	50
251～300	28	30	15	29	30	25	31	32	40	33	33	50	35	35	60
301～350	35	37	15	36	38	25	38	39	40	40	41	50	42	42	60
351～400	35	38	15	36	38	25	38	40	40	40	41	50	42	43	60
401～450	35	38	15	36	39	25	38	40	40	40	42	50	42	43	60
451～500	35	39	15	36	39	25	38	41	40	40	42	50	42	44	60

W寸法 \ D寸法	301～350			351～400			401～450			451～500		
	a	b	R	a	b	R	a	b	R	a	b	R
50～100	37	35	15	38	35	15	38	35	15	39	35	15
101～150	38	36	25	38	36	25	39	36	25	39	36	25
151～200	39	38	40	40	38	40	40	38	40	41	38	40
201～250	41	40	50	41	40	50	42	40	50	42	40	50
251～300	42	42	60	43	42	60	43	42	60	44	42	60
301～350	44	44	70	44	44	70	45	44	70	45	44	70
351～400	44	44	70	46	46	80	46	46	80	47	46	80
401～450	44	45	70	46	46	80	48	48	90	48	48	90
451～500	44	45	70	46	47	80	48	48	90	50	50	100

型番目次/Photo INDEX
プラスチックケース
キャリングケース
防水・防塵樹脂ボックス
防水・防塵アルミ/ステンレスボックス
端子ボックス/防水コネクタ/ケーブルグランド
アルミサッシケース
アルミフレーム/ヒートシンクケース
メタルケース
Raspberry Piケース
フリーサイズケース/フリーサイズパネル
ラックケース/サブラック
棚板/ラックパネル
電池ホルダー/電池ボックス
アクセサリー/機構部品
カスタム製品
技術資料/各種ご案内

ALSF SERIES フリーサイズアルミフレームボックス NEW

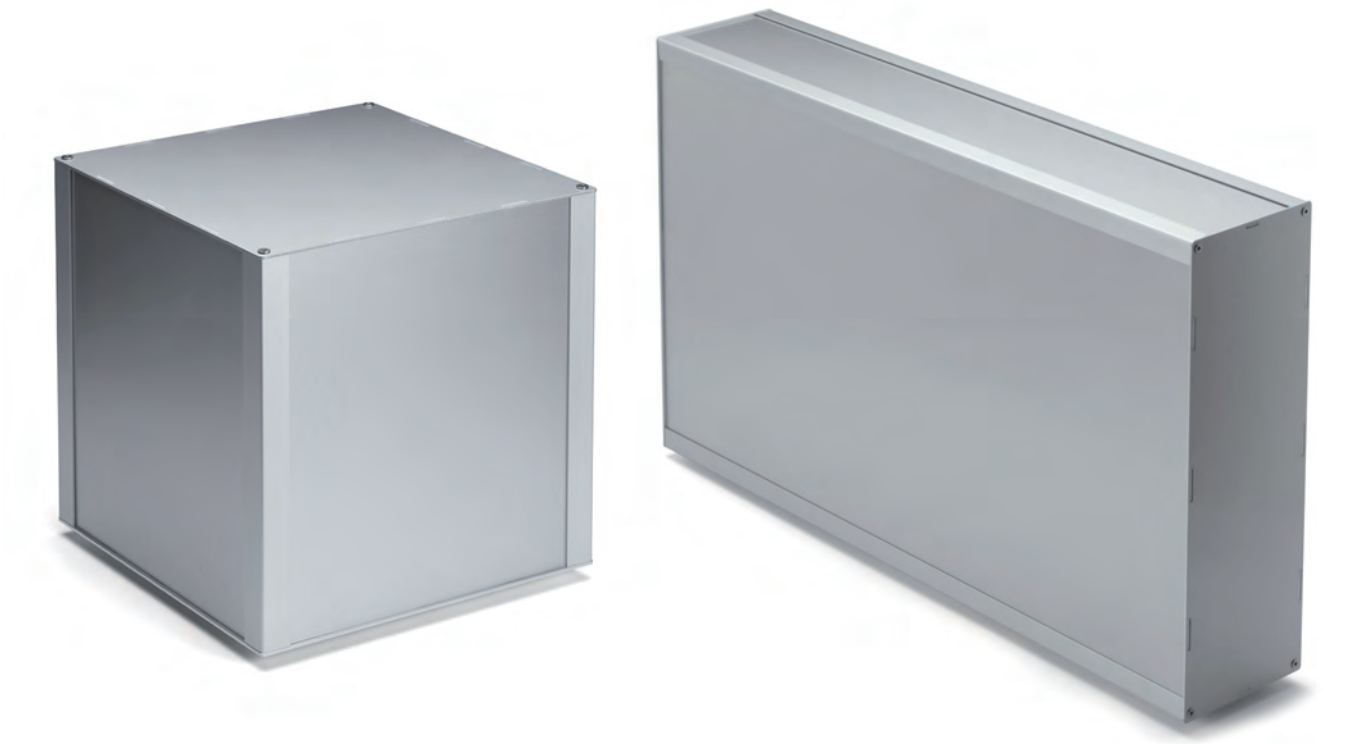

■ カスタム製品（穴加工・インクジェット印刷・塗装）についてはP15-1～61をご覧下さい。
■ カスタム製品のリピート注文品は5%割引致します。

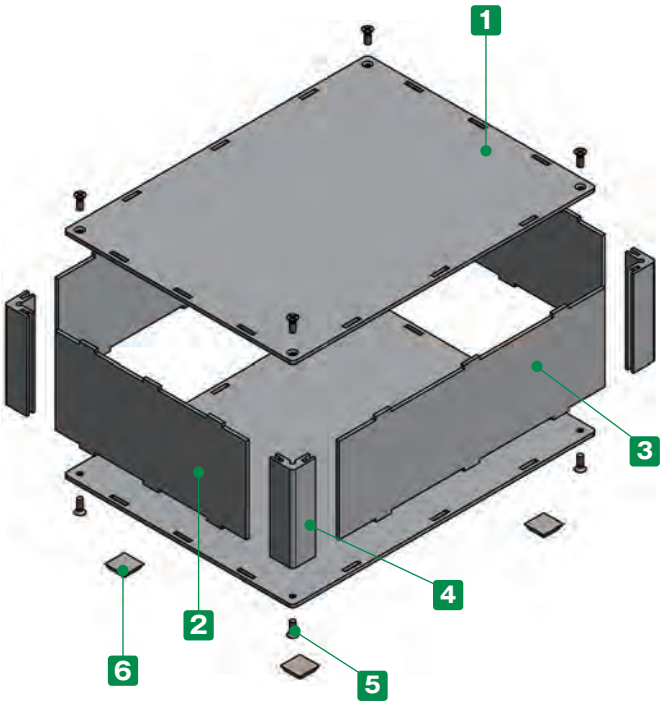

■ 4角にアルミ押出材を使用しておりますので、ビスでしっかり固定出来ます。
■ 幅(W)と奥行き(D)は50～500mmまで、高さ(H)は30～500mmまで三方向1mm単位で指定出来るフリーサイズボックスです。
■ ゴム足は無、有(5個)からお選びいただけます。
また、サイズはS(角12.7)、L(角20.6)から選択可能です。

■ 注意事項

・幅、奥行き寸法の大きいサイズはカバー中央部を持ち上げるとカバーが浮いてしまう可能性がございますので使用する際はご注意下さい。

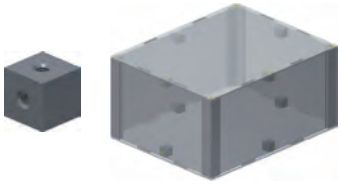

カバーの浮きを無くしたい場合はオプションのキューブスペーサーをご利用下さい。
(P14-4 掲載)

構成内容

No.	名　称	個　数	材　質	色 / 表面処理
1	上下カバー	各1	アルミ板 A1100P	シルバーアルマイト
2	Wパネル	2	アルミ板 A1100P	シルバーアルマイト
3	Dパネル	2	アルミ板 A1100P	シルバーアルマイト
4	支柱	4	アルミ押出材 A6063S-T5	シルバーアルマイト
5	取付ビス（六角穴付皿M3またはM4）	8	ステンレス	無処理
6	ゴム足	0又は5	ポリウレタン	ブラック

※板厚が薄い為、取付六角穴ビスの頭が少し出っ張ります。
■ 六角レンチ付です。

1 サイズ選定

三方向1mm単位のフリーサイズでご指定いただけます。

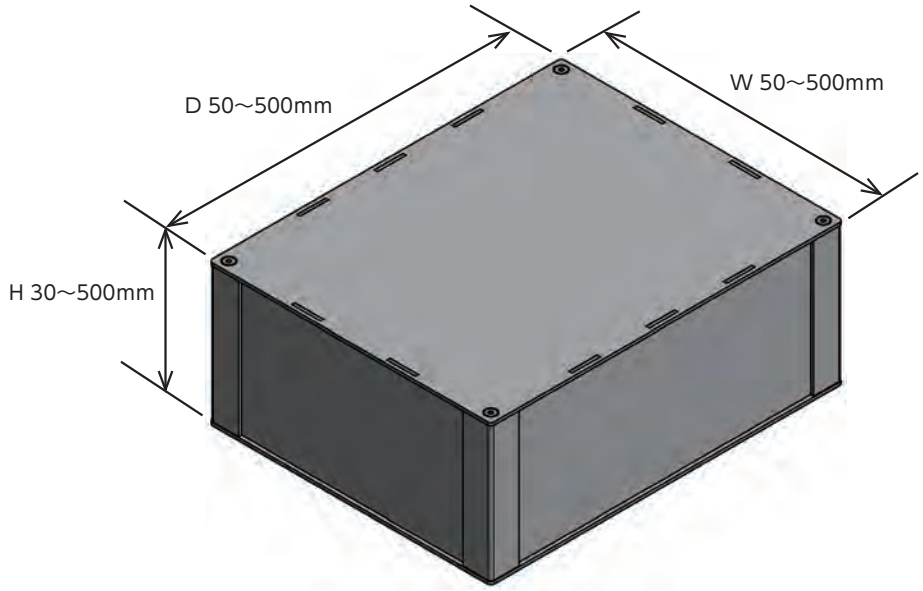

■ 板厚、取付ビス、支柱はW・Dサイズにより下記仕様となります。
(P10-5の標準価格表をご参照下さい。)

【K15】タイプ

W300・D300 以下
板厚：t1.5
取付ビス：M3
支柱：15 × 15

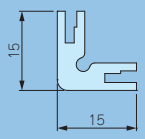

【K20】タイプ

W500・D500 以下
板厚：t2.0
取付ビス：M4
支柱：20 × 20

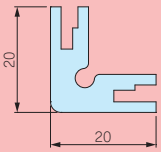

2 ゴム足選定

記号	A	B	H	入数 / 袋	標準価格(税別) / 袋
N(無し)	—	—	—	—	—
S	12.7	9.5	3	5	▲150
L	20.6	12.7	7.6	5	▲330

■ 貼付ゴム足なので任意の位置に取付け出来ます。
■ ゴム足付はP10-5 標準価格表に上記価格がプラスとなります。
▲は値上げした製品です。

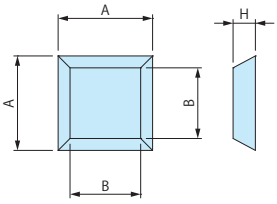

型番記入方法

ご注文の際は □ 内に 1～2 の選択項目に合った寸法や記号を記入して下さい。

ケース型番　ALSF [　] - [　] - [　] [　] [　]
W　H　D　タイプ　ゴム足

例：W300 - H350 - D400 ゴム足 L の場合

ALSF [300] - [350] - [400] [K20] [L]

納　期

実働6日目発送(穴加工無し、穴加工付き共に)
受注日および土・日・祭日は実働日に含まれません。
納期は基準納期です。数量、追加工内容によっては変わる場合はございます。

価　格

標準価格表 P10-5 をご覧下さい。

標準価格表（税別）

1台～3台までは同単価です。

4台以上は単価が下がります。
4台以上の場合はWEBサイトからお見積りいただけます。
ALSFシリーズのページに進み、「フリーサイズWEB見積ページ」ボタンをクリックし、価格をご確認下さい。

【K15】タイプ：t1.5、取付ビス：M3、支柱：15×15

【K20】タイプ：t2.0、取付ビス：M4、支柱：20×20

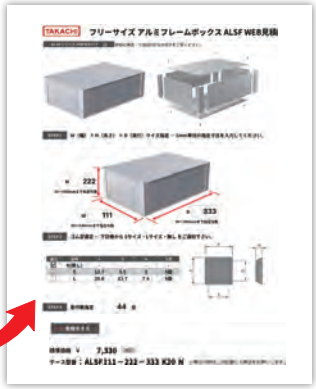

W	H ＼ D	50～100	101～150	151～200	201～250	251～300	301～350	351～400	401～450	451～500
50～100	30～100	7,490	7,950	8,250	8,570	8,850	10,040	10,420	10,800	11,160
	101～200	8,330	8,890	9,360	9,850	10,300	12,050	12,600	13,290	13,850
	201～300	9,090	9,840	10,450	11,060	11,670	14,110	14,870	15,620	16,390
	301～400	10,290	11,160	11,930	12,790	13,550	16,470	17,440	19,160	20,120
	401～500	11,030	12,170	13,090	13,990	14,900	19,220	20,370	21,510	22,660
101～150	30～100	7,950	8,370	8,760	9,130	10,450	10,930	11,400	11,880	12,590
	101～200	8,890	9,430	9,960	10,530	12,520	13,100	13,760	14,540	15,430
	201～300	9,840	10,580	11,260	11,940	14,570	15,400	16,250	17,110	18,870
	301～400	11,160	12,000	12,830	13,780	17,040	17,910	19,610	20,800	22,080
	401～500	12,170	13,260	14,250	15,250	19,820	20,950	22,200	23,430	24,920
151～200	30～100	8,250	8,760	9,200	10,660	11,220	11,790	12,370	13,170	13,740
	101～200	9,360	9,960	10,570	12,710	13,480	14,140	14,900	16,010	16,770
	201～300	10,450	11,260	12,020	14,760	15,720	16,640	17,590	19,450	20,400
	301～400	11,930	12,830	13,740	17,230	18,370	20,000	21,150	22,660	23,800
	401～500	13,090	14,250	15,330	20,000	21,330	22,590	23,920	25,500	26,830
201～250	30～100	8,570	9,130	10,660	11,320	11,990	12,650	13,560	14,230	14,880
	101～200	9,850	10,530	12,710	13,620	14,470	15,250	16,340	17,310	18,810
	201～300	11,060	11,940	14,760	15,820	16,860	17,890	19,820	20,870	21,940
	301～400	12,790	13,780	17,230	18,590	20,480	21,550	23,030	24,400	25,650
	401～500	13,990	15,250	20,000	21,440	22,870	24,200	25,890	27,320	29,500
251～300	30～100	8,850	10,450	11,220	11,990	12,740	13,760	14,510	15,270	16,020
	101～200	10,300	12,520	13,480	14,470	15,430	16,530	17,490	19,200	20,140
	201～300	11,670	14,570	15,720	16,860	18,010	20,010	21,160	22,300	23,460
	301～400	13,550	17,040	18,370	20,480	21,830	23,220	24,570	26,020	27,350
	401～500	14,900	19,820	21,330	22,870	24,410	26,080	27,610	29,870	31,400
301～350	30～100	10,040	10,930	11,790	12,650	13,760	14,660	15,520	16,370	18,200
	101～200	12,050	13,100	14,140	15,250	16,530	17,590	19,280	20,450	21,810
	201～300	14,110	15,400	16,640	17,890	20,010	21,370	22,610	23,850	25,410
	301～400	16,470	17,910	20,000	21,550	23,220	24,650	26,090	27,660	30,140
	401～500	19,220	20,950	22,590	24,200	26,080	27,840	30,200	31,810	33,760
351～400	30～100	10,420	11,400	12,370	13,560	14,510	15,520	16,470	18,400	19,340
	101～200	12,600	13,760	14,900	16,340	17,490	19,280	20,430	22,000	23,140
	201～300	14,870	16,250	17,590	19,820	21,160	22,610	23,940	25,580	26,940
	301～400	17,440	19,610	21,150	23,030	24,570	26,090	27,620	30,330	31,860
	401～500	20,370	22,200	23,920	25,890	27,610	30,200	31,920	33,960	35,680
401～450	30～100	10,800	11,880	13,170	14,230	15,270	16,370	18,400	19,430	20,480
	101～200	13,290	14,540	16,010	17,310	19,200	20,450	22,000	23,340	24,590
	201～300	15,620	17,110	19,450	20,870	22,300	23,850	25,580	27,030	29,220
	301～400	19,160	20,800	22,660	24,400	26,020	27,660	30,330	32,080	33,720
	401～500	21,510	23,430	25,500	27,320	29,870	31,810	33,960	35,780	37,580
451～500	30～100	11,160	12,590	13,740	14,880	16,020	18,200	19,340	20,480	21,630
	101～200	13,850	15,430	16,770	18,810	20,140	21,810	23,140	24,590	25,920
	201～300	16,390	18,870	20,400	21,940	23,460	25,410	26,940	29,220	30,750
	301～400	20,120	22,080	23,800	25,650	27,350	30,140	31,860	33,720	35,450
	401～500	22,660	24,920	26,830	29,500	31,400	33,760	35,680	37,580	39,510

■ 貼付ゴム足は上記価格にSサイズがプラス￥150（税別）、Lサイズがプラス￥330（税別）になります。

※表示の価格は改定後の価格です。

型番目次/Photo INDEX
プラスチックケース
キャリングケース
防水・防塵樹脂ボックス
防水・防塵アルミ/ステンレスボックス
端子ボックス/防水コネクタ/ケーブルグランド
アルミサッシケース
アルミフレーム/ヒートシンクケース
メタルケース
Raspberry Piケース
フリーサイズケース/フリーサイズパネル
ラックケース/サブラック
棚板/ラックパネル
電池ホルダー/電池ボックス
アクセサリー/機構部品
カスタム製品
技術資料/各種ご案内

外観寸法図

■ 下記図面は代表共通図です。
各型番の詳細はホームページよりCAD図・PDF図をダウンロードしてご確認下さい。

【K15】タイプ：t1.5、取付ビス：M3、支柱：15×15

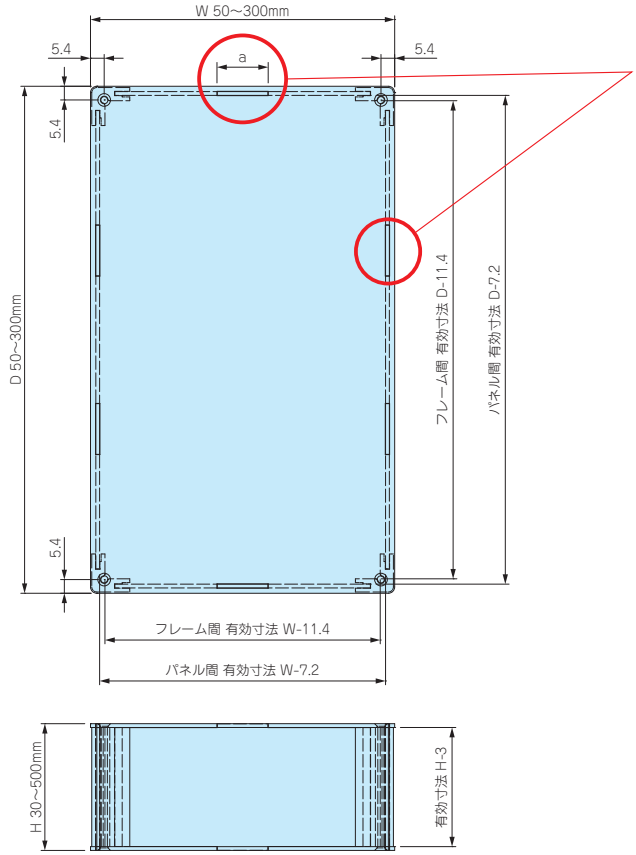

幅(W)、奥行き(D)寸法によりハメ込み部aの寸法、箇所数が異なります。
下記表をご確認下さい。

W寸法	ハメ込み部 a	箇所数(片側)
50~100	10mm	1
101~150	20mm	1
151~200	20mm	2
201~300	20mm	3

D寸法	ハメ込み部 a	箇所数(片側)
50~100	10mm	1
101~150	20mm	1
151~200	20mm	2
201~300	20mm	3

【K20】タイプ：t2.0、取付ビス：M4、支柱：20×20

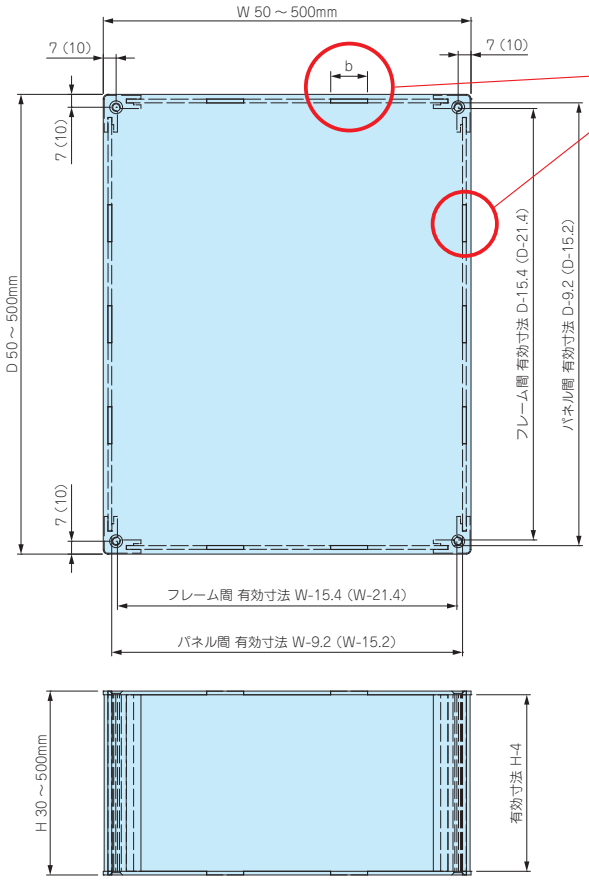

幅(W)、奥行き(D)寸法によりハメ込み部bの寸法、箇所数が異なります。
下記表をご確認下さい。

W寸法	ハメ込み部 b	箇所数(片側)
50~100	10mm	1
101~150	20mm	1
151~200	20mm	2
201~300	20mm	3
301~400	20mm	4
401~500	20mm	5

D寸法	ハメ込み部 b	箇所数(片側)
50~100	10mm	1
101~150	20mm	1
151~200	20mm	2
201~300	20mm	3
301~400	20mm	4
401~500	20mm	5

※図面上( )内の数値はW・D寸法 301mm以上の寸法になります。

型番目次/Photo INDEX
プラスチックケース
キャリングケース
防水・防塵樹脂ボックス
防水・防塵アルミ/ステンレスボックス
端子ボックス/防水コネクタ/ケーブルグランド
アルミサッシケース
アルミフレーム/ヒートシンクケース
メタルケース
Raspberry Piケース
フリーサイズケース/フリーサイズパネル
ラックケース/サブラック
棚板/ラックパネル
電池ホルダー/電池ボックス
アクセサリー/機構部品
カスタム製品
技術資料/各種ご案内

ALGF SERIES コーナーガード付アルミフリーサイズケース NEW

■ カスタム製品（穴加工・インクジェット印刷・塗装）についてはP15-1～61をご覧下さい。
■ カスタム製品のリピート注文品は5%割引致します。

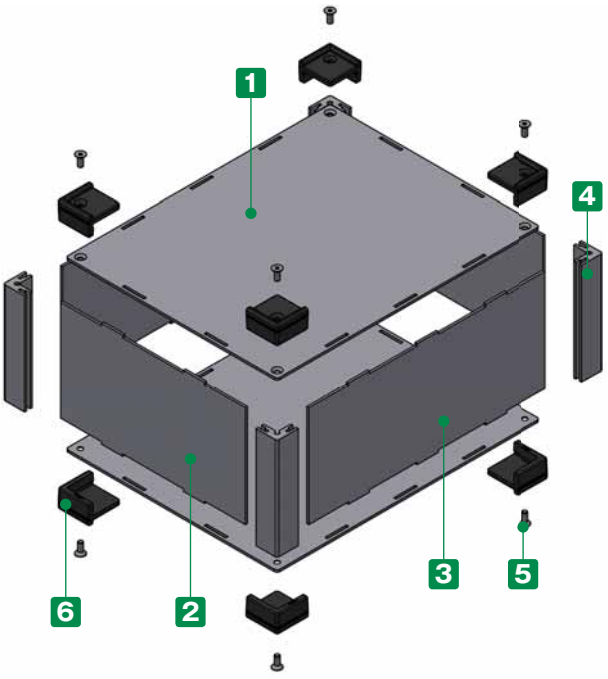

■ 幅（W）と奥行き（D）は55～500mmまで、高さ（H）は30～500mmまで三方向1mm単位で指定出来るフリーサイズケースです。
■ コーナーガードは弾力性のあるエラストマ製で耐衝撃性があります。
また、滑りにくいのでゴム足としての役割も果たします。
■ 4角にアルミ押出材を使用しておりますので、ビスでしっかり固定出来ます。

■ 注意事項

・幅、奥行き寸法の大きいサイズはカバー中央部を持ち上げるとカバーが浮いてしまう可能性がございますので使用する際はご注意下さい。

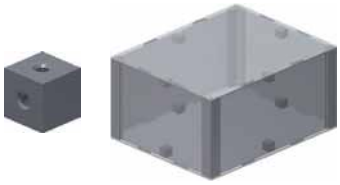

カバーの浮きを無くしたい場合はオプションのキューブスペーサーをご利用下さい。
（P14−4 掲載）

構成内容

No.	名　称	個　数	材　質	色 / 表面処理
1	上下カバー	各1	アルミ板 A1100P	シルバーアルマイト
2	Wパネル	2	アルミ板 A1100P	シルバーアルマイト
3	Dパネル	2	アルミ板 A1100P	シルバーアルマイト
4	支柱	4	アルミ押出材 A6063S-T5	シルバーアルマイト
5	取付ビス（六角穴付皿M3またはM4）	8	ステンレス	無処理
6	コーナーガード	8	TPE	ブラック・グレー

■ 六角レンチ付です。

型番目次/Photo INDEX
プラスチックケース
キャリングケース
防水・防塵樹脂ボックス
防水・防塵アルミ/ステンレスボックス
端子ボックス/防水コネクタ/ケーブルグランド
アルミサッシケース
アルミフレーム/ヒートシンクケース
メタルケース
Raspberry Piケース
フリーサイズケース/フリーサイズパネル
ラックケース/サブラック
棚板/ラックパネル
電池ホルダー/電池ボックス
アクセサリー/機構部品
カスタム製品
技術資料/各種ご案内

1 サイズ選定

三方向1mm単位のフリーサイズでご指定いただけます。

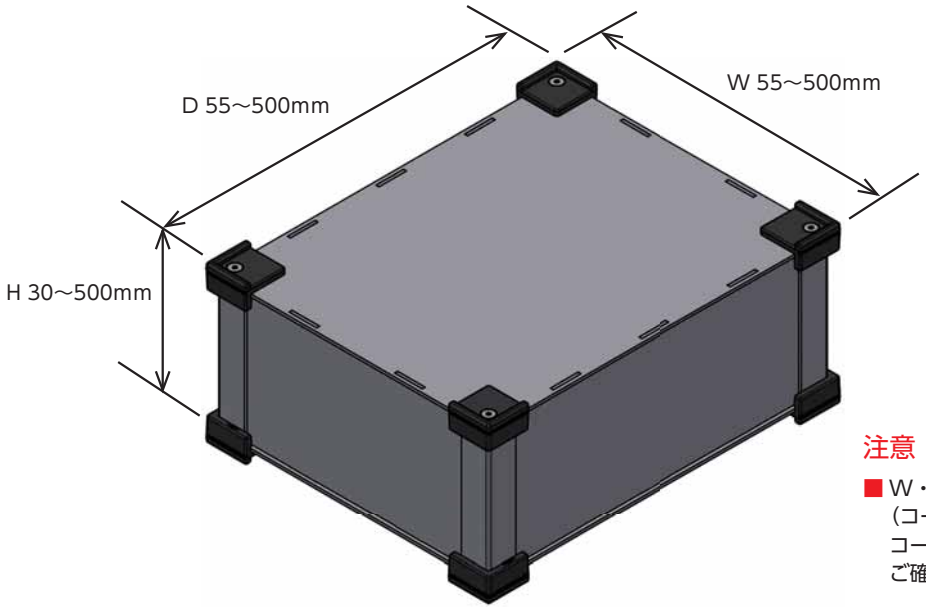

注意

■ W・H・D寸法はアルミケースの外形寸法です。
(コーナーガードの厚みは含んでおりません。)
コーナーガードを含んだ寸法はCAD図、PDF図をご確認下さい。

■ 板厚、取付ビス、支柱はW・Dサイズにより下記仕様となります。
(P10-9の標準価格表をご参照下さい。)

【K15】タイプ

W300・D300 以下
板厚：t1.5
取付ビス：M3
支柱：15 × 15

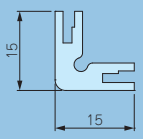

【K20】タイプ

W500・D500 以下
板厚：t2.0
取付ビス：M4
支柱：20 × 20

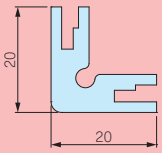

2 カラー選定

下記2タイプの色仕様からご選択いただけます。

記号	B ブラック	G グレー
色		

型番記入方法

ご注文の際は □ 内に 1～2 の選択項目に合った寸法や記号を記入して下さい。

ケース型番　ALGF [　　] W – [　　] H – [　　] D [　　] タイプ – [　] 色記号

例：W200 - H100 - D250 色記号Bの場合

ALGF [200] W – [100] H – [250] D [K20] タイプ – [B] 色記号

納　期　実働6日目発送(穴加工無し、穴加工付き共に)　受注日および土・日・祭日は実働日に含まれません。
納期は基準納期です。数量、追加工内容によっては変わる場合はございます。

価　格　標準価格表 P10-9をご覧下さい。

型番目次/Photo INDEX
プラスチックケース
キャリングケース
防水・防塵樹脂ボックス
防水・防塵アルミ/ステンレスボックス
端子ボックス/防水コネクタ/ケーブルグランド
アルミサッシケース
アルミフレーム/ヒートシンクケース
メタルケース
Raspberry Piケース
フリーサイズケース/フリーサイズパネル
ラックケース/サブラック
棚板/ラックパネル
電池ホルダー/電池ボックス
アクセサリー/機構部品
カスタム製品
技術資料/各種ご案内

標準価格表（税別）

1台～3台までは同単価です。

4台以上は価格が下がりますので別途お見積り致します。
お見積りはお引き合確認後、早急にご回答致します。

価格例

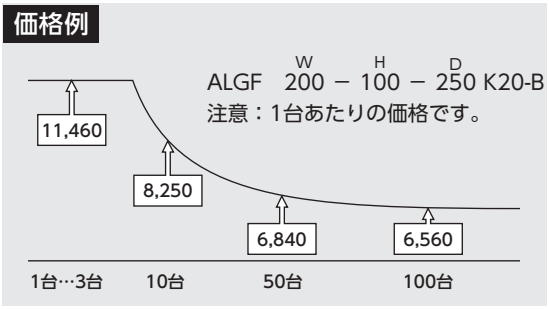

【K15】タイプ：t1.5、取付ビス：M3、支柱：15×15

【K20】タイプ：t2.0、取付ビス：M4、支柱：20×20

W	H ＼ D	55～100	101～150	151～200	201～250	251～300	301～350	351～400	401～450	451～500
55～100	30～100	8,140	8,600	8,920	9,220	9,510	10,850	11,240	11,610	11,990
	101～200	8,990	9,560	10,020	10,520	10,980	12,860	13,420	14,110	14,680
	201～300	9,740	10,520	11,120	11,730	12,320	14,920	15,680	16,450	17,200
	301～400	10,940	11,830	12,580	13,450	14,210	17,280	18,250	19,970	20,930
	401～500	11,700	12,830	13,740	14,660	15,570	20,030	21,180	22,320	23,470
101～150	30～100	8,600	9,040	9,410	9,800	11,250	11,740	12,220	12,690	13,400
	101～200	9,560	10,080	10,610	11,200	13,310	13,910	14,570	15,360	16,250
	201～300	10,520	11,240	11,920	12,600	15,360	16,220	17,060	17,930	19,680
	301～400	11,830	12,650	13,490	14,430	17,830	18,730	20,420	21,610	22,890
	401～500	12,830	13,910	14,920	15,900	20,610	21,770	23,010	24,250	25,730
151～200	30～100	8,920	9,410	9,870	11,460	12,020	12,600	13,190	13,990	14,550
	101～200	10,020	10,610	11,220	13,510	14,270	14,960	15,710	16,820	17,590
	201～300	11,120	11,920	12,690	15,550	16,510	17,450	18,400	20,260	21,210
	301～400	12,580	13,490	14,410	18,030	19,180	20,810	21,960	23,470	24,620
	401～500	13,740	14,920	15,980	20,790	22,130	23,400	24,740	26,310	27,660
201～250	30～100	9,220	9,800	11,460	12,110	12,780	13,470	14,370	15,040	15,700
	101～200	10,520	11,200	13,510	14,410	15,260	16,060	17,150	18,120	19,620
	201～300	11,730	12,600	15,550	16,610	17,650	18,700	20,630	21,680	22,750
	301～400	13,450	14,430	18,030	19,380	21,290	22,360	23,840	25,210	26,460
	401～500	14,660	15,900	20,790	22,230	23,660	25,020	26,700	28,130	30,310
251～300	30～100	9,510	11,250	12,020	12,780	13,530	14,570	15,320	16,080	16,850
	101～200	10,980	13,310	14,270	15,260	16,230	17,340	18,300	20,010	20,970
	201～300	12,320	15,360	16,510	17,650	18,800	20,820	21,970	23,110	24,280
	301～400	14,210	17,830	19,180	21,290	22,620	24,030	25,380	26,830	28,170
	401～500	15,570	20,610	22,130	23,660	25,200	26,890	28,420	30,690	32,210
301～350	30～100	10,850	11,740	12,600	13,470	14,570	15,480	16,340	17,190	19,010
	101～200	12,860	13,910	14,960	16,060	17,340	18,400	20,090	21,260	22,630
	201～300	14,920	16,220	17,450	18,700	20,820	22,180	23,430	24,660	26,230
	301～400	17,280	18,730	20,810	22,360	24,030	25,460	26,910	28,470	30,950
	401～500	20,030	21,770	23,400	25,020	26,890	28,650	31,010	32,640	34,580
351～400	30～100	11,240	12,220	13,190	14,370	15,320	16,340	17,280	19,210	20,160
	101～200	13,420	14,570	15,710	17,150	18,300	20,090	21,240	22,810	23,950
	201～300	15,680	17,060	18,400	20,630	21,970	23,430	24,750	26,400	27,750
	301～400	18,250	20,420	21,960	23,840	25,380	26,910	28,430	31,150	32,670
	401～500	21,180	23,010	24,740	26,700	28,420	31,010	32,730	34,770	36,490
401～450	30～100	11,610	12,690	13,990	15,040	16,080	17,190	19,210	20,250	21,310
	101～200	14,110	15,360	16,820	18,120	20,010	21,260	22,810	24,150	25,400
	201～300	16,450	17,930	20,260	21,680	23,110	24,660	26,400	27,840	30,030
	301～400	19,970	21,610	23,470	25,210	26,830	28,470	31,150	32,890	34,540
	401～500	22,320	24,250	26,310	28,130	30,690	32,640	34,770	36,590	38,410
451～500	30～100	11,990	13,400	14,550	15,700	16,850	19,010	20,160	21,310	22,450
	101～200	14,680	16,250	17,590	19,620	20,970	22,630	23,950	25,400	26,750
	201～300	17,200	19,680	21,210	22,750	24,280	26,230	27,750	30,030	31,560
	301～400	20,930	22,890	24,620	26,460	28,170	30,950	32,670	34,540	36,260
	401～500	23,470	25,730	27,660	30,310	32,210	34,580	36,490	38,410	40,320

型番目次/Photo INDEX
プラスチックケース
キャリングケース
防水・防塵樹脂ボックス
防水・防塵アルミ/ステンレスボックス
端子ボックス/防水コネクタ/ケーブルグランド
アルミサッシケース
アルミフレーム/ヒートシンクケース
メタルケース
Raspberry Piケース
フリーサイズケース/フリーサイズパネル
ラックケース/サブラック
棚板/ラックパネル
電池ホルダー/電池ボックス
アクセサリー/機構部品
カスタム製品
技術資料/各種ご案内

外観寸法図

■ 下記図面は代表共通図です。
各型番の詳細はホームページよりCAD図・PDF図をダウンロードしてご確認下さい。

【K15】タイプ：t1.5、取付ビス：M3、支柱：15×15

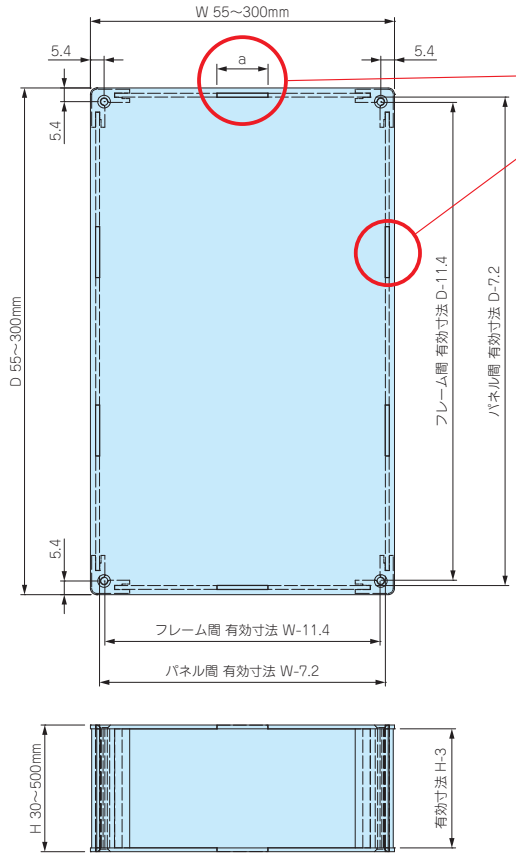

幅(W)、奥行き(D)寸法によりハメ込み部aの寸法、箇所数が異なります。
下記表をご確認下さい。

W寸法	ハメ込み部 a	箇所数(片側)
55~100	10mm	1
101~150	20mm	1
151~200	20mm	2
201~300	20mm	3

D寸法	ハメ込み部 a	箇所数(片側)
55~100	10mm	1
101~150	20mm	1
151~200	20mm	2
201~300	20mm	3

コーナーガード 寸法図

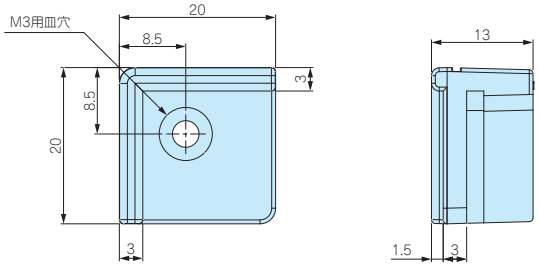

【K20】タイプ：t2.0、取付ビス：M4、支柱：20×20

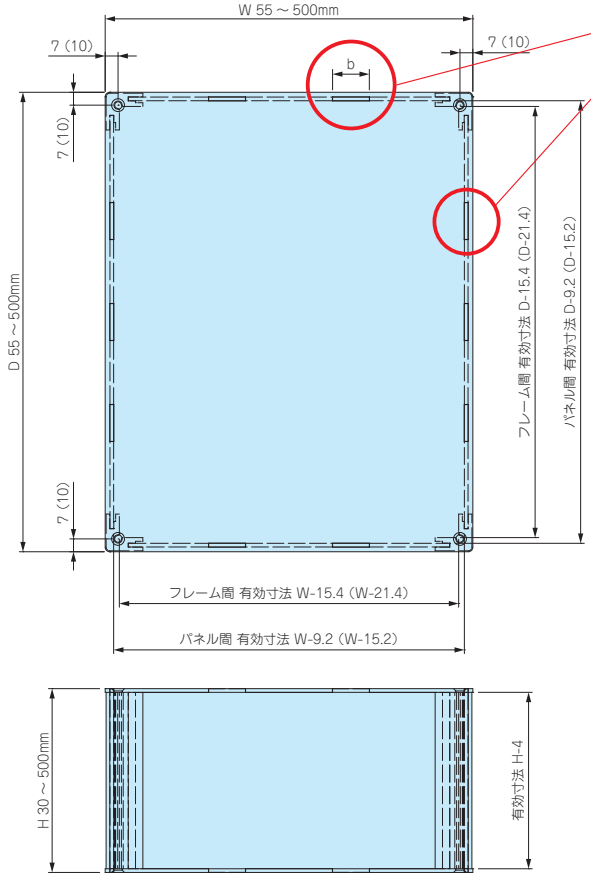

幅(W)、奥行き(D)寸法によりハメ込み部bの寸法、箇所数が異なります。
下記表をご確認下さい。

W寸法	ハメ込み部 b	箇所数(片側)
55~100	10mm	1
101~150	20mm	1
151~200	20mm	2
201~300	20mm	3
301~400	20mm	4
401~500	20mm	5

D寸法	ハメ込み部 b	箇所数(片側)
55~100	10mm	1
101~150	20mm	1
151~200	20mm	2
201~300	20mm	3
301~400	20mm	4
401~500	20mm	5

コーナーガード 寸法図

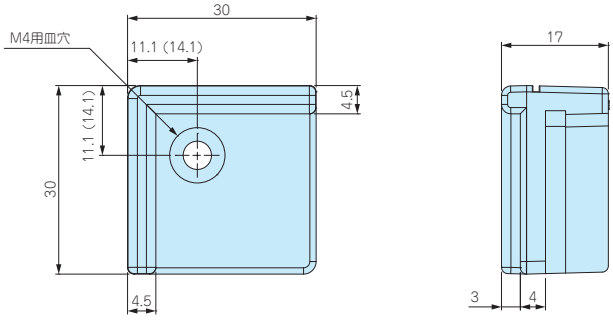

※図面上( )内の数値はW・D寸法 301mm以上の寸法になります。

型番目次/Photo INDEX
プラスチックケース
キャリングケース
防水・防塵樹脂ボックス
防水・防塵アルミ/ステンレスボックス
端子ボックス/防水コネクタ/ケーブルグランド
アルミサッシケース
アルミフレーム/ヒートシンクケース
メタルケース
Raspberry Piケース
フリーサイズケース/フリーサイズパネル
ラックケース/サブラック
棚板/ラックパネル
電池ホルダー/電池ボックス
アクセサリー/機構部品
カスタム製品
技術資料/各種ご案内

個性的デザインかつ使い易さ重視のアルミケース!

湾曲したデザインでありながら、パネル6面が平板で加工や組込みがし易い斬新な構造

組込みコンピューター

Raspberry Pi ケース

オーディオアンプ

電源ボックス

型番目次/Photo INDEX
プラスチックケース
キャリングケース
防水・防塵樹脂ボックス
防水・防塵アルミ/ステンレスボックス
端子ボックス/防水コネクタ/ケーブルグランド
アルミサッシケース
アルミフレーム/ヒートシンクケース
メタルケース
Raspberry Piケース
フリーサイズケース/フリーサイズパネル
ラックケース/サブラック
棚板/ラックパネル
電池ホルダー/電池ボックス
アクセサリー/機構部品
カスタム製品
技術資料/各種ご案内

アルミケースのカスタマイズは1個からタカチにお任せ下さい。

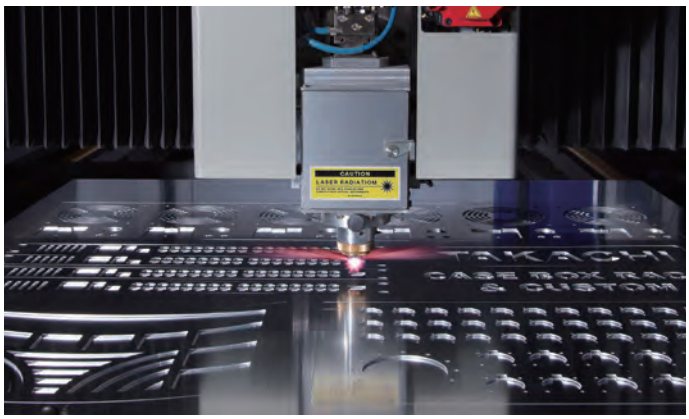

タカチではファイバーレーザー加工機により、アルミ板加工をより高品質に速く加工する事が可能です。(P15-13～14)

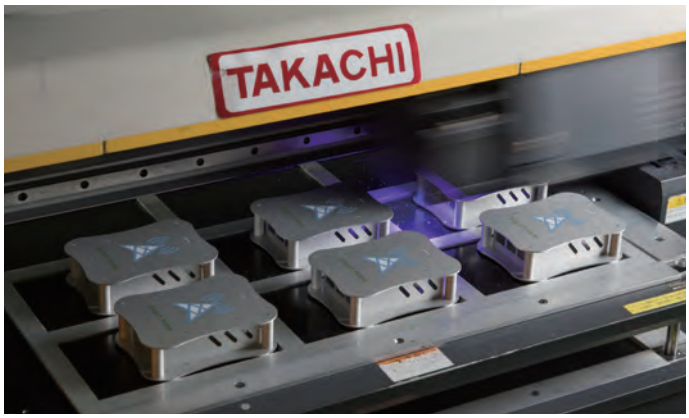

インクジェット印刷機により、低イニシャルコストで1個から印刷が可能。版を作らないデータによる印刷なので、初期費用を抑えられます。一度にフルカラーでの印刷が可能、多色印刷でも単色と同コスト。写真画像の印刷やグラデーションをかける事も可能です。AI データ(イラストレーター)でご依頼いただくと初期費用が大幅ダウン致します。(P15-23～26)

プレス圧入で、スペーサーやナットを取付ける事が可能。タカチでは、100 種類以上のクリンチングスペーサー・ナットを常時在庫、短納期で取付対応が可能です。溶接でアルミスタッドを取付ける事も可能です。(P15-47～54)

カラーアルマイト・塗装

型番目次/Photo INDEX
プラスチックケース
キャリングケース
防水・防塵樹脂ボックス
防水・防塵アルミ/ステンレスボックス
端子ボックス/防水コネクタ/ケーブルグランド
アルミサッシケース
アルミフレーム/ヒートシンクケース
メタルケース
Raspberry Piケース
フリーサイズケース/フリーサイズパネル
ラックケース/サブラック
棚板/ラックパネル
電池ホルダー/電池ボックス
アクセサリー/機構部品
カスタム製品
技術資料/各種ご案内

ALRF SERIES 曲線型アルミフリーサイズケース NEW

■ カスタム製品（穴加工・インクジェット印刷・塗装）についてはP15-1～61をご覧下さい。
■ カスタム製品のリピート注文品は5%割引致します。

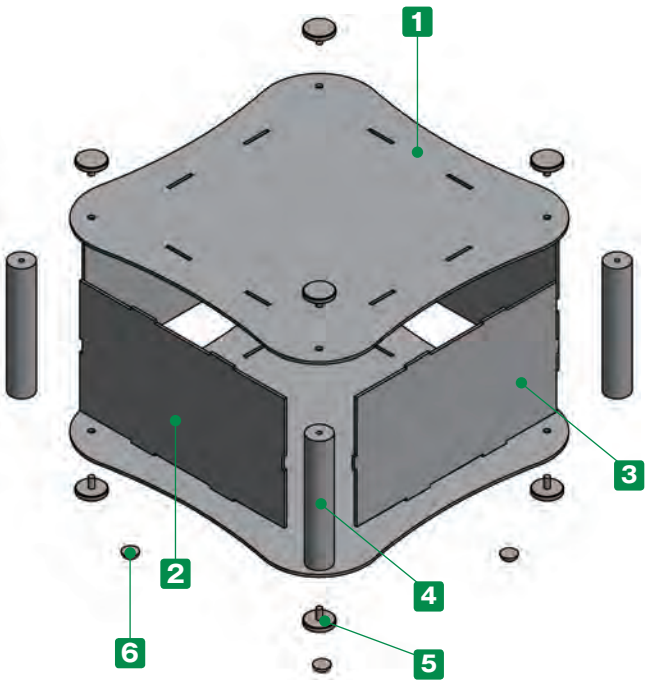

■ 幅（W）と奥行き（D）は50～500mmまで、高さ（H）は30～500mmまで三方向1mm単位で指定出来るフリーサイズケースです。
■ ゴム足は無、有（5個）からお選びいただけます。
また、サイズはS（φ11.2）、L（φ15.7）から選択可能です。
■ 取付ビスはローレットビスの為、手で取り外しが出来ます。

■ 注意事項

・幅、奥行き寸法の大きいサイズはカバー中央部を持ち上げるとカバーが浮いてしまう可能性がございますので使用する際はご注意下さい。

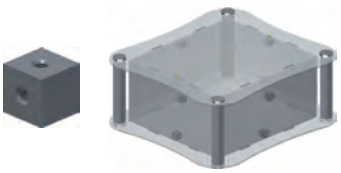

カバーの浮きを無くしたい場合はオプションのキューブスペーサーをご利用下さい。
（P14–4 掲載）

構成内容

No.	名　称	個　数	材　質	色 / 表面処理
1	上下カバー	各1	アルミ板 A1100P	シルバーアルマイト
2	Wパネル	2	アルミ板 A1100P	シルバーアルマイト
3	Dパネル	2	アルミ板 A1100P	シルバーアルマイト
4	支柱	4	アルミ押出材 A6063S-T5	シルバーアルマイト
5	取付用ローレットビス	8	真ちゅう	ニッケルメッキ
6	ゴム足	0又は5	ポリウレタン	透明

1 サイズ選定

三方向1mm単位のフリーサイズでご指定いただけます。
※指定寸法はケース外形寸法ではなく、四角部の外形寸法、
H寸法は板厚込みの寸法になりますのでご注意下さい。

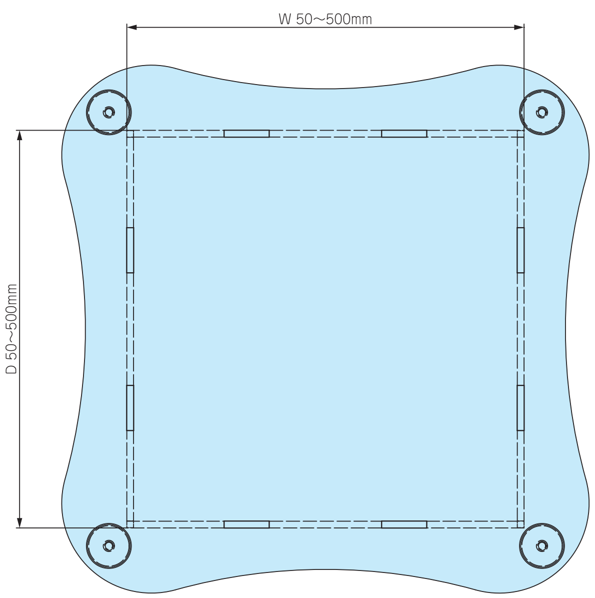

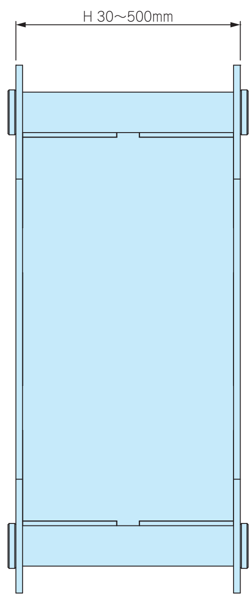

■ 板厚、ローレットビス、支柱はW・Dサイズにより下記仕様となります。
(P10-15の標準価格表をご参照下さい。)

【S10】タイプ

W150・D150 以下
板厚：t1.5
ローレットビス：M3
支柱：外形φ 10

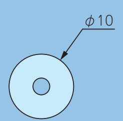

【S18】タイプ

W500・D500 以下
板厚：t2.0
ローレットビス：M4
支柱：外形φ 18

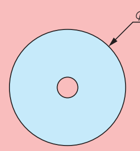

2 ゴム足選定

記号	A	H	入数 / 袋	標準価格(税別) / 袋
N(無し)	—	—	—	—
S	11.2	5.1	5	▲330
L	15.7	7.9	5	▲550

■ 貼付ゴム足なので任意の位置に取付け出来ます。 ▲は値上げした製品です。
■ ゴム足付はP10-15 標準価格表に上記価格がプラスとなります。

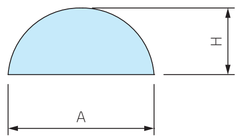

型番記入方法

ご注文の際は □ 内に 1～2 の選択項目に合った寸法や記号を記入して下さい。

ケース型番 ALRF [W] - [H] - [D] [タイプ] [ゴム足]

例：W100 - H50 - D120 ゴム足N（無し）の場合

ALRF [100] - [50] - [120] [S10] [N]

納　期

実働6日目発送(穴加工無し、穴加工付き共に) 受注日および土・日・祭日は実働日に含まれません。
納期は基準納期です。数量、追加工内容によっては変わる場合はございます。

価　格

標準価格表 P10-15 をご覧下さい。

型番目次/Photo INDEX
プラスチックケース
キャリングケース
防水・防塵樹脂ボックス
防水・防塵アルミ/ステンレスボックス
端子ボックス/防水コネクタ/ケーブルグランド
アルミサッシケース
アルミフレーム/ヒートシンクケース
メタルケース
Raspberry Piケース
フリーサイズケース/フリーサイズパネル
ラックケース/サブラック
棚板/ラックパネル
電池ホルダー/電池ボックス
アクセサリー/機構部品
カスタム製品
技術資料/各種ご案内

標準価格表（税別）

1台～3台までは同単価です。

4台以上は価格が下がりますので別途お見積り致します。
お見積りはお引き合確認後、早急にご回答致します。

価格例

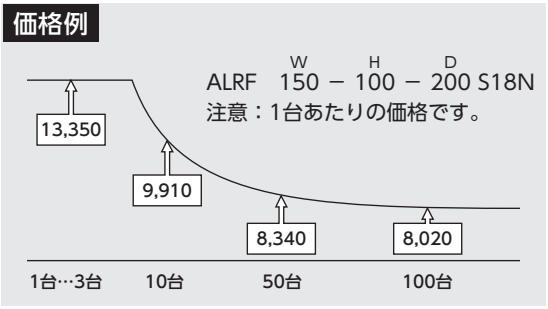

【S10】タイプ：t1.5、ビス：M3、支柱：φ10

【S18】タイプ：t2.0、ビス：M4、支柱：φ18

W	H ＼ D	50～100	101～150	151～200	201～250	251～300	301～350	351～400	401～450	451～500
50～100	30～100	8,430	8,930	12,570	13,110	13,660	14,410	14,960	15,740	16,310
	101～200	9,390	10,020	14,560	15,360	16,110	16,980	17,720	18,810	19,560
	201～300	10,280	11,090	16,570	17,500	18,430	19,610	20,570	21,720	22,680
	301～400	11,670	12,590	18,990	20,230	21,350	22,610	23,750	25,890	27,050
	401～500	12,540	13,740	21,040	22,360	23,680	25,920	27,260	28,800	30,140
101～150	30～100	8,930	9,420	13,350	14,010	14,800	15,480	16,130	17,030	17,940
	101～200	10,020	10,600	15,490	16,390	17,370	18,220	19,050	20,250	21,330
	201～300	11,090	11,880	17,740	18,770	19,950	21,090	22,130	23,400	25,350
	301～400	12,590	13,490	20,310	21,650	23,000	24,240	26,110	27,720	29,210
	401～500	13,740	14,880	22,660	24,080	26,290	27,840	29,260	30,930	32,600
151～200	30～100	12,570	13,350	14,090	14,990	15,730	16,520	17,260	18,510	19,270
	101～200	14,560	15,490	16,430	17,560	18,490	19,430	20,370	21,910	22,870
	201～300	16,570	17,740	18,870	20,130	21,280	22,510	23,640	25,920	27,070
	301～400	18,990	20,310	21,630	23,200	24,520	26,490	27,810	29,780	31,100
	401～500	21,040	22,660	24,180	26,480	28,000	29,640	31,160	33,170	34,700
201～250	30～100	13,110	14,010	14,990	15,820	16,660	17,560	18,640	19,770	20,600
	101～200	15,360	16,390	17,560	18,640	19,670	20,710	22,000	23,400	25,100
	201～300	17,500	18,770	20,130	21,370	22,600	23,920	26,050	27,550	28,800
	301～400	20,230	21,650	23,200	24,720	26,800	28,210	29,890	31,690	33,120
	401～500	22,370	24,080	26,490	28,100	29,700	31,450	33,300	35,190	37,560
251～300	30～100	13,660	14,800	15,730	16,660	17,610	18,820	19,780	20,990	21,950
	101～200	16,110	17,370	18,490	19,670	20,800	22,180	23,290	25,490	26,630
	201～300	18,430	19,950	21,260	22,590	23,910	26,240	27,560	29,170	30,510
	301～400	21,350	23,000	24,520	26,800	28,310	30,070	31,580	33,510	35,050
	401～500	23,680	26,300	28,010	29,700	31,410	33,500	35,210	37,950	39,670
301～350	30～100	14,410	15,480	16,520	17,560	18,820	19,910	20,950	22,290	24,300
	101～200	16,980	18,220	19,430	20,710	22,180	23,400	25,280	26,930	28,470
	201～300	19,620	21,090	22,510	23,920	26,240	27,750	29,180	30,920	32,660
	301～400	22,610	24,230	26,490	28,210	30,070	31,680	33,290	35,340	38,020
	401～500	25,920	27,850	29,640	31,450	33,500	35,440	37,970	40,080	42,210
351～400	30～100	14,960	16,130	17,260	18,640	19,770	20,930	22,080	24,490	25,630
	101～200	17,720	19,050	20,370	22,000	23,290	25,280	26,600	28,660	30,010
	201～300	20,570	22,130	23,640	26,050	27,560	29,180	30,700	32,840	34,370
	301～400	23,740	26,110	27,810	29,870	31,580	33,290	35,000	38,210	39,930
	401～500	27,260	29,260	31,160	33,300	35,210	37,970	39,870	42,410	44,320
401～450	30～100	15,740	17,030	18,510	19,770	20,990	22,290	24,500	25,740	26,990
	101～200	18,810	20,250	21,910	23,400	25,490	26,930	28,660	30,210	31,640
	201～300	21,720	23,400	25,910	27,550	29,170	30,920	32,840	34,480	36,840
	301～400	25,890	27,720	29,770	31,690	33,510	35,340	38,210	40,160	41,970
	401～500	28,800	30,930	33,170	35,190	37,950	40,080	42,410	44,430	46,430
451～500	30～100	16,310	17,940	19,270	20,600	21,950	24,300	25,650	26,990	28,310
	101～200	19,560	21,330	22,870	25,100	26,630	28,470	30,010	31,640	33,170
	201～300	22,680	25,350	27,060	28,780	30,510	32,650	34,370	36,840	38,560
	301～400	27,030	29,180	31,100	33,120	35,050	38,020	39,930	41,970	43,900
	401～500	30,140	32,600	34,700	37,560	39,670	42,210	44,320	46,430	48,530

■ 貼付ゴム足は上記価格にSサイズがプラス￥330（税別）、Lサイズがプラス￥550（税別）になります。

※表示の価格は改定後の価格です。

型番目次/Photo INDEX
プラスチックケース
キャリングケース
防水・防塵樹脂ボックス
防水・防塵アルミ/ステンレスボックス
端子ボックス/防水コネクタ/ケーブルグランド
アルミサッシケース
アルミフレーム/ヒートシンクケース
メタルケース
Raspberry Piケース
フリーサイズケース/フリーサイズパネル
ラックケース/サブラック
棚板/ラックパネル
電池ホルダー/電池ボックス
アクセサリー/機構部品
カスタム製品
技術資料/各種ご案内

外観寸法図

■ 下記図面は代表共通図です。
各型番の詳細はホームページよりCAD図・PDF図をダウンロードしてご確認下さい。

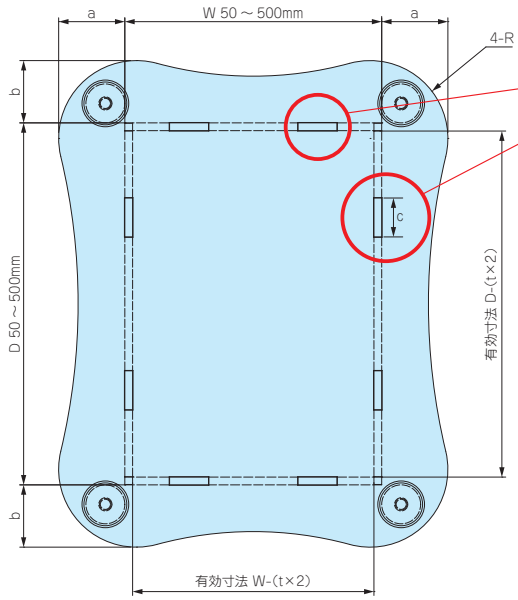

幅(W)、奥行き(D)寸法によりハメ込み部cの箇所数が異なります。
下記表をご確認下さい。

W寸法	箇所数(片側)
50～150	1
151～200	2
201～300	3
301～400	4
401～500	5

D寸法	箇所数(片側)
50～150	1
151～200	2
201～300	3
301～400	4
401～500	5

※ハメ込み部cの寸法は全て20mmとなります。

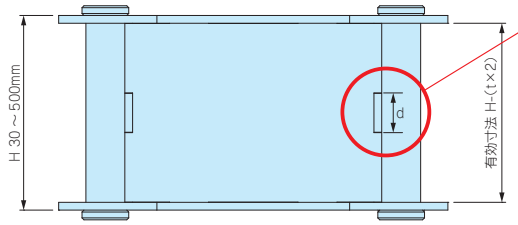

高さ(H)寸法によりハメ込み部dの寸法、箇所数が異なります。
下記表をご確認下さい。

H寸法	ハメ込み部 d	箇所数(片側)
30～100	10mm	1
101～200	20mm	1
201～300	20mm	2
301～400	20mm	3
401～500	20mm	4

W寸法 \ D寸法	50～100			101～150			151～200			201～250			251～300		
	a	b	R	a	b	R	a	b	R	a	b	R	a	b	R
50～100	17	17	15	17	17	15	29	28	15	29	28	15	30	28	15
101～150	17	17	15	18	18	25	29	29	25	30	29	25	30	29	25
151～200	28	29	15	29	29	25	31	31	40	31	31	40	32	31	40
201～250	28	29	15	29	30	25	31	31	40	33	33	50	33	33	50
251～300	28	30	15	29	30	25	31	32	40	33	33	50	35	35	60
301～350	35	37	15	36	38	25	38	39	40	40	41	50	42	42	60
351～400	35	38	15	36	38	25	38	40	40	40	41	50	42	43	60
401～450	35	38	15	36	39	25	38	40	40	40	42	50	42	43	60
451～500	35	39	15	36	39	25	38	41	40	40	42	50	42	44	60

W寸法 \ D寸法	301～350			351～400			401～450			451～500		
	a	b	R	a	b	R	a	b	R	a	b	R
50～100	37	35	15	38	35	15	38	35	15	39	35	15
101～150	38	36	25	38	36	25	39	36	25	39	36	25
151～200	39	38	40	40	38	40	40	38	40	41	38	40
201～250	41	40	50	41	40	50	42	40	50	42	40	50
251～300	42	42	60	43	42	60	43	42	60	44	42	60
301～350	44	44	70	44	44	70	45	44	70	45	44	70
351～400	44	44	70	46	46	80	46	46	80	47	46	80
401～450	44	45	70	46	46	80	48	48	90	48	48	90
451～500	44	45	70	46	47	80	48	48	90	50	50	100

型番目次/Photo INDEX
プラスチックケース
キャリングケース
防水・防塵樹脂ボックス
防水・防塵アルミ/ステンレスボックス
端子ボックス/防水コネクタ/ケーブルグランド
アルミサッシケース
アルミフレーム/ヒートシンクケース
メタルケース
Raspberry Piケース
フリーサイズケース/フリーサイズパネル
ラックケース/サブラック
棚板/ラックパネル
電池ホルダー/電池ボックス
アクセサリー/機構部品
カスタム製品
技術資料/各種ご案内