AU SERIES　次世代型アルミサッシケース

汎用性をそのまま継承した新デザインの万能アルミケース

用途に合わせ8シリーズから選択可能

スタンダードタイプ AUシリーズ

前後のパネルが差込式でスッキリした外観のデスクトップケース

P6-3~8

パネル脱着タイプ AUPシリーズ

前後パネルがビスで脱着可能で、メンテナンスが容易なタイプ
EMCシールド対策型AUPEシリーズも選択可能

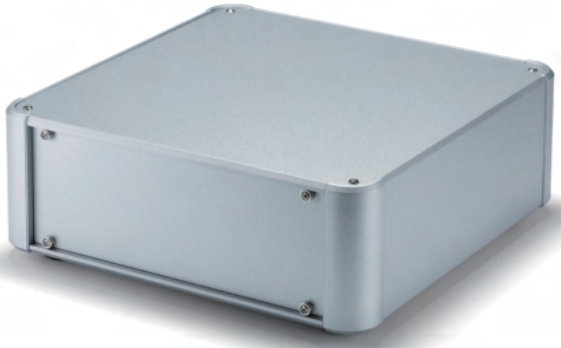

P6-9~20

コントロールボックスタイプ AUXシリーズ

外枠4面が側板となってる操作ボックスに適したタイプ
EMCシールド対策型AUXEシリーズも選択可能

P6-21~32

コーナーガード付タイプ AUGシリーズ

耐衝撃型ガードの付いた堅牢型デザインケース、EMCシールド対策型AUGEシリーズとキャリングハンドル付のAUGHシリーズも選択可能

P6-33~50

型番目次/Photo INDEX
プラスチックケース
キャリングケース
防水・防塵樹脂ボックス
防水・防塵アルミ/ステンレスボックス
端子ボックス/防水コネクタ/ケーブルグランド
アルミサッシケース
アルミフレーム/ヒートシンクケース
メタルケース
Raspberry Piケース/Okdo ROCKケース
フリーサイズケース/フリーサイズパネル
ラックケース
棚板/ラックパネル
電池ホルダー/電池ボックス/コイン電池
アクセサリー/機構部品
カスタム製品
技術資料/各種ご案内

様々な用途に利用可能な万能ケース

AUシリーズは、カスタマイズが容易な組立式構造のアルミケースです。
どんな機器にも合うデザインなので、クラシックなオーディオアンプから次世代IoT機器までご利用いただけます。
全430サイズのラインナップから、お客様の用途・アイデアに合わせご利用下さい。

計測機器

通信機器

オーディオアンプ

真空管アンプ

工作機械用コントローラー

作業用組込みコンピューター

電源装置

型番目次/Photo INDEX
プラスチックケース
キャリングケース
防水・防塵樹脂ボックス
防水・防塵アルミ/ステンレスボックス
端子ボックス/防水コネクタ/ケーブルグランド
アルミサッシケース
アルミフレーム/ヒートシンクケース
メタルケース
Raspberry Piケース/Okdo ROCKケース
フリーサイズケース/フリーサイズパネル
ラックケース
棚板/ラックパネル
電池ホルダー/電池ボックス/コイン電池
アクセサリー/機構部品
カスタム製品
技術資料/各種ご案内

AU SERIES アルミサッシケース

NEW SIZE

■ カスタム製品（穴加工・インクジェット印刷・表面シート製作）についてはP15－1～63をご覧下さい。
■ カスタム製品のリピート注文品は5%割引致します。

■ 前後のパネルが差込式でスッキリした外観のデスクトップ型ケースです。
■ 高さ5タイプが追加となり、高さ10サイズ・幅7サイズ・奥行き7サイズの計430サイズ、色仕様4色から選択可能です。
■ 滑り止め足はエラストマー製ゴム足タイプとアルマイト処理された高級感のあるアルミ足タイプから選択可能です。
■ 測定器、コントローラー、産業用組込みコンピュータ、電源装置、オーディオアンプなど様々な用途にご利用いただけます。

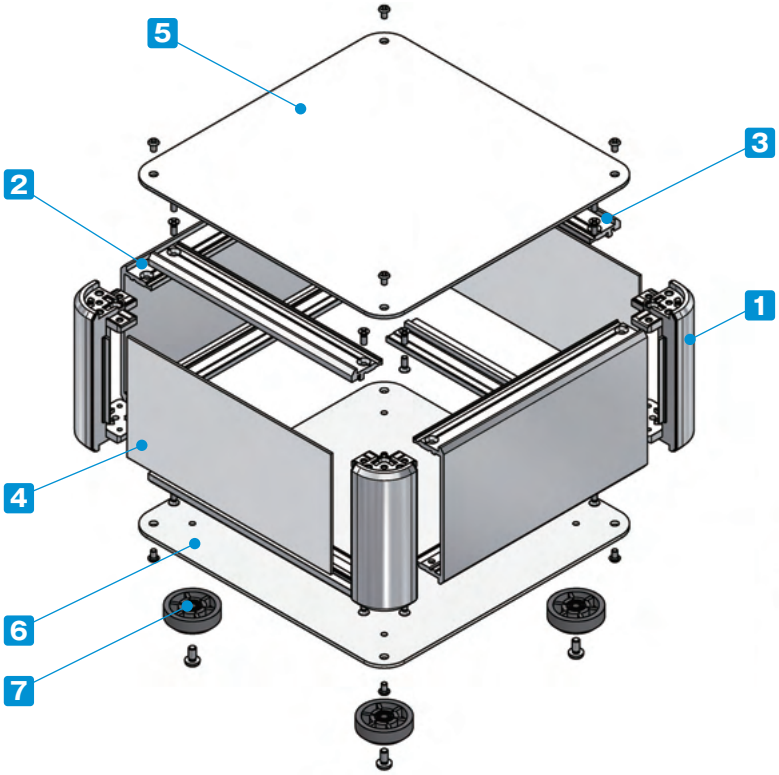

付属ビス：
- カバー、下カバー取付
  台形M3×5 ニッケル/三価黒クロメート×8～16
- フレーム、側板取付
  皿M3×8 ニッケル×16
- ゴム足、アルミ足取付
  バインドM4×8 三価黒クロメート×4

締め付けトルク：0.3～0.6N・m
※トルク値は使用条件により異なりますので参考値としてご利用いただき、必ずトルクテストを行ってからご使用下さい。

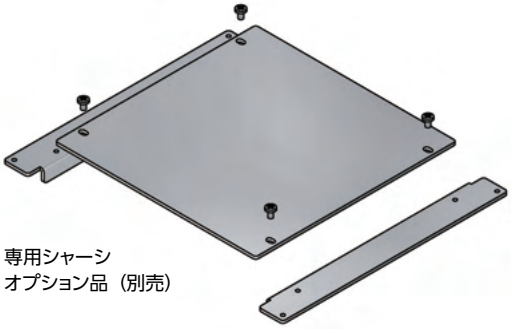

専用シャーシ
オプション品（別売）

型番目次/Photo INDEX
プラスチックケース
キャリングケース
防水・防塵樹脂ボックス
防水・防塵アルミ/ステンレスボックス
端子ボックス/防水コネクタ/ケーブルグランド
アルミサッシケース
アルミフレーム/ヒートシンクケース
メタルケース
Raspberry Piケース/Okdo ROCKケース
フリーサイズケース/フリーサイズパネル
ラックケース
棚板/ラックパネル
電池ホルダー/電池ボックス/コイン電池
アクセサリー/機構部品
カスタム製品
技術資料/各種ご案内

構成内容

No.	名 称	個 数	材 質	色 / 表面処理
1	コーナーブロック	4	アルミダイキャスト ADC12	シルバー塗装・ブラック塗装（内部無処理）
2	側板	2	アルミ押出材 A6063S-T5	シルバー・ブラック / アルマイト＆クリア塗装
3	フレーム	4	アルミ押出材 A6063S-T5	シルバー・ブラック / アルマイト＆クリア塗装
4	パネル	2	アルミ板 A1100P	シルバーアルマイト・ブラックアルマイト
5	カバー	1	アルミ板 A1100P	シルバーアルマイト・ブラックアルマイト
6	下カバー	1	アルミ板 A1100P	シルバーアルマイト・ブラックアルマイト
7	ゴム足 / アルミ足	4	TPE（エラストマー）/ アルミ	ブラック（ゴム足）・アルマイト（アルミ足）

ケース型番は、下記 1～3 の項目を選択して下さい。

1 滑り止め足仕様選択

R ゴム足（ブラック）

A アルミ足（シルバー / アルマイト / ブラック / アルマイト）

※アルミ足の色は下カバーと同色となります。
※ゴム足とアルミ足では価格が異なります。

2 カバー・下カバー取付ビス仕様選択

P プラス（シルバー / ニッケル / ブラック / 三価黒クロメート）

H 六角（シルバー / ニッケル / ブラック / 三価黒クロメート）

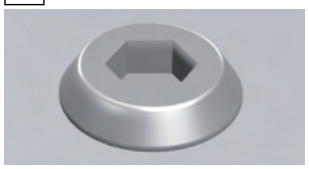

六角レンチ付

※ビスの色はカバー・下カバーの色と同色となります。

3 カラー 選択

下記4タイプの色からご選択下さい。

S S

S B

B S

B B

型番記入方法　ご注文の際は□内へサイズと1～3の選択項目に合った記号を記入して下さい。

AU □ - □ - □　□ □ - □ □

H-W-D サイズ
P6－5～8型番・寸法表をご覧下さい。

1 足　R / A
2 ビス　P / H
3 カラー　SS / SB / BS / BB

型番例：H88・W300・D200mm、アルミ足、六角ビス、BSカラーの場合

➡ **AU 88-30-20 AH-BS**

オプション部品（別売）

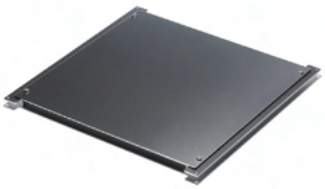

専用シャーシ
AUCシリーズ　P6–51～52

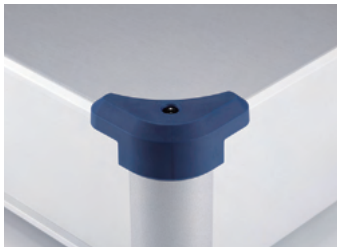

コーナーガード
AUCGシリーズ　P6–52

エラストマー取手
FM200　P14–21

チルトレッグ
TLWシリーズ　P14–17

外観寸法図

■ 下記図面は代表共通図です。
各型番の詳細はホームページよりCAD図・PDF図、3DCADデータをダウンロードしてご確認下さい。

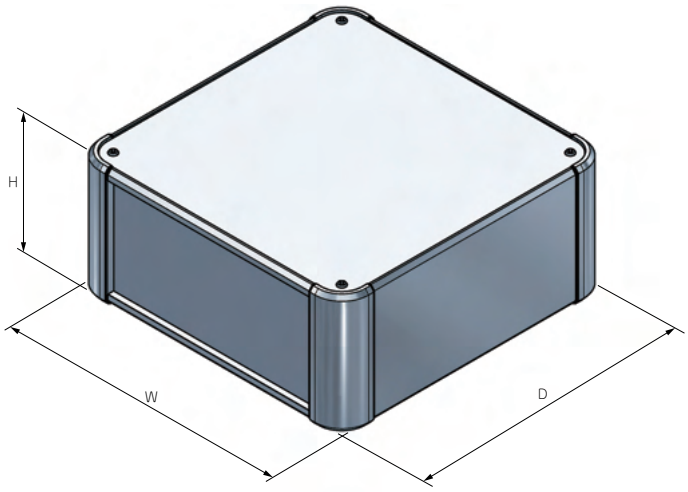

■ ゴム足/アルミ足から選択可能です。
ゴム足/アルミ足は高さサイズが異なります。

ゴム足

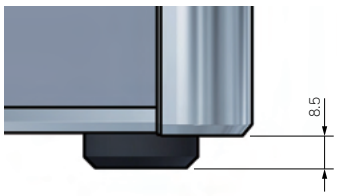

アルミ足

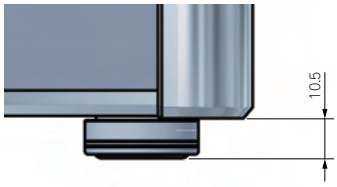

型番・寸法・標準価格

■ □□-□□には、滑り止め足・取付ビス・カラーの記号が入ります。

型　番	H	W	D	自重(kg)	標準価格(税別) Rタイプ	標準価格(税別) Aタイプ
AU 44-16-16□□-□□	44	160	160	0.7	8,570	9,820
AU 44-16-20□□-□□	44	160	200	0.8	9,050	10,310
AU 44-16-25□□-□□	44	160	250	1.0	9,550	10,800
AU 44-16-30□□-□□	44	160	300	1.1	10,020	11,270
AU 44-16-36□□-□□	44	160	360	1.3	11,030	12,280
AU 44-16-43□□-□□	44	160	430	1.5	11,970	13,230
AU 44-20-16□□-□□	44	200	160	0.8	9,150	10,410
AU 44-20-20□□-□□	44	200	200	0.9	9,720	10,990
AU 44-20-25□□-□□	44	200	250	1.1	10,280	11,540
AU 44-20-30□□-□□	44	200	300	1.3	10,860	12,110
AU 44-20-36□□-□□	44	200	360	1.5	11,720	12,980
AU 44-20-43□□-□□	44	200	430	1.7	13,130	14,370
AU 44-25-16□□-□□	44	250	160	1.0	10,070	11,360
AU 44-25-20□□-□□	44	250	200	1.1	10,750	12,050
AU 44-25-25□□-□□	44	250	250	1.3	11,850	13,150
AU 44-25-30□□-□□	44	250	300	1.5	12,570	13,880
AU 44-25-36□□-□□	44	250	360	1.7	13,690	14,990
AU 44-25-43□□-□□	44	250	430	2.0	14,660	15,950
AU 44-30-16□□-□□	44	300	160	1.1	10,760	12,060
AU 44-30-20□□-□□	44	300	200	1.3	11,530	12,810
AU 44-30-25□□-□□	44	300	250	1.5	12,770	14,070
AU 44-30-30□□-□□	44	300	300	1.7	13,760	15,050
AU 44-30-36□□-□□	44	300	360	2.0	15,280	16,580
AU 44-30-43□□-□□	44	300	430	2.3	15,800	17,100
AU 44-30-50□□-□□	44	300	500	2.6	17,590	18,880
AU 44-36-16□□-□□	44	360	160	1.3	12,110	13,430
AU 44-36-20□□-□□	44	360	200	1.5	12,740	14,070
AU 44-36-25□□-□□	44	360	250	1.7	14,230	15,550
AU 44-36-30□□-□□	44	360	300	2.0	15,660	16,980
AU 44-36-36□□-□□	44	360	360	2.2	17,250	18,550
AU 44-36-43□□-□□	44	360	430	2.6	17,960	19,280
AU 44-36-50□□-□□	44	360	500	3.0	19,610	20,930
AU 44-43-16□□-□□	44	430	160	1.5	13,330	14,660
AU 44-43-20□□-□□	44	430	200	1.7	14,460	15,780
AU 44-43-25□□-□□	44	430	250	2.0	15,450	16,770
AU 44-43-30□□-□□	44	430	300	2.3	16,410	17,740
AU 44-43-36□□-□□	44	430	360	2.6	18,200	19,520
AU 44-43-43□□-□□	44	430	430	3.0	20,300	21,610
AU 44-43-50□□-□□	44	430	500	3.4	21,720	23,050
AU 44-50-30□□-□□	44	500	300	2.6	19,560	20,950
AU 44-50-36□□-□□	44	500	360	3.0	21,250	22,630
AU 44-50-43□□-□□	44	500	430	3.4	23,200	24,580
AU 44-50-50□□-□□	44	500	500	3.9	26,270	27,660

型　番	H	W	D	自重(kg)	標準価格(税別) Rタイプ	標準価格(税別) Aタイプ
AU 66-16-16□□-□□	66	160	160	0.9	8,830	10,200
AU 66-16-20□□-□□	66	160	200	1.0	9,380	10,750
AU 66-16-25□□-□□	66	160	250	1.2	9,900	11,280
AU 66-16-30□□-□□	66	160	300	1.3	10,470	11,840
AU 66-16-36□□-□□	66	160	360	1.5	11,620	12,920
AU 66-16-43□□-□□	66	160	430	1.7	12,640	13,940
AU 66-20-16□□-□□	66	200	160	1.0	9,420	10,800
AU 66-20-20□□-□□	66	200	200	1.1	10,070	11,430
AU 66-20-25□□-□□	66	200	250	1.3	10,990	12,400
AU 66-20-30□□-□□	66	200	300	1.5	11,650	13,050
AU 66-20-36□□-□□	66	200	360	1.7	12,640	14,050
AU 66-20-43□□-□□	66	200	430	2.0	14,370	15,790
AU 66-25-16□□-□□	66	250	160	1.1	10,360	11,780
AU 66-25-20□□-□□	66	250	200	1.3	11,100	12,520
AU 66-25-25□□-□□	66	250	250	1.5	12,270	13,680
AU 66-25-30□□-□□	66	250	300	1.7	13,090	14,480
AU 66-25-36□□-□□	66	250	360	2.0	14,340	15,740
AU 66-25-43□□-□□	66	250	430	2.3	15,560	16,970
AU 66-30-16□□-□□	66	300	160	1.3	11,080	12,480
AU 66-30-20□□-□□	66	300	200	1.5	11,930	13,320
AU 66-30-25□□-□□	66	300	250	1.7	13,230	14,630
AU 66-30-30□□-□□	66	300	300	1.9	14,350	15,760
AU 66-30-36□□-□□	66	300	360	2.2	16,020	17,440
AU 66-30-43□□-□□	66	300	430	2.6	16,760	18,150
AU 66-30-50□□-□□	66	300	500	2.9	18,760	20,180
AU 66-36-16□□-□□	66	360	160	1.5	12,280	13,620
AU 66-36-20□□-□□	66	360	200	1.7	12,930	14,340
AU 66-36-25□□-□□	66	360	250	1.9	14,500	15,910
AU 66-36-30□□-□□	66	360	300	2.2	16,050	17,450
AU 66-36-36□□-□□	66	360	360	2.5	17,740	19,150
AU 66-36-43□□-□□	66	360	430	2.9	18,620	20,020
AU 66-36-50□□-□□	66	360	500	3.3	20,410	21,830
AU 66-43-16□□-□□	66	430	160	1.7	13,900	15,270
AU 66-43-20□□-□□	66	430	200	1.9	14,700	16,120
AU 66-43-25□□-□□	66	430	250	2.2	15,760	17,170
AU 66-43-30□□-□□	66	430	300	2.5	16,800	18,220
AU 66-43-36□□-□□	66	430	360	2.9	18,660	20,060
AU 66-43-43□□-□□	66	430	430	3.3	21,060	22,480
AU 66-43-50□□-□□	66	430	500	3.7	22,540	23,950
AU 66-50-30□□-□□	66	500	300	2.8	19,820	21,260
AU 66-50-36□□-□□	66	500	360	3.3	21,500	22,940
AU 66-50-43□□-□□	66	500	430	3.7	23,640	25,100
AU 66-50-50□□-□□	66	500	500	4.2	27,010	28,470

型番目次/Photo INDEX
プラスチックケース
キャリングケース
防水・防塵樹脂ボックス
防水・防塵アルミ/ステンレスボックス
端子ボックス/防水コネクタ/ケーブルグランド
アルミサッシケース
アルミフレーム/ヒートシンクケース
メタルケース
Raspberry Piケース/Okdo ROCKケース
フリーサイズケース/フリーサイズパネル
ラックケース
棚板/ラックパネル
電池ホルダー/電池ボックス/コイン電池
アクセサリー/機構部品
カスタム製品
技術資料/各種ご案内

型番・寸法・標準価格

■ □□-□□には、滑り止め足・取付ビス・カラーの記号が入ります。

型　番	H	W	D	自重 (kg)	標準価格(税別) Rタイプ	標準価格(税別) Aタイプ
AU 88-16-16□□-□□	88	160	160	0.9	9,220	10,600
AU 88-16-20□□-□□	88	160	200	1.1	9,820	11,190
AU 88-16-25□□-□□	88	160	250	1.3	10,360	11,730
AU 88-16-30□□-□□	88	160	300	1.4	10,940	12,310
AU 88-16-36□□-□□	88	160	360	1.7	12,170	13,480
AU 88-16-43□□-□□	88	160	430	1.9	13,230	14,530
AU 88-20-16□□-□□	88	200	160	1.1	9,850	11,220
AU 88-20-20□□-□□	88	200	200	1.2	10,530	11,910
AU 88-20-25□□-□□	88	200	250	1.4	11,490	12,910
AU 88-20-30□□-□□	88	200	300	1.6	12,190	13,610
AU 88-20-36□□-□□	88	200	360	1.8	13,230	14,640
AU 88-20-43□□-□□	88	200	430	2.1	15,020	16,430
AU 88-25-16□□-□□	88	250	160	1.2	10,870	12,280
AU 88-25-20□□-□□	88	250	200	1.4	11,650	13,050
AU 88-25-25□□-□□	88	250	250	1.6	12,830	14,240
AU 88-25-30□□-□□	88	250	300	1.8	13,660	15,080
AU 88-25-36□□-□□	88	250	360	2.1	14,970	16,390
AU 88-25-43□□-□□	88	250	430	2.4	16,250	17,660
AU 88-30-16□□-□□	88	300	160	1.4	11,620	13,040
AU 88-30-20□□-□□	88	300	200	1.6	12,510	13,910
AU 88-30-25□□-□□	88	300	250	1.8	13,840	15,260
AU 88-30-30□□-□□	88	300	300	2.1	14,990	16,400
AU 88-30-36□□-□□	88	300	360	2.4	16,730	18,140
AU 88-30-43□□-□□	88	300	430	2.7	17,500	18,920
AU 88-30-50□□-□□	88	300	500	3.1	19,580	20,980
AU 88-36-16□□-□□	88	360	160	1.6	12,890	14,220
AU 88-36-20□□-□□	88	360	200	1.8	13,550	14,960
AU 88-36-25□□-□□	88	360	250	2.1	15,150	16,570
AU 88-36-30□□-□□	88	360	300	2.3	16,730	18,140
AU 88-36-36□□-□□	88	360	360	2.7	18,470	19,880
AU 88-36-43□□-□□	88	360	430	3.1	19,400	20,820
AU 88-36-50□□-□□	88	360	500	3.5	21,260	22,680
AU 88-43-16□□-□□	88	430	160	1.8	14,580	15,950
AU 88-43-20□□-□□	88	430	200	2.1	15,390	16,800
AU 88-43-25□□-□□	88	430	250	2.4	16,470	17,890
AU 88-43-30□□-□□	88	430	300	2.7	17,550	18,960
AU 88-43-36□□-□□	88	430	360	3.1	19,450	20,860
AU 88-43-43□□-□□	88	430	430	3.5	21,910	23,330
AU 88-43-50□□-□□	88	430	500	4.0	23,460	24,860
AU 88-50-30□□-□□	88	500	300	3.0	20,650	22,110
AU 88-50-36□□-□□	88	500	360	3.4	22,400	23,850
AU 88-50-43□□-□□	88	500	430	3.9	24,590	26,030
AU 88-50-50□□-□□	88	500	500	4.4	28,030	29,490
NEW AU 99-16-16□□-□□	99	160	160	1.0	9,490	10,880
NEW AU 99-16-20□□-□□	99	160	200	1.1	10,080	11,480
NEW AU 99-16-25□□-□□	99	160	250	1.3	10,680	12,070
NEW AU 99-16-30□□-□□	99	160	300	1.4	11,270	12,670
NEW AU 99-16-36□□-□□	99	160	360	1.7	12,450	13,840
NEW AU 99-16-43□□-□□	99	160	430	1.9	13,560	14,960
NEW AU 99-20-16□□-□□	99	200	160	1.1	10,440	11,840
NEW AU 99-20-20□□-□□	99	200	200	1.2	11,140	12,530
NEW AU 99-20-25□□-□□	99	200	250	1.4	11,840	13,230
NEW AU 99-20-30□□-□□	99	200	300	1.6	12,540	13,950
NEW AU 99-20-36□□-□□	99	200	360	1.9	13,650	15,050
NEW AU 99-20-43□□-□□	99	200	430	2.2	15,260	16,650
NEW AU 99-25-16□□-□□	99	250	160	1.2	11,210	12,600
NEW AU 99-25-20□□-□□	99	250	200	1.4	12,000	13,390
NEW AU 99-25-25□□-□□	99	250	250	1.6	13,190	14,580
NEW AU 99-25-30□□-□□	99	250	300	1.9	14,050	15,450
NEW AU 99-25-36□□-□□	99	250	360	2.1	15,380	16,770
NEW AU 99-25-43□□-□□	99	250	430	2.5	16,470	17,880
NEW AU 99-30-16□□-□□	99	300	160	1.4	11,910	13,310
NEW AU 99-30-20□□-□□	99	300	200	1.6	12,790	14,180
NEW AU 99-30-25□□-□□	99	300	250	1.9	14,140	15,540
NEW AU 99-30-30□□-□□	99	300	300	2.1	15,260	16,650
NEW AU 99-30-36□□-□□	99	300	360	2.4	17,030	18,420
NEW AU 99-30-43□□-□□	99	300	430	2.8	17,650	19,050
NEW AU 99-30-50□□-□□	99	300	500	3.1	19,770	21,160
NEW AU 99-36-16□□-□□	99	360	160	1.6	13,160	14,560
NEW AU 99-36-20□□-□□	99	360	200	1.8	13,910	15,320
NEW AU 99-36-25□□-□□	99	360	250	2.1	15,490	16,890
NEW AU 99-36-30□□-□□	99	360	300	2.4	17,040	18,430
NEW AU 99-36-36□□-□□	99	360	360	2.7	18,820	20,230
NEW AU 99-36-43□□-□□	99	360	430	3.2	19,660	21,050
NEW AU 99-36-50□□-□□	99	360	500	3.6	21,550	22,940
NEW AU 99-43-16□□-□□	99	430	160	1.8	14,960	16,350
NEW AU 99-43-20□□-□□	99	430	200	2.1	16,230	17,620
NEW AU 99-43-25□□-□□	99	430	250	2.4	17,320	18,710
NEW AU 99-43-30□□-□□	99	430	300	2.7	18,430	19,840
NEW AU 99-43-36□□-□□	99	430	360	3.1	20,480	21,890
NEW AU 99-43-43□□-□□	99	430	430	3.6	22,820	24,230
NEW AU 99-43-50□□-□□	99	430	500	4.0	24,520	25,910
NEW AU 99-50-30□□-□□	99	500	300	3.1	21,410	22,810
NEW AU 99-50-36□□-□□	99	500	360	3.5	23,290	24,700
NEW AU 99-50-43□□-□□	99	500	430	4.0	25,450	26,860
NEW AU 99-50-50□□-□□	99	500	500	4.5	28,890	30,290
NEW AU115-16-16□□-□□	115	160	160	1.0	9,830	11,220
NEW AU115-16-20□□-□□	115	160	200	1.2	10,440	11,840
NEW AU115-16-25□□-□□	115	160	250	1.4	11,040	12,450
NEW AU115-16-30□□-□□	115	160	300	1.5	11,680	13,090
NEW AU115-16-36□□-□□	115	160	360	1.8	12,910	14,300
NEW AU115-16-43□□-□□	115	160	430	2.1	14,030	15,430
NEW AU115-20-16□□-□□	115	200	160	1.2	10,810	12,200
NEW AU115-20-20□□-□□	115	200	200	1.3	11,540	12,930
NEW AU115-20-25□□-□□	115	200	250	1.5	12,250	13,650
NEW AU115-20-30□□-□□	115	200	300	1.7	12,990	14,400
NEW AU115-20-36□□-□□	115	200	360	2.0	14,140	15,540
NEW AU115-20-43□□-□□	115	200	430	2.3	15,780	17,170
NEW AU115-25-16□□-□□	115	250	160	1.3	11,620	13,030
NEW AU115-25-20□□-□□	115	250	200	1.5	12,450	13,840
NEW AU115-25-25□□-□□	115	250	250	1.7	13,650	15,050
NEW AU115-25-30□□-□□	115	250	300	2.0	14,540	15,940
NEW AU115-25-36□□-□□	115	250	360	2.3	15,910	17,310
NEW AU115-25-43□□-□□	115	250	430	2.6	17,040	18,430
NEW AU115-30-16□□-□□	115	300	160	1.5	12,370	13,770
NEW AU115-30-20□□-□□	115	300	200	1.7	13,280	14,680
NEW AU115-30-25□□-□□	115	300	250	2.0	14,640	16,050
NEW AU115-30-30□□-□□	115	300	300	2.2	15,800	17,200
NEW AU115-30-36□□-□□	115	300	360	2.5	17,610	19,000
NEW AU115-30-43□□-□□	115	300	430	2.9	18,250	19,660
NEW AU115-30-50□□-□□	115	300	500	3.3	20,410	21,810
NEW AU115-36-16□□-□□	115	360	160	1.7	13,660	15,060
NEW AU115-36-20□□-□□	115	360	200	1.9	14,430	15,840
NEW AU115-36-25□□-□□	115	360	250	2.2	16,020	17,430
NEW AU115-36-30□□-□□	115	360	300	2.5	17,620	19,020
NEW AU115-36-36□□-□□	115	360	360	2.9	19,450	20,850
NEW AU115-36-43□□-□□	115	360	430	3.3	20,300	21,690
NEW AU115-36-50□□-□□	115	360	500	3.7	22,230	23,620
NEW AU115-43-16□□-□□	115	430	160	2.0	15,520	16,920
NEW AU115-43-20□□-□□	115	430	200	2.2	16,820	18,220
NEW AU115-43-25□□-□□	115	430	250	2.6	17,940	19,330
NEW AU115-43-30□□-□□	115	430	300	2.9	19,080	20,470
NEW AU115-43-36□□-□□	115	430	360	3.3	21,170	22,570
NEW AU115-43-43□□-□□	115	430	430	3.8	23,520	24,920
NEW AU115-43-50□□-□□	115	430	500	4.2	25,280	26,670
NEW AU115-50-30□□-□□	115	500	300	3.2	22,140	23,540
NEW AU115-50-36□□-□□	115	500	360	3.7	24,060	25,450
NEW AU115-50-43□□-□□	115	500	430	4.2	26,240	27,640
NEW AU115-50-50□□-□□	115	500	500	4.7	29,740	31,130

型番目次/Photo INDEX
プラスチックケース
キャリングケース
防水・防塵樹脂ボックス
防水・防塵アルミ/ステンレスボックス
端子ボックス/防水コネクタ/ケーブルグランド
アルミサッシケース
アルミフレーム/ヒートシンクケース
メタルケース
Raspberry Piケース/Okdo ROCKケース
フリーサイズケース/フリーサイズパネル
ラックケース
棚板/ラックパネル
電池ホルダー/電池ボックス/コイン電池
アクセサリー/機構部品
カスタム製品
技術資料/各種ご案内

型番・寸法・標準価格

■□□-□□には、滑り止め足・取付ビス・カラーの記号が入ります。

型　番	H	W	D	自重(kg)	標準価格(税別) Rタイプ	標準価格(税別) Aタイプ
AU133-16-16□□-□□	132.5	160	160	1.2	10,250	11,620
AU133-16-20□□-□□	132.5	160	200	1.4	10,930	12,300
AU133-16-25□□-□□	132.5	160	250	1.6	11,560	12,930
AU133-16-30□□-□□	132.5	160	300	1.8	12,250	13,620
AU133-16-36□□-□□	132.5	160	360	2.1	13,710	15,000
AU133-16-43□□-□□	132.5	160	430	2.4	14,880	16,180
AU133-20-16□□-□□	132.5	200	160	1.3	10,940	12,310
AU133-20-20□□-□□	132.5	200	200	1.5	11,710	13,070
AU133-20-25□□-□□	132.5	200	250	1.7	12,790	14,200
AU133-20-30□□-□□	132.5	200	300	2.0	13,570	14,990
AU133-20-36□□-□□	132.5	200	360	2.3	14,800	16,190
AU133-20-43□□-□□	132.5	200	430	2.6	16,700	18,110
AU133-25-16□□-□□	132.5	250	160	1.5	12,080	13,490
AU133-25-20□□-□□	132.5	250	200	1.7	12,930	14,350
AU133-25-25□□-□□	132.5	250	250	2.0	14,220	15,620
AU133-25-30□□-□□	132.5	250	300	2.2	15,150	16,570
AU133-25-36□□-□□	132.5	250	360	2.6	16,640	18,030
AU133-25-43□□-□□	132.5	250	430	3.0	18,030	19,450
AU133-30-16□□-□□	132.5	300	160	1.7	12,930	14,350
AU133-30-20□□-□□	132.5	300	200	1.9	13,890	15,300
AU133-30-25□□-□□	132.5	300	250	2.2	15,320	16,730
AU133-30-30□□-□□	132.5	300	300	2.5	16,570	17,970
AU133-30-36□□-□□	132.5	300	360	2.8	18,470	19,880
AU133-30-43□□-□□	132.5	300	430	3.3	19,380	20,770
AU133-30-50□□-□□	132.5	300	500	3.7	21,650	23,060
AU133-36-16□□-□□	132.5	360	160	1.9	14,340	15,670
AU133-36-20□□-□□	132.5	360	200	2.1	15,020	16,430
AU133-36-25□□-□□	132.5	360	250	2.5	16,710	18,120
AU133-36-30□□-□□	132.5	360	300	2.8	18,370	19,790
AU133-36-36□□-□□	132.5	360	360	3.2	20,280	21,690
AU133-36-43□□-□□	132.5	360	430	3.7	21,350	22,760
AU133-36-50□□-□□	132.5	360	500	4.1	23,420	24,830
AU133-43-16□□-□□	132.5	430	160	2.2	15,680	17,030
AU133-43-20□□-□□	132.5	430	200	2.4	16,930	18,350
AU133-43-25□□-□□	132.5	430	250	2.8	18,120	19,520
AU133-43-30□□-□□	132.5	430	300	3.2	19,280	20,700
AU133-43-36□□-□□	132.5	430	360	3.6	21,350	22,760
AU133-43-43□□-□□	132.5	430	430	4.1	23,950	25,370
AU133-43-50□□-□□	132.5	430	500	4.6	25,690	27,090
AU133-50-30□□-□□	132.5	500	300	3.5	22,600	24,040
AU133-50-36□□-□□	132.5	500	360	4.0	24,500	25,950
AU133-50-43□□-□□	132.5	500	430	4.6	26,830	28,280
AU133-50-50□□-□□	132.5	500	500	5.1	30,480	31,920
NEW AU149-16-16□□-□□	149	160	160	1.2	11,380	12,770
NEW AU149-16-20□□-□□	149	160	200	1.4	12,130	13,530
NEW AU149-16-25□□-□□	149	160	250	1.6	12,910	14,300
NEW AU149-16-30□□-□□	149	160	300	1.9	13,690	15,090
NEW AU149-16-36□□-□□	149	160	360	2.1	15,210	16,600
NEW AU149-16-43□□-□□	149	160	430	2.5	16,580	17,970
NEW AU149-20-16□□-□□	149	200	160	1.4	12,080	13,490
NEW AU149-20-20□□-□□	149	200	200	1.6	12,940	14,350
NEW AU149-20-25□□-□□	149	200	250	1.8	13,790	15,200
NEW AU149-20-30□□-□□	149	200	300	2.1	14,690	16,080
NEW AU149-20-36□□-□□	149	200	360	2.4	16,080	17,490
NEW AU149-20-43□□-□□	149	200	430	2.7	17,960	19,360
NEW AU149-25-16□□-□□	149	250	160	1.5	12,990	14,400
NEW AU149-25-20□□-□□	149	250	200	1.8	13,950	15,340
NEW AU149-25-25□□-□□	149	250	250	2.0	15,330	16,730
NEW AU149-25-30□□-□□	149	250	300	2.3	16,390	17,780
NEW AU149-25-36□□-□□	149	250	360	2.7	18,010	19,400
NEW AU149-25-43□□-□□	149	250	430	3.1	19,340	20,740
NEW AU149-30-16□□-□□	149	300	160	1.7	13,830	15,220
NEW AU149-30-20□□-□□	149	300	200	2.0	14,880	16,280
NEW AU149-30-25□□-□□	149	300	250	2.3	16,410	17,810
NEW AU149-30-30□□-□□	149	300	300	2.6	17,750	19,150
NEW AU149-30-36□□-□□	149	300	360	2.9	19,840	21,230
NEW AU149-30-43□□-□□	149	300	430	3.4	20,690	22,080
NEW AU149-30-50□□-□□	149	300	500	3.8	23,160	24,570
NEW AU149-36-16□□-□□	149	360	160	1.9	15,220	16,630
NEW AU149-36-20□□-□□	149	360	200	2.2	16,140	17,550
NEW AU149-36-25□□-□□	149	360	250	2.5	17,940	19,330
NEW AU149-36-30□□-□□	149	360	300	2.9	19,720	21,110
NEW AU149-36-36□□-□□	149	360	360	3.3	21,830	23,220
NEW AU149-36-43□□-□□	149	360	430	3.8	22,880	24,280
NEW AU149-36-50□□-□□	149	360	500	4.3	25,150	26,540
NEW AU149-43-16□□-□□	149	430	160	2.2	16,730	18,120
NEW AU149-43-20□□-□□	149	430	200	2.5	18,140	19,540
NEW AU149-43-25□□-□□	149	430	250	2.9	19,390	20,780
NEW AU149-43-30□□-□□	149	430	300	3.3	20,690	22,080
NEW AU149-43-36□□-□□	149	430	360	3.7	23,000	24,400
NEW AU149-43-43□□-□□	149	430	430	4.2	25,570	26,970
NEW AU149-43-50□□-□□	149	430	500	4.8	27,580	28,980
NEW AU149-50-30□□-□□	149	500	300	3.6	23,910	25,310
NEW AU149-50-36□□-□□	149	500	360	4.1	26,070	27,460
NEW AU149-50-43□□-□□	149	500	430	4.7	28,440	29,840
NEW AU149-50-50□□-□□	149	500	500	5.3	32,250	33,640
AU177-16-16□□-□□	177	160	160	1.4	12,480	13,950
AU177-16-20□□-□□	177	160	200	1.6	13,280	14,740
AU177-16-25□□-□□	177	160	250	1.8	14,050	15,510
AU177-16-30□□-□□	177	160	300	2.1	14,870	16,320
AU177-16-36□□-□□	177	160	360	2.4	16,450	17,900
AU177-16-43□□-□□	177	160	430	2.7	17,850	19,320
AU177-20-16□□-□□	177	200	160	1.5	13,290	14,750
AU177-20-20□□-□□	177	200	200	1.7	14,180	15,650
AU177-20-25□□-□□	177	200	250	2.0	15,050	16,510
AU177-20-30□□-□□	177	200	300	2.3	15,970	17,430
AU177-20-36□□-□□	177	200	360	2.6	17,390	18,860
AU177-20-43□□-□□	177	200	430	3.0	19,320	20,770
AU177-25-16□□-□□	177	250	160	1.7	14,360	15,820
AU177-25-20□□-□□	177	250	200	1.9	15,330	16,790
AU177-25-25□□-□□	177	250	250	2.2	16,790	18,240
AU177-25-30□□-□□	177	250	300	2.5	17,850	19,320
AU177-25-36□□-□□	177	250	360	2.9	19,540	20,990
AU177-25-43□□-□□	177	250	430	3.3	20,920	22,370
AU177-30-16□□-□□	177	300	160	1.9	15,620	17,100
AU177-30-20□□-□□	177	300	200	2.2	16,710	18,180
AU177-30-25□□-□□	177	300	250	2.5	18,340	19,820
AU177-30-30□□-□□	177	300	300	2.8	19,720	21,200
AU177-30-36□□-□□	177	300	360	3.2	21,890	23,380
AU177-30-43□□-□□	177	300	430	3.7	22,800	24,280
AU177-30-50□□-□□	177	300	500	4.1	25,330	26,820
AU177-36-16□□-□□	177	360	160	2.1	17,160	18,640
AU177-36-20□□-□□	177	360	200	2.4	18,090	19,580
AU177-36-25□□-□□	177	360	250	2.8	19,980	21,450
AU177-36-30□□-□□	177	360	300	3.1	21,830	23,290
AU177-36-36□□-□□	177	360	360	3.6	24,010	25,500
AU177-36-43□□-□□	177	360	430	4.1	25,150	26,610
AU177-36-50□□-□□	177	360	500	4.6	27,490	28,960
AU177-43-16□□-□□	177	430	160	2.4	18,870	20,340
AU177-43-20□□-□□	177	430	200	2.7	20,320	21,790
AU177-43-25□□-□□	177	430	250	3.1	21,650	23,140
AU177-43-30□□-□□	177	430	300	3.5	23,000	24,470
AU177-43-36□□-□□	177	430	360	4.0	25,390	26,880
AU177-43-43□□-□□	177	430	430	4.6	28,040	29,520
AU177-43-50□□-□□	177	430	500	5.1	30,150	31,620
AU177-50-30□□-□□	177	500	300	3.9	26,070	27,560
AU177-50-36□□-□□	177	500	360	4.4	28,300	29,800
AU177-50-43□□-□□	177	500	430	5.0	30,720	32,210
AU177-50-50□□-□□	177	500	500	5.6	34,550	36,060

型番目次/Photo INDEX
プラスチックケース
キャリングケース
防水・防塵樹脂ボックス
防水・防塵アルミ/ステンレスボックス
端子ボックス/防水コネクタ/ケーブルグランド
アルミサッシケース
アルミフレーム/ヒートシンクケース
メタルケース
Raspberry Piケース/Okdo ROCKケース
フリーサイズケース/フリーサイズパネル
ラックケース
棚板/ラックパネル
電池ホルダー/電池ボックス/コイン電池
アクセサリー/機構部品
カスタム製品
技術資料/各種ご案内

型番・寸法・標準価格

■ □□-□□には、滑り止め足・取付ビス・カラーの記号が入ります。

型　番	H	W	D	自重(kg)	標準価格(税別) Rタイプ	標準価格(税別) Aタイプ
NEW AU222-16-16□□-□□	221.5	161	161	1.6	14,090	15,490
NEW AU222-16-20□□-□□	221.5	161	201	1.8	15,020	16,410
NEW AU222-16-25□□-□□	221.5	161	251	2.1	15,920	17,320
NEW AU222-16-30□□-□□	221.5	161	301	2.4	16,870	18,280
NEW AU222-16-36□□-□□	221.5	161	361	2.7	18,700	20,110
NEW AU222-16-43□□-□□	221.5	161	431	3.2	20,310	21,710
NEW AU222-20-16□□-□□	221.5	201	161	1.8	15,000	16,400
NEW AU222-20-20□□-□□	221.5	201	201	2.0	16,020	17,430
NEW AU222-20-25□□-□□	221.5	201	251	2.3	17,030	18,420
NEW AU222-20-30□□-□□	221.5	201	301	2.6	18,080	19,480
NEW AU222-20-36□□-□□	221.5	201	361	3.0	19,770	21,160
NEW AU222-20-43□□-□□	221.5	201	431	3.4	21,890	23,280
NEW AU222-25-16□□-□□	221.5	251	161	2.0	16,240	17,630
NEW AU222-25-20□□-□□	221.5	251	201	2.2	17,350	18,750
NEW AU222-25-25□□-□□	221.5	251	251	2.6	18,960	20,360
NEW AU222-25-30□□-□□	221.5	251	301	2.9	20,170	21,560
NEW AU222-25-36□□-□□	221.5	251	361	3.3	22,070	23,460
NEW AU222-25-43□□-□□	221.5	251	431	3.8	23,620	25,030
NEW AU222-30-16□□-□□	221.5	301	161	2.2	17,380	18,770
NEW AU222-30-20□□-□□	221.5	301	201	2.5	18,600	20,000
NEW AU222-30-25□□-□□	221.5	301	251	2.8	20,360	21,750
NEW AU222-30-30□□-□□	221.5	301	301	3.2	21,870	23,270
NEW AU222-30-36□□-□□	221.5	301	361	3.6	24,240	25,630
NEW AU222-30-43□□-□□	221.5	301	431	4.2	25,290	26,690
NEW AU222-30-50□□-□□	221.5	301	501	4.7	28,240	29,630
NEW AU222-36-16□□-□□	221.5	361	161	2.4	19,050	20,450
NEW AU222-36-20□□-□□	221.5	361	201	2.7	20,130	21,520
NEW AU222-36-25□□-□□	221.5	361	251	3.1	22,090	23,490
NEW AU222-36-30□□-□□	221.5	361	301	3.5	24,080	25,490
NEW AU222-36-36□□-□□	221.5	361	361	4.0	26,470	27,860
NEW AU222-36-43□□-□□	221.5	361	431	4.6	27,740	29,150
NEW AU222-36-50□□-□□	221.5	361	501	5.1	30,490	31,900
NEW AU222-43-16□□-□□	221.5	431	161	2.7	20,910	22,300
NEW AU222-43-20□□-□□	221.5	431	201	3.1	22,490	23,900
NEW AU222-43-25□□-□□	221.5	431	251	3.5	23,910	25,310
NEW AU222-43-30□□-□□	221.5	431	301	4.0	25,380	26,770
NEW AU222-43-36□□-□□	221.5	431	361	4.5	28,000	29,390
NEW AU222-43-43□□-□□	221.5	431	431	5.1	30,930	32,320
NEW AU222-43-50□□-□□	221.5	431	501	5.7	33,170	34,570
NEW AU222-50-30□□-□□	221.5	501	301	4.4	28,530	29,920
NEW AU222-50-36□□-□□	221.5	501	361	4.9	30,930	32,320
NEW AU222-50-43□□-□□	221.5	501	431	5.6	33,380	34,770
NEW AU222-50-50□□-□□	221.5	501	501	6.2	37,470	38,870

型　番	H	W	D	自重(kg)	標準価格(税別) Rタイプ	標準価格(税別) Aタイプ
NEW AU266-16-16□□-□□	265.9	161	161	1.9	15,580	16,980
NEW AU266-16-20□□-□□	265.9	161	201	2.2	16,640	18,030
NEW AU266-16-25□□-□□	265.9	161	251	2.5	17,690	19,090
NEW AU266-16-30□□-□□	265.9	161	301	2.9	18,820	20,230
NEW AU266-16-36□□-□□	265.9	161	361	3.3	20,930	22,340
NEW AU266-16-43□□-□□	265.9	161	431	3.8	22,770	24,180
NEW AU266-20-16□□-□□	265.9	201	161	2.1	16,600	18,010
NEW AU266-20-20□□-□□	265.9	201	201	2.4	17,770	19,160
NEW AU266-20-25□□-□□	265.9	201	251	2.7	18,890	20,300
NEW AU266-20-30□□-□□	265.9	201	301	3.1	20,130	21,520
NEW AU266-20-36□□-□□	265.9	201	361	3.6	22,110	23,510
NEW AU266-20-43□□-□□	265.9	201	431	4.1	24,470	25,870
NEW AU266-25-16□□-□□	265.9	251	161	2.3	18,030	19,430
NEW AU266-25-20□□-□□	265.9	251	201	2.6	19,280	20,690
NEW AU266-25-25□□-□□	265.9	251	251	3.0	21,040	22,430
NEW AU266-25-30□□-□□	265.9	251	301	3.4	22,430	23,840
NEW AU266-25-36□□-□□	265.9	251	361	3.9	24,630	26,020
NEW AU266-25-43□□-□□	265.9	251	431	4.5	26,420	27,810
NEW AU266-30-16□□-□□	265.9	301	161	2.5	19,380	20,770
NEW AU266-30-20□□-□□	265.9	301	201	2.9	20,720	22,130
NEW AU266-30-25□□-□□	265.9	301	251	3.3	22,640	24,040
NEW AU266-30-30□□-□□	265.9	301	301	3.7	24,340	25,740
NEW AU266-30-36□□-□□	265.9	301	361	4.2	27,000	28,400
NEW AU266-30-43□□-□□	265.9	301	431	4.9	28,280	29,680
NEW AU266-30-50□□-□□	265.9	301	501	5.5	31,600	32,990
NEW AU266-36-16□□-□□	265.9	361	161	2.8	21,190	22,590
NEW AU266-36-20□□-□□	265.9	361	201	3.2	22,410	23,800
NEW AU266-36-25□□-□□	265.9	361	251	3.6	24,530	25,920
NEW AU266-36-30□□-□□	265.9	361	301	4.1	26,690	28,080
NEW AU266-36-36□□-□□	265.9	361	361	4.6	29,380	30,770
NEW AU266-36-43□□-□□	265.9	361	431	5.3	30,880	32,270
NEW AU266-36-50□□-□□	265.9	361	501	6.0	33,980	35,390
NEW AU266-43-16□□-□□	265.9	431	161	3.1	23,230	24,640
NEW AU266-43-20□□-□□	265.9	431	201	3.5	24,970	26,360
NEW AU266-43-25□□-□□	265.9	431	251	4.0	26,550	27,950
NEW AU266-43-30□□-□□	265.9	431	301	4.5	28,190	29,580
NEW AU266-43-36□□-□□	265.9	431	361	5.1	31,090	32,490
NEW AU266-43-43□□-□□	265.9	431	431	5.8	34,270	35,670
NEW AU266-43-50□□-□□	265.9	431	501	6.6	36,880	38,270
NEW AU266-50-30□□-□□	265.9	501	301	5.0	31,640	33,040
NEW AU266-50-36□□-□□	265.9	501	361	5.6	34,330	35,730
NEW AU266-50-43□□-□□	265.9	501	431	6.4	37,020	38,420
NEW AU266-50-50□□-□□	265.9	501	501	7.1	41,470	42,870

AUP SERIES パネル脱着アルミサッシケース

NEW SIZE

導通製品

■ カスタム製品（穴加工・インクジェット印刷・表面シート製作）についてはP15－1～63をご覧下さい。
■ カスタム製品のリピート注文品は5%割引致します。

■ 前後パネルが付け外し可能なデスクトップ型で筐体内部は導通しており、静電・アース対策が出来るケースです。
■ 高さ5タイプが追加となり、高さ9サイズ・幅7サイズ・奥行き7サイズの計387サイズ、色仕様2色から選択可能です。
■ 滑り止め足はエラストマー製ゴム足タイプ・アルマイト処理された高級感のあるアルミ足タイプから選択可能です。
■ 測定器、コントローラー、産業用組込みコンピュータ、電源装置、オーディオアンプなど様々な用途にご利用いただけます。

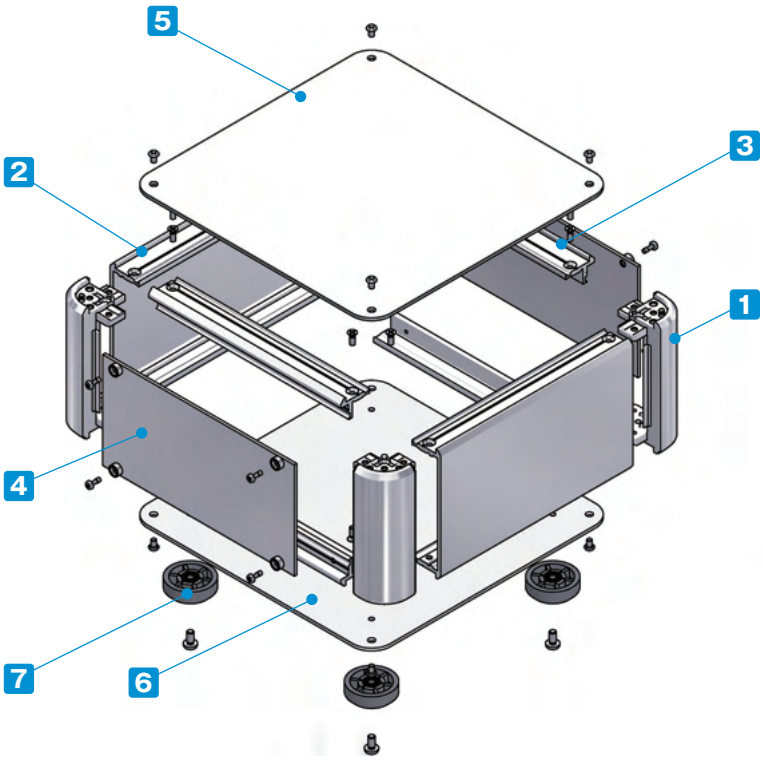

付属ビス：
- カバー、下カバー取付
  台形M3 x 5 ニッケル x 8~16
- フレーム、側板取付
  皿M3 x 8 ニッケル x 16
- ゴム足、アルミ足取付
  バインドM4 x 8 三価黒クロメート x 4
- パネル取付
  ナベM2.5 x 7　ニッケル x 8~12

締め付けトルク｛M2.5は0.15～0.2N･m / M3とM4は0.3～0.6N･m

※トルク値は使用条件により異なりますので参考値としてご利用いただき、必ずトルクテストを行ってからご使用下さい。

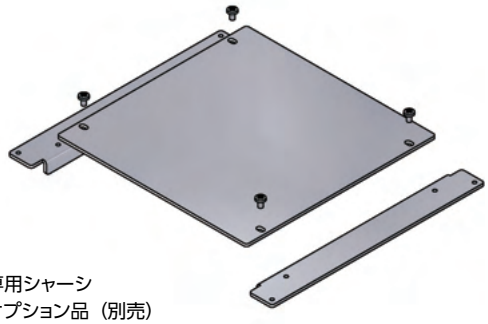

専用シャーシ
オプション品（別売）

型番目次/Photo INDEX
プラスチックケース
キャリングケース
防水・防塵樹脂ボックス
防水・防塵アルミ/ステンレスボックス
端子ボックス/防水コネクタ/ケーブルグランド
アルミサッシケース
アルミフレーム/ヒートシンクケース
メタルケース
Raspberry Piケース/Okdo ROCKケース
フリーサイズケース/フリーサイズパネル
ラックケース
棚板/ラックパネル
電池ホルダー/電池ボックス/コイン電池
アクセサリー/機構部品
カスタム製品
技術資料/各種ご案内

構成内容

No.	名　称	個　数	材　質	色 / 表面処理
1	コーナーブロック	4	アルミダイキャスト ADC12	シルバー塗装・ブラック塗装（内部無処理）
2	側板	2	アルミ押出材 A6063S-T5	シルバー塗装（内部無処理）
3	フレーム	4	アルミ押出材 A6063S-T5	シルバー塗装（内部無処理）
4	パネル	2	アルミ板 A1100P	シルバー塗装（裏面導通処理）
5	カバー	1	アルミ板 A1100P	シルバー塗装（裏面導通処理）
6	下カバー	1	アルミ板 A1100P	シルバー塗装（裏面導通処理）
7	ゴム足 / アルミ足	4	TPE（エラストマー）/ アルミ	ブラック（ゴム足）・アルマイト（アルミ足）

ケース型番は、下記 1～3 の項目を選択して下さい。

1 滑り止め足仕様選択

R ゴム足（ブラック）

A アルミ足（シルバー / アルマイト）

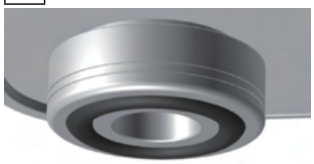

※ゴム足とアルミ足では価格が異なります。

2 カバー・下カバー取付ビス仕様選択

P プラス（シルバー / ニッケル）

H 六角（シルバー / ニッケル）

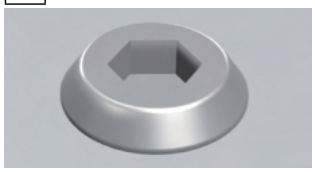

六角レンチ付

3 カラー 選択

下記2タイプの色からご選択下さい。

S S

S B

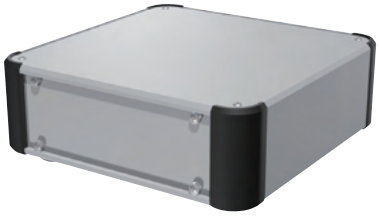

型番記入方法　ご注文の際は□内へサイズと1～3の選択項目に合った記号を記入して下さい。

AUP □ - □ - □　□ □ - □ □

H-W-D サイズ	1 足	2 ビス	3 カラー
P6－11～14型番・寸法表をご覧下さい。	R / A	P / H	SS / SB

型番例：H88・W300・D200mm、アルミ足、六角ビス、SBカラーの場合

➡ AUP 88-30-20 AH-SB

型番目次/Photo INDEX
プラスチックケース
キャリングケース
防水・防塵樹脂ボックス
防水・防塵アルミ/ステンレスボックス
端子ボックス/防水コネクタ/ケーブルグランド
アルミサッシケース
アルミフレーム/ヒートシンクケース
メタルケース
Raspberry Piケース/Okdo ROCKケース
フリーサイズケース/フリーサイズパネル
ラックケース
棚板/ラックパネル
電池ホルダー/電池ボックス/コイン電池
アクセサリー/機構部品
カスタム製品
技術資料/各種ご案内

オプション部品（別売）

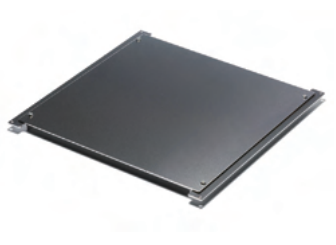

専用シャーシ
AUCシリーズ　P6−51〜52

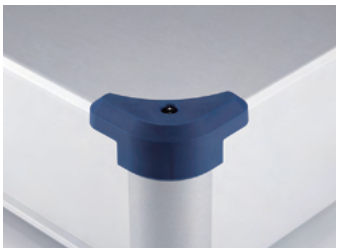

コーナーガード
AUCGシリーズ　P6−52

エラストマー取手
FM200　P14−21

チルトレッグ
TLWシリーズ　P14−17

外観寸法図

■ 下記図面は代表共通図です。
各型番の詳細はホームページよりCAD図・PDF図、3DCADデータをダウンロードしてご確認下さい。

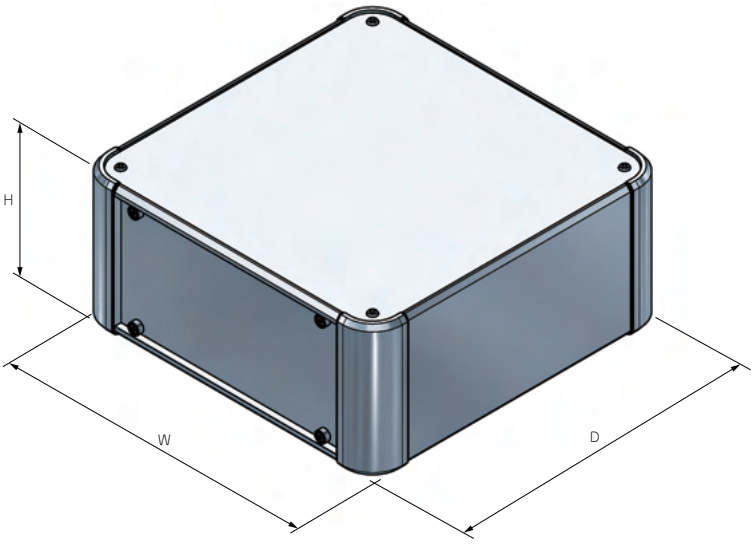

■ ゴム足/アルミ足から選択可能です。
ゴム足/アルミ足は高さサイズが異なります。

ゴム足

アルミ足

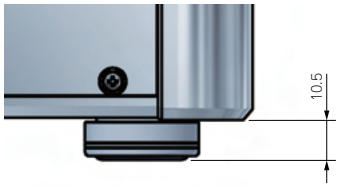

型番・寸法・標準価格

■ □□-□□には、滑り止め足・取付ビス・カラーの記号が入ります。

型　番	H	W	D	自重(kg)	標準価格(税別) Rタイプ	標準価格(税別) Aタイプ
AUP 66-16-16□□-□□	66	160	160	0.9	11,740	13,110
AUP 66-16-20□□-□□	66	160	200	1.0	12,220	13,590
AUP 66-16-25□□-□□	66	160	250	1.2	12,760	14,120
AUP 66-16-30□□-□□	66	160	300	1.3	13,290	14,660
AUP 66-16-36□□-□□	66	160	360	1.5	14,310	15,580
AUP 66-16-43□□-□□	66	160	430	1.7	15,220	16,480
AUP 66-20-16□□-□□	66	200	160	1.0	12,480	13,850
AUP 66-20-20□□-□□	66	200	200	1.2	13,030	14,400
AUP 66-20-25□□-□□	66	200	250	1.4	14,020	15,430
AUP 66-20-30□□-□□	66	200	300	1.5	14,630	16,020
AUP 66-20-36□□-□□	66	200	360	1.7	15,420	16,820
AUP 66-20-43□□-□□	66	200	430	2.0	16,790	18,200
AUP 66-25-16□□-□□	66	250	160	1.2	13,770	15,170
AUP 66-25-20□□-□□	66	250	200	1.4	14,370	15,790
AUP 66-25-25□□-□□	66	250	250	1.6	15,300	16,700
AUP 66-25-30□□-□□	66	250	300	1.8	15,990	17,390
AUP 66-25-36□□-□□	66	250	360	2.0	16,940	18,360
AUP 66-25-43□□-□□	66	250	430	2.3	18,010	19,420
AUP 66-30-16□□-□□	66	300	160	1.4	14,470	15,880
AUP 66-30-20□□-□□	66	300	200	1.5	15,140	16,530
AUP 66-30-25□□-□□	66	300	250	1.8	16,130	17,550
AUP 66-30-30□□-□□	66	300	300	2.0	17,040	18,460

型　番	H	W	D	自重(kg)	標準価格(税別) Rタイプ	標準価格(税別) Aタイプ
AUP 66-30-36□□-□□	66	300	360	2.3	18,250	19,670
AUP 66-30-43□□-□□	66	300	430	2.6	19,000	20,410
AUP 66-30-50□□-□□	66	300	500	3.0	20,470	21,890
AUP 66-36-16□□-□□	66	360	160	1.6	15,850	17,190
AUP 66-36-20□□-□□	66	360	200	1.8	16,350	17,750
AUP 66-36-25□□-□□	66	360	250	2.0	17,530	18,940
AUP 66-36-30□□-□□	66	360	300	2.3	18,690	20,080
AUP 66-36-36□□-□□	66	360	360	2.6	19,910	21,320
AUP 66-36-43□□-□□	66	360	430	3.0	20,760	22,170
AUP 66-36-50□□-□□	66	360	500	3.4	22,090	23,510
AUP 66-43-16□□-□□	66	430	160	1.8	17,290	18,630
AUP 66-43-20□□-□□	66	430	200	2.1	18,430	19,850
AUP 66-43-25□□-□□	66	430	250	2.4	19,320	20,720
AUP 66-43-30□□-□□	66	430	300	2.7	20,140	21,560
AUP 66-43-36□□-□□	66	430	360	3.0	21,460	22,880
AUP 66-43-43□□-□□	66	430	430	3.4	23,230	24,650
AUP 66-43-50□□-□□	66	430	500	3.9	24,380	25,790
AUP 66-50-30□□-□□	66	500	300	3.0	22,770	24,240
AUP 66-50-36□□-□□	66	500	360	3.4	24,010	25,450
AUP 66-50-43□□-□□	66	500	430	3.9	25,630	27,070
AUP 66-50-50□□-□□	66	500	500	4.3	27,980	29,430

型番目次/Photo INDEX
プラスチックケース
キャリングケース
防水・防塵樹脂ボックス
防水・防塵アルミ/ステンレスボックス
端子ボックス/防水コネクタ/ケーブルグランド
アルミサッシケース
アルミフレーム/ヒートシンクケース
メタルケース
Raspberry Piケース/Okdo ROCKケース
フリーサイズケース/フリーサイズパネル
ラックケース
棚板/ラックパネル
電池ホルダー/電池ボックス/コイン電池
アクセサリー/機構部品
カスタム製品
技術資料/各種ご案内

型番・寸法・標準価格

■ □□-□□には、滑り止め足・取付ビス・カラーの記号が入ります。

型　番	H	W	D	自重 (kg)	標準価格(税別) Rタイプ	標準価格(税別) Aタイプ
AUP 88-16-16□□-□□	88	160	160	1.0	12,400	13,770
AUP 88-16-20□□-□□	88	160	200	1.2	12,940	14,310
AUP 88-16-25□□-□□	88	160	250	1.3	13,480	14,830
AUP 88-16-30□□-□□	88	160	300	1.5	13,970	15,340
AUP 88-16-36□□-□□	88	160	360	1.7	15,100	16,400
AUP 88-16-43□□-□□	88	160	430	2.0	16,060	17,350
AUP 88-20-16□□-□□	88	200	160	1.2	13,160	14,530
AUP 88-20-20□□-□□	88	200	200	1.3	13,770	15,140
AUP 88-20-25□□-□□	88	200	250	1.5	14,760	16,180
AUP 88-20-30□□-□□	88	200	300	1.7	15,340	16,740
AUP 88-20-36□□-□□	88	200	360	1.9	16,230	17,630
AUP 88-20-43□□-□□	88	200	430	2.2	17,680	19,090
AUP 88-25-16□□-□□	88	250	160	1.3	14,500	15,910
AUP 88-25-20□□-□□	88	250	200	1.5	15,170	16,590
AUP 88-25-25□□-□□	88	250	250	1.7	16,070	17,480
AUP 88-25-30□□-□□	88	250	300	1.9	16,730	18,140
AUP 88-25-36□□-□□	88	250	360	2.2	17,780	19,200
AUP 88-25-43□□-□□	88	250	430	2.5	18,940	20,360
AUP 88-30-16□□-□□	88	300	160	1.5	15,210	16,630
AUP 88-30-20□□-□□	88	300	200	1.7	15,950	17,370
AUP 88-30-25□□-□□	88	300	250	1.9	16,930	18,350
AUP 88-30-30□□-□□	88	300	300	2.2	17,790	19,210
AUP 88-30-36□□-□□	88	300	360	2.5	19,120	20,530
AUP 88-30-43□□-□□	88	300	430	2.9	19,950	21,370
AUP 88-30-50□□-□□	88	300	500	3.2	21,430	22,830
AUP 88-36-16□□-□□	88	360	160	1.7	16,660	18,000
AUP 88-36-20□□-□□	88	360	200	1.9	17,200	18,600
AUP 88-36-25□□-□□	88	360	250	2.2	18,350	19,770
AUP 88-36-30□□-□□	88	360	300	2.5	19,480	20,890
AUP 88-36-36□□-□□	88	360	360	2.8	20,800	22,210
AUP 88-36-43□□-□□	88	360	430	3.2	21,740	23,140
AUP 88-36-50□□-□□	88	360	500	3.6	23,080	24,490
AUP 88-43-16□□-□□	88	430	160	2.0	18,150	19,490
AUP 88-43-20□□-□□	88	430	200	2.2	19,330	20,740
AUP 88-43-25□□-□□	88	430	250	2.5	20,180	21,590
AUP 88-43-30□□-□□	88	430	300	2.9	20,980	22,400
AUP 88-43-36□□-□□	88	430	360	3.2	22,410	23,820
AUP 88-43-43□□-□□	88	430	430	3.7	24,260	25,680
AUP 88-43-50□□-□□	88	430	500	4.1	25,430	26,820
AUP 88-50-30□□-□□	88	500	300	3.2	23,690	25,150
AUP 88-50-36□□-□□	88	500	360	3.6	25,030	26,480
AUP 88-50-43□□-□□	88	500	430	4.1	26,730	28,190
AUP 88-50-50□□-□□	88	500	500	4.6	29,090	30,540
NEW AUP 99-16-16□□-□□	99	160	160	1.0	12,730	14,120
NEW AUP 99-16-20□□-□□	99	160	200	1.1	13,290	14,690
NEW AUP 99-16-25□□-□□	99	160	250	1.3	13,830	15,220
NEW AUP 99-16-30□□-□□	99	160	300	1.5	14,470	15,860
NEW AUP 99-16-36□□-□□	99	160	360	1.7	15,600	16,990
NEW AUP 99-16-43□□-□□	99	160	430	2.0	16,630	18,020
NEW AUP 99-20-16□□-□□	99	200	160	1.1	13,710	15,100
NEW AUP 99-20-20□□-□□	99	200	200	1.3	14,340	15,730
NEW AUP 99-20-25□□-□□	99	200	250	1.5	14,940	16,340
NEW AUP 99-20-30□□-□□	99	200	300	1.7	15,680	17,090
NEW AUP 99-20-36□□-□□	99	200	360	1.9	16,640	18,030
NEW AUP 99-20-43□□-□□	99	200	430	2.2	18,070	19,460
NEW AUP 99-25-16□□-□□	99	250	160	1.3	14,760	16,170
NEW AUP 99-25-20□□-□□	99	250	200	1.5	15,450	16,850
NEW AUP 99-25-25□□-□□	99	250	250	1.7	16,460	17,850
NEW AUP 99-25-30□□-□□	99	250	300	2.0	17,260	18,660
NEW AUP 99-25-36□□-□□	99	250	360	2.2	18,400	19,790
NEW AUP 99-25-43□□-□□	99	250	430	2.6	19,480	20,870
NEW AUP 99-30-16□□-□□	99	300	160	1.5	15,560	16,970
NEW AUP 99-30-20□□-□□	99	300	200	1.7	16,310	17,710
NEW AUP 99-30-25□□-□□	99	300	250	2.0	17,380	18,770
NEW AUP 99-30-30□□-□□	99	300	300	2.2	18,400	19,790

型　番	H	W	D	自重 (kg)	標準価格(税別) Rタイプ	標準価格(税別) Aタイプ
NEW AUP 99-30-36□□-□□	99	300	360	2.5	19,800	21,200
NEW AUP 99-30-43□□-□□	99	300	430	2.9	20,590	22,000
NEW AUP 99-30-50□□-□□	99	300	500	3.2	22,430	23,840
NEW AUP 99-36-16□□-□□	99	360	160	1.7	17,160	18,550
NEW AUP 99-36-20□□-□□	99	360	200	1.9	17,740	19,140
NEW AUP 99-36-25□□-□□	99	360	250	2.2	18,990	20,380
NEW AUP 99-36-30□□-□□	99	360	300	2.5	20,310	21,710
NEW AUP 99-36-36□□-□□	99	360	360	2.9	21,780	23,180
NEW AUP 99-36-43□□-□□	99	360	430	3.3	22,720	24,120
NEW AUP 99-36-50□□-□□	99	360	500	3.7	24,230	25,620
NEW AUP 99-43-16□□-□□	99	430	160	2.0	18,710	20,120
NEW AUP 99-43-20□□-□□	99	430	200	2.3	19,720	21,110
NEW AUP 99-43-25□□-□□	99	430	250	2.6	20,600	22,010
NEW AUP 99-43-30□□-□□	99	430	300	2.9	21,630	23,030
NEW AUP 99-43-36□□-□□	99	430	360	3.3	23,220	24,630
NEW AUP 99-43-43□□-□□	99	430	430	3.7	25,240	26,640
NEW AUP 99-43-50□□-□□	99	430	500	4.2	26,310	27,720
NEW AUP 99-50-30□□-□□	99	500	300	3.3	23,880	25,280
NEW AUP 99-50-36□□-□□	99	500	360	3.7	25,460	26,870
NEW AUP 99-50-43□□-□□	99	500	430	4.2	27,140	28,530
NEW AUP 99-50-50□□-□□	99	500	500	4.7	30,270	31,670
NEW AUP115-16-16□□-□□	115	160	160	1.1	13,160	14,560
NEW AUP115-16-20□□-□□	115	160	200	1.2	13,780	15,170
NEW AUP115-16-25□□-□□	115	160	250	1.4	14,370	15,780
NEW AUP115-16-30□□-□□	115	160	300	1.6	15,000	16,400
NEW AUP115-16-36□□-□□	115	160	360	1.8	16,180	17,570
NEW AUP115-16-43□□-□□	115	160	430	2.1	17,250	18,640
NEW AUP115-20-16□□-□□	115	200	160	1.2	14,180	15,580
NEW AUP115-20-20□□-□□	115	200	200	1.4	14,870	16,260
NEW AUP115-20-25□□-□□	115	200	250	1.6	15,520	16,920
NEW AUP115-20-30□□-□□	115	200	300	1.8	16,260	17,660
NEW AUP115-20-36□□-□□	115	200	360	2.1	17,250	18,640
NEW AUP115-20-43□□-□□	115	200	430	2.4	18,750	20,140
NEW AUP115-25-16□□-□□	115	250	160	1.4	15,170	16,580
NEW AUP115-25-20□□-□□	115	250	200	1.6	15,910	17,310
NEW AUP115-25-25□□-□□	115	250	250	1.8	16,980	18,370
NEW AUP115-25-30□□-□□	115	250	300	2.1	17,770	19,160
NEW AUP115-25-36□□-□□	115	250	360	2.4	18,920	20,310
NEW AUP115-25-43□□-□□	115	250	430	2.7	20,060	21,450
NEW AUP115-30-16□□-□□	115	300	160	1.6	16,010	17,410
NEW AUP115-30-20□□-□□	115	300	200	1.8	16,820	18,220
NEW AUP115-30-25□□-□□	115	300	250	2.1	17,940	19,330
NEW AUP115-30-30□□-□□	115	300	300	2.3	18,930	20,320
NEW AUP115-30-36□□-□□	115	300	360	2.7	20,360	21,750
NEW AUP115-30-43□□-□□	115	300	430	3.1	21,220	22,610
NEW AUP115-30-50□□-□□	115	300	500	3.4	23,140	24,530
NEW AUP115-36-16□□-□□	115	360	160	1.8	17,740	19,140
NEW AUP115-36-20□□-□□	115	360	200	2.1	18,400	19,790
NEW AUP115-36-25□□-□□	115	360	250	2.4	19,710	21,100
NEW AUP115-36-30□□-□□	115	360	300	2.7	21,000	22,410
NEW AUP115-36-36□□-□□	115	360	360	3.0	22,080	23,480
NEW AUP115-36-43□□-□□	115	360	430	3.5	23,060	24,460
NEW AUP115-36-50□□-□□	115	360	500	3.9	24,930	26,330
NEW AUP115-43-16□□-□□	115	430	160	2.1	19,340	20,740
NEW AUP115-43-20□□-□□	115	430	200	2.4	20,400	21,790
NEW AUP115-43-25□□-□□	115	430	250	2.7	21,350	22,750
NEW AUP115-43-30□□-□□	115	430	300	3.1	22,360	23,750
NEW AUP115-43-36□□-□□	115	430	360	3.5	24,000	25,390
NEW AUP115-43-43□□-□□	115	430	430	3.9	26,080	27,470
NEW AUP115-43-50□□-□□	115	430	500	4.4	27,070	28,470
NEW AUP115-50-30□□-□□	115	500	300	3.4	24,690	26,080
NEW AUP115-50-36□□-□□	115	500	360	3.9	26,300	27,690
NEW AUP115-50-43□□-□□	115	500	430	4.4	28,040	29,440
NEW AUP115-50-50□□-□□	115	500	500	4.9	31,120	32,520

型番目次/Photo INDEX
プラスチックケース
キャリングケース
防水・防塵樹脂ボックス
防水・防塵アルミ/ステンレスボックス
端子ボックス/防水コネクタ/ケーブルグランド
アルミサッシケース
アルミフレーム/ヒートシンクケース
メタルケース
Raspberry Piケース/Okdo ROCKケース
フリーサイズケース/フリーサイズパネル
ラックケース
棚板/ラックパネル
電池ホルダー/電池ボックス/コイン電池
アクセサリー/機構部品
カスタム製品
技術資料/各種ご案内

型番・寸法・標準価格

■ □□-□□には、滑り止め足・取付ビス・カラーの記号が入ります。

型　番	H	W	D	自重(kg)	標準価格(税別) Rタイプ	標準価格(税別) Aタイプ
AUP133-16-16□□-□□	132.5	160	160	1.3	13,660	15,030
AUP133-16-20□□-□□	132.5	160	200	1.4	14,230	15,610
AUP133-16-25□□-□□	132.5	160	250	1.7	14,870	16,240
AUP133-16-30□□-□□	132.5	160	300	1.9	15,510	16,870
AUP133-16-36□□-□□	132.5	160	360	2.2	16,970	18,250
AUP133-16-43□□-□□	132.5	160	430	2.5	17,960	19,260
AUP133-20-16□□-□□	132.5	200	160	1.4	14,470	15,840
AUP133-20-20□□-□□	132.5	200	200	1.6	15,090	16,460
AUP133-20-25□□-□□	132.5	200	250	1.8	16,240	17,650
AUP133-20-30□□-□□	132.5	200	300	2.1	16,940	18,350
AUP133-20-36□□-□□	132.5	200	360	2.4	17,910	19,320
AUP133-20-43□□-□□	132.5	200	430	2.7	19,480	20,890
AUP133-25-16□□-□□	132.5	250	160	1.6	15,910	17,320
AUP133-25-20□□-□□	132.5	250	200	1.8	16,590	18,010
AUP133-25-25□□-□□	132.5	250	250	2.1	17,620	19,030
AUP133-25-30□□-□□	132.5	250	300	2.4	18,410	19,820
AUP133-25-36□□-□□	132.5	250	360	2.7	19,550	20,970
AUP133-25-43□□-□□	132.5	250	430	3.1	20,820	22,230
AUP133-30-16□□-□□	132.5	300	160	1.8	16,700	18,110
AUP133-30-20□□-□□	132.5	300	200	2.0	17,450	18,870
AUP133-30-25□□-□□	132.5	300	250	2.3	18,550	19,970
AUP133-30-30□□-□□	132.5	300	300	2.6	19,560	20,980
AUP133-30-36□□-□□	132.5	300	360	3.0	20,970	22,370
AUP133-30-43□□-□□	132.5	300	430	3.4	21,900	23,320
AUP133-30-50□□-□□	132.5	300	500	3.8	23,540	24,950
AUP133-36-16□□-□□	132.5	360	160	2.1	18,200	19,520
AUP133-36-20□□-□□	132.5	360	200	2.3	18,760	20,170
AUP133-36-25□□-□□	132.5	360	250	2.6	20,040	21,450
AUP133-36-30□□-□□	132.5	360	300	3.0	21,290	22,700
AUP133-36-36□□-□□	132.5	360	360	3.3	22,690	24,100
AUP133-36-43□□-□□	132.5	360	430	3.8	23,730	25,150
AUP133-36-50□□-□□	132.5	360	500	4.3	25,240	26,660
AUP133-43-16□□-□□	132.5	430	160	2.4	19,920	21,250
AUP133-43-20□□-□□	132.5	430	200	2.6	20,950	22,360
AUP133-43-25□□-□□	132.5	430	250	3.0	21,940	23,330
AUP133-43-30□□-□□	132.5	430	300	3.4	22,860	24,260
AUP133-43-36□□-□□	132.5	430	360	3.8	24,360	25,770
AUP133-43-43□□-□□	132.5	430	430	4.3	26,330	27,730
AUP133-43-50□□-□□	132.5	430	500	4.8	27,640	29,050
AUP133-50-30□□-□□	132.5	500	300	3.8	25,720	27,180
AUP133-50-36□□-□□	132.5	500	360	4.2	27,140	28,590
AUP133-50-43□□-□□	132.5	500	430	4.8	28,960	30,410
AUP133-50-50□□-□□	132.5	500	500	5.3	31,470	32,930
NEW AUP149-16-16□□-□□	149	160	160	1.3	14,920	16,310
NEW AUP149-16-20□□-□□	149	160	200	1.5	15,680	17,090
NEW AUP149-16-25□□-□□	149	160	250	1.7	16,410	17,810
NEW AUP149-16-30□□-□□	149	160	300	1.9	17,490	18,880
NEW AUP149-16-36□□-□□	149	160	360	2.2	19,120	20,520
NEW AUP149-16-43□□-□□	149	160	430	2.5	20,430	21,830
NEW AUP149-20-16□□-□□	149	200	160	1.4	15,860	17,260
NEW AUP149-20-20□□-□□	149	200	200	1.6	16,700	18,090
NEW AUP149-20-25□□-□□	149	200	250	1.9	17,490	18,880
NEW AUP149-20-30□□-□□	149	200	300	2.1	18,680	20,070
NEW AUP149-20-36□□-□□	149	200	360	2.4	20,080	21,490
NEW AUP149-20-43□□-□□	149	200	430	2.8	21,810	23,210
NEW AUP149-25-16□□-□□	149	250	160	1.6	16,980	18,370
NEW AUP149-25-20□□-□□	149	250	200	1.9	17,880	19,270
NEW AUP149-25-25□□-□□	149	250	250	2.1	19,060	20,460
NEW AUP149-25-30□□-□□	149	250	300	2.4	19,680	21,090
NEW AUP149-25-36□□-□□	149	250	360	2.8	21,220	22,610
NEW AUP149-25-43□□-□□	149	250	430	3.2	22,540	23,940
NEW AUP149-30-16□□-□□	149	300	160	1.9	17,370	18,760
NEW AUP149-30-20□□-□□	149	300	200	2.1	18,300	19,710
NEW AUP149-30-25□□-□□	149	300	250	2.4	19,520	20,920
NEW AUP149-30-30□□-□□	149	300	300	2.7	20,930	22,340

型　番	H	W	D	自重(kg)	標準価格(税別) Rタイプ	標準価格(税別) Aタイプ
NEW AUP149-30-36□□-□□	149	300	360	3.1	22,340	23,730
NEW AUP149-30-43□□-□□	149	300	430	3.5	23,330	24,720
NEW AUP149-30-50□□-□□	149	300	500	4.0	26,080	27,470
NEW AUP149-36-16□□-□□	149	360	160	2.1	18,860	20,250
NEW AUP149-36-20□□-□□	149	360	200	2.4	19,610	21,000
NEW AUP149-36-25□□-□□	149	360	250	2.7	20,990	22,400
NEW AUP149-36-30□□-□□	149	360	300	3.0	22,700	24,100
NEW AUP149-36-36□□-□□	149	360	360	3.4	24,100	25,500
NEW AUP149-36-43□□-□□	149	360	430	4.0	25,230	26,630
NEW AUP149-36-50□□-□□	149	360	500	4.4	27,970	29,370
NEW AUP149-43-16□□-□□	149	430	160	2.4	20,530	21,940
NEW AUP149-43-20□□-□□	149	430	200	2.7	21,710	23,100
NEW AUP149-43-25□□-□□	149	430	250	3.1	22,750	24,140
NEW AUP149-43-30□□-□□	149	430	300	3.5	24,170	25,560
NEW AUP149-43-36□□-□□	149	430	360	3.9	25,650	27,050
NEW AUP149-43-43□□-□□	149	430	430	4.4	27,840	29,230
NEW AUP149-43-50□□-□□	149	430	500	5.0	30,230	31,620
NEW AUP149-50-30□□-□□	149	500	300	3.9	26,590	27,980
NEW AUP149-50-36□□-□□	149	500	360	4.4	28,030	29,430
NEW AUP149-50-43□□-□□	149	500	430	4.9	29,870	31,270
NEW AUP149-50-50□□-□□	149	500	500	5.5	33,410	34,810
AUP177-16-16□□-□□	177	160	160	1.4	16,070	17,530
AUP177-16-20□□-□□	177	160	200	1.6	16,830	18,290
AUP177-16-25□□-□□	177	160	250	1.9	17,560	19,020
AUP177-16-30□□-□□	177	160	300	2.1	18,360	19,820
AUP177-16-36□□-□□	177	160	360	2.4	19,740	21,200
AUP177-16-43□□-□□	177	160	430	2.8	21,090	22,530
AUP177-20-16□□-□□	177	200	160	1.6	17,000	18,470
AUP177-20-20□□-□□	177	200	200	1.8	17,840	19,290
AUP177-20-25□□-□□	177	200	250	2.1	18,630	20,080
AUP177-20-30□□-□□	177	200	300	2.4	19,490	20,950
AUP177-20-36□□-□□	177	200	360	2.7	20,690	22,140
AUP177-20-43□□-□□	177	200	430	3.1	22,470	23,920
AUP177-25-16□□-□□	177	250	160	1.8	18,290	19,740
AUP177-25-20□□-□□	177	250	200	2.1	19,180	20,640
AUP177-25-25□□-□□	177	250	250	2.4	20,370	21,830
AUP177-25-30□□-□□	177	250	300	2.7	21,320	22,770
AUP177-25-36□□-□□	177	250	360	3.0	22,720	24,180
AUP177-25-43□□-□□	177	250	430	3.5	24,080	25,550
AUP177-30-16□□-□□	177	300	160	2.0	19,640	21,110
AUP177-30-20□□-□□	177	300	200	2.3	20,600	22,090
AUP177-30-25□□-□□	177	300	250	2.6	21,910	23,400
AUP177-30-30□□-□□	177	300	300	3.0	23,120	24,600
AUP177-30-36□□-□□	177	300	360	3.3	24,830	26,300
AUP177-30-43□□-□□	177	300	430	3.8	25,870	27,340
AUP177-30-50□□-□□	177	300	500	4.3	28,320	29,810
AUP177-36-16□□-□□	177	360	160	2.3	21,290	22,770
AUP177-36-20□□-□□	177	360	200	2.6	22,070	23,550
AUP177-36-25□□-□□	177	360	250	3.0	23,560	25,050
AUP177-36-30□□-□□	177	360	300	3.3	25,060	26,550
AUP177-36-36□□-□□	177	360	360	3.7	26,820	28,310
AUP177-36-43□□-□□	177	360	430	4.3	28,030	29,510
AUP177-36-50□□-□□	177	360	500	4.8	30,440	31,930
AUP177-43-16□□-□□	177	430	160	2.6	23,230	24,720
AUP177-43-20□□-□□	177	430	200	3.0	24,470	25,960
AUP177-43-25□□-□□	177	430	250	3.4	25,560	27,050
AUP177-43-30□□-□□	177	430	300	3.8	26,700	28,190
AUP177-43-36□□-□□	177	430	360	4.2	28,630	30,110
AUP177-43-43□□-□□	177	430	430	4.8	30,990	32,460
AUP177-43-50□□-□□	177	430	500	5.4	33,020	34,490
AUP177-50-30□□-□□	177	500	300	4.2	29,780	31,280
AUP177-50-36□□-□□	177	500	360	4.7	31,680	33,180
AUP177-50-43□□-□□	177	500	430	5.3	33,680	35,180
AUP177-50-50□□-□□	177	500	500	5.9	37,000	38,500

型番目次/Photo INDEX
プラスチックケース
キャリングケース
防水・防塵樹脂ボックス
防水・防塵アルミ/ステンレスボックス
端子ボックス/防水コネクタ/ケーブルグランド
アルミサッシケース
アルミフレーム/ヒートシンクケース
メタルケース
Raspberry Piケース/Okdo ROCKケース
フリーサイズケース/フリーサイズパネル
ラックケース
棚板/ラックパネル
電池ホルダー/電池ボックス/コイン電池
アクセサリー/機構部品
カスタム製品
技術資料/各種ご案内

型番・寸法・標準価格

■ □□-□□には、滑り止め足・取付ビス・カラーの記号が入ります。

型　番	H	W	D	自重(kg)	標準価格(税別) Rタイプ	標準価格(税別) Aタイプ
NEW AUP222-16-16□□-□□	221.5	161	161	1.7	18,490	19,890
NEW AUP222-16-20□□-□□	221.5	161	201	1.9	19,640	21,040
NEW AUP222-16-25□□-□□	221.5	161	251	2.2	21,030	22,420
NEW AUP222-16-30□□-□□	221.5	161	301	2.5	22,020	23,420
NEW AUP222-16-36□□-□□	221.5	161	361	2.8	23,750	25,160
NEW AUP222-16-43□□-□□	221.5	161	431	3.2	25,310	26,700
NEW AUP222-20-16□□-□□	221.5	201	161	1.9	19,620	21,030
NEW AUP222-20-20□□-□□	221.5	201	201	2.1	20,830	22,230
NEW AUP222-20-25□□-□□	221.5	201	251	2.4	22,270	23,670
NEW AUP222-20-30□□-□□	221.5	201	301	2.7	23,340	24,740
NEW AUP222-20-36□□-□□	221.5	201	361	3.1	24,910	26,300
NEW AUP222-20-43□□-□□	221.5	201	431	3.6	26,920	28,310
NEW AUP222-25-16□□-□□	221.5	251	161	2.1	20,950	22,350
NEW AUP222-25-20□□-□□	221.5	251	201	2.4	22,210	23,610
NEW AUP222-25-25□□-□□	221.5	251	251	2.7	24,100	25,500
NEW AUP222-25-30□□-□□	221.5	251	301	3.0	25,230	26,630
NEW AUP222-25-36□□-□□	221.5	251	361	3.4	26,970	28,370
NEW AUP222-25-43□□-□□	221.5	251	431	3.9	28,590	29,980
NEW AUP222-30-16□□-□□	221.5	301	161	2.3	22,110	23,510
NEW AUP222-30-20□□-□□	221.5	301	201	2.6	23,450	24,840
NEW AUP222-30-25□□-□□	221.5	301	251	3.0	25,410	26,810
NEW AUP222-30-30□□-□□	221.5	301	301	3.4	26,760	28,150
NEW AUP222-30-36□□-□□	221.5	301	361	3.8	28,830	30,230
NEW AUP222-30-43□□-□□	221.5	301	431	4.3	30,210	31,610
NEW AUP222-30-50□□-□□	221.5	301	501	4.8	35,340	36,730
NEW AUP222-36-16□□-□□	221.5	361	161	2.6	23,850	25,240
NEW AUP222-36-20□□-□□	221.5	361	201	3.0	25,000	26,410
NEW AUP222-36-25□□-□□	221.5	361	251	3.4	27,150	28,540
NEW AUP222-36-30□□-□□	221.5	361	301	3.7	28,830	30,230
NEW AUP222-36-36□□-□□	221.5	361	361	4.2	30,930	32,320
NEW AUP222-36-43□□-□□	221.5	361	431	4.8	32,460	33,850
NEW AUP222-36-50□□-□□	221.5	361	501	5.4	37,380	38,770
NEW AUP222-43-16□□-□□	221.5	431	161	3.0	25,890	27,280
NEW AUP222-43-20□□-□□	221.5	431	201	3.4	27,490	28,890
NEW AUP222-43-25□□-□□	221.5	431	251	3.8	29,240	30,640
NEW AUP222-43-30□□-□□	221.5	431	301	4.2	30,700	32,100
NEW AUP222-43-36□□-□□	221.5	431	361	4.7	32,950	34,350
NEW AUP222-43-43□□-□□	221.5	431	431	5.4	35,440	36,830
NEW AUP222-43-50□□-□□	221.5	431	501	6.0	40,030	41,420
NEW AUP222-50-30□□-□□	221.5	501	301	4.7	33,620	35,010
NEW AUP222-50-36□□-□□	221.5	501	361	5.2	35,720	37,110
NEW AUP222-50-43□□-□□	221.5	501	431	5.9	37,950	39,340
NEW AUP222-50-50□□-□□	221.5	501	501	6.6	43,710	45,110

型　番	H	W	D	自重(kg)	標準価格(税別) Rタイプ	標準価格(税別) Aタイプ
NEW AUP266-16-16□□-□□	265.9	161	161	2.0	19,860	21,260
NEW AUP266-16-20□□-□□	265.9	161	201	2.3	21,060	22,470
NEW AUP266-16-25□□-□□	265.9	161	251	2.6	22,530	23,920
NEW AUP266-16-30□□-□□	265.9	161	301	3.0	23,660	25,050
NEW AUP266-16-36□□-□□	265.9	161	361	3.4	25,580	26,990
NEW AUP266-16-43□□-□□	265.9	161	431	3.9	29,800	31,190
NEW AUP266-20-16□□-□□	265.9	201	161	2.2	21,110	22,510
NEW AUP266-20-20□□-□□	265.9	201	201	2.5	22,370	23,780
NEW AUP266-20-25□□-□□	265.9	201	251	2.9	23,910	25,310
NEW AUP266-20-30□□-□□	265.9	201	301	3.2	25,110	26,510
NEW AUP266-20-36□□-□□	265.9	201	361	3.7	26,870	28,260
NEW AUP266-20-43□□-□□	265.9	201	431	4.3	31,510	32,900
NEW AUP266-25-16□□-□□	265.9	251	161	2.5	22,570	23,970
NEW AUP266-25-20□□-□□	265.9	251	201	2.8	23,900	25,290
NEW AUP266-25-25□□-□□	265.9	251	251	3.2	25,870	27,270
NEW AUP266-25-30□□-□□	265.9	251	301	3.6	27,150	28,540
NEW AUP266-25-36□□-□□	265.9	251	361	4.1	29,060	30,470
NEW AUP266-25-43□□-□□	265.9	251	431	4.7	33,340	34,730
NEW AUP266-30-16□□-□□	265.9	301	161	2.7	23,900	25,290
NEW AUP266-30-20□□-□□	265.9	301	201	3.1	25,310	26,700
NEW AUP266-30-25□□-□□	265.9	301	251	3.5	27,340	28,740
NEW AUP266-30-30□□-□□	265.9	301	301	3.9	28,830	30,230
NEW AUP266-30-36□□-□□	265.9	301	361	4.5	31,090	32,490
NEW AUP266-30-43□□-□□	265.9	301	431	5.1	35,120	36,520
NEW AUP266-30-50□□-□□	265.9	301	501	5.7	39,220	40,620
NEW AUP266-36-16□□-□□	265.9	361	161	3.0	25,750	27,150
NEW AUP266-36-20□□-□□	265.9	361	201	3.4	26,990	28,380
NEW AUP266-36-25□□-□□	265.9	361	251	3.9	29,210	30,600
NEW AUP266-36-30□□-□□	265.9	361	301	4.3	31,010	32,410
NEW AUP266-36-36□□-□□	265.9	361	361	4.9	33,300	34,700
NEW AUP266-36-43□□-□□	265.9	361	431	5.6	37,500	38,890
NEW AUP266-36-50□□-□□	265.9	361	501	6.2	41,450	42,850
NEW AUP266-43-16□□-□□	265.9	431	161	3.4	27,980	29,380
NEW AUP266-43-20□□-□□	265.9	431	201	3.9	29,640	31,050
NEW AUP266-43-25□□-□□	265.9	431	251	4.4	31,470	32,870
NEW AUP266-43-30□□-□□	265.9	431	301	4.9	33,060	34,470
NEW AUP266-43-36□□-□□	265.9	431	361	5.5	35,520	36,920
NEW AUP266-43-43□□-□□	265.9	431	431	6.2	40,650	42,040
NEW AUP266-43-50□□-□□	265.9	431	501	6.9	44,330	45,740
NEW AUP266-50-30□□-□□	265.9	501	301	5.3	36,240	37,630
NEW AUP266-50-36□□-□□	265.9	501	361	6.0	38,540	39,930
NEW AUP266-50-43□□-□□	265.9	501	431	6.7	43,410	44,820
NEW AUP266-50-50□□-□□	265.9	501	501	7.5	48,420	49,810

型番目次/Photo INDEX
プラスチックケース
キャリングケース
防水・防塵樹脂ボックス
防水・防塵アルミ/ステンレスボックス
端子ボックス/防水コネクタ/ケーブルグランド
アルミサッシケース
アルミフレーム/ヒートシンクケース
メタルケース
Raspberry Piケース/Okdo ROCKケース
フリーサイズケース/フリーサイズパネル
ラックケース
棚板/ラックパネル
電池ホルダー/電池ボックス/コイン電池
アクセサリー/機構部品
カスタム製品
技術資料/各種ご案内

AUPE SERIES パネル脱着EMCシールドケース

NEW SIZE

シールド対策製品

■ カスタム製品（穴加工・インクジェット印刷・表面シート製作）についてはP15－1～63をご覧下さい。
■ カスタム製品のリピート注文品は5%割引致します。

■ 上下カバー・パネルの嵌合部にシールドガスケットを付けたEMCシールド対策ケースです。
■ 前後パネルは付け外し可能となっており、落下防止ビスを使用しているため容易に脱着が可能です。
■ 高さ5タイプが追加となり、高さ9サイズ・幅7サイズ・奥行き7サイズの計387サイズが選択可能なアルミケースです。
■ 測定器、コントローラー、産業用組込みコンピュータ、電源装置、オーディオアンプなど様々な用途にご利用いただけます。

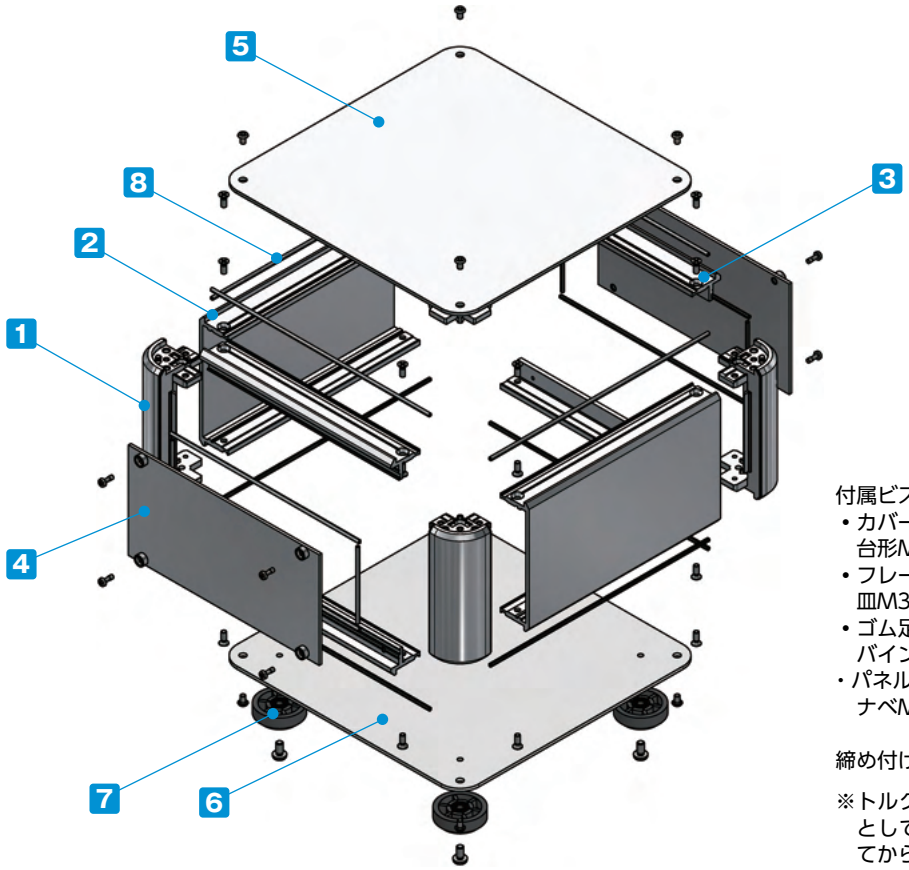

付属ビス：
- カバー、下カバー取付
  台形M3 x 5 ニッケル x 8~16
- フレーム、側板取付
  皿M3 x 8 ニッケル x 16
- ゴム足、アルミ足取付
  バインドM4 x 8 三価黒クロメート x 4
- パネル取付
  ナベM2.5 x 7　ニッケル x 8~12

締め付けトルク｛M2.5は0.15～0.2N･m / M3とM4は0.3～0.6N･m｝

※トルク値は使用条件により異なりますので参考値としてご利用いただき、必ずトルクテストを行ってからご使用下さい。

構成内容

No.	名　称	個　数	材　質	色 / 表面処理
1	コーナーブロック	4	アルミダイキャスト ADC12	シルバー塗装・ブラック塗装（内部無処理）
2	側板	2	アルミ押出材 A6063S-T5	シルバー塗装（内部無処理）
3	フレーム	4	アルミ押出材 A6063S-T5	シルバー塗装（内部無処理）
4	パネル	2	アルミ板 A1100P	シルバー塗装（裏面導通処理）
5	カバー	1	アルミ板 A1100P	シルバー塗装（裏面導通処理）
6	下カバー	1	アルミ板 A1100P	シルバー塗装（裏面導通処理）
7	ゴム足 / アルミ足	4	TPE（エラストマー）/ アルミ	ブラック（ゴム足）・アルマイト（アルミ足）
8	EMCシールドガスケット	16	導電性繊維（UL94V-0）	メタリックグレー

ケース型番は、下記 1～3 の項目を選択して下さい。

1 滑り止め足仕様選択

R ゴム足（ブラック）

A アルミ足（シルバー / アルマイト）

※ゴム足とアルミ足では価格が異なります。

2 カバー・下カバー取付ビス仕様選択

P プラス（シルバー / ニッケル）

H 六角（シルバー / ニッケル）

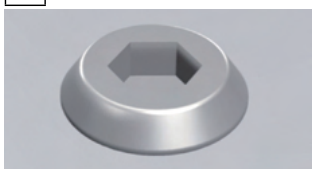

六角レンチ付

3 カラー 選択

下記2タイプの色からご選択下さい。

S S

S B

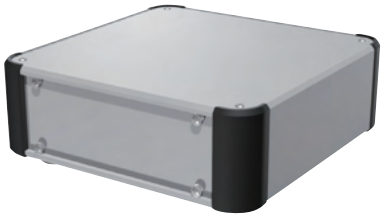

型番記入方法　ご注文の際は□内へサイズと1～3の選択項目に合った記号を記入して下さい。

AUPE □ - □ - □　□ □ - □ □

H-W-D サイズ	1 足	2 ビス	3 カラー
P6－17～20型番・寸法表をご覧下さい。	R / A	P / H	SS / SB

型番例：H132.5・W300・D200mm、アルミ足、六角ビス、SSカラーの場合

➡ AUPE 133-30-20 AH-SS

型番目次/Photo INDEX
プラスチックケース
キャリングケース
防水・防塵樹脂ボックス
防水・防塵アルミ/ステンレスボックス
端子ボックス/防水コネクタ/ケーブルグランド
アルミサッシケース
アルミフレーム/ヒートシンクケース
メタルケース
Raspberry Piケース/Okdo ROCKケース
フリーサイズケース/フリーサイズパネル
ラックケース
棚板/ラックパネル
電池ホルダー/電池ボックス/コイン電池
アクセサリー/機構部品
カスタム製品
技術資料/各種ご案内

オプション部品（別売）

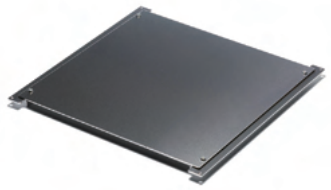

専用シャーシ
AUCシリーズ　P6−51～52

エラストマー取手
FM200　P14−21

チルトレッグ
TLWシリーズ　P14−17

シールドファンフィルター
EMFシリーズ　P14−68

外観寸法図

■ 下記図面は代表共通図です。
各型番の詳細はホームページよりCAD図・PDF図、3DCADデータをダウンロードしてご確認下さい。

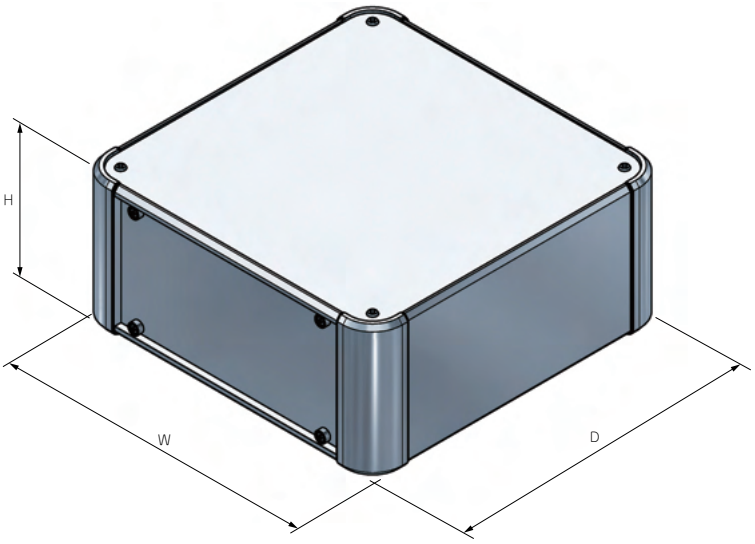

■ ゴム足/アルミ足から選択可能です。
ゴム足/アルミ足は高さサイズが異なります。

ゴム足

アルミ足

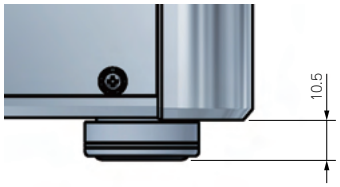

型番・寸法・標準価格

■ □□-□□には、滑り止め足・取付ビス・カラーの記号が入ります。

型　番	H	W	D	自重 (kg)	標準価格(税別) Rタイプ	標準価格(税別) Aタイプ
AUPE 66-16-16□□-□□	66	160	160	0.9	12,770	14,140
AUPE 66-16-20□□-□□	66	160	200	1.0	13,330	14,700
AUPE 66-16-25□□-□□	66	160	250	1.2	13,990	15,360
AUPE 66-16-30□□-□□	66	160	300	1.4	14,620	15,990
AUPE 66-16-36□□-□□	66	160	360	1.5	15,990	17,250
AUPE 66-16-43□□-□□	66	160	430	1.8	17,090	18,340
AUPE 66-20-16□□-□□	66	200	160	1.0	13,680	15,050
AUPE 66-20-20□□-□□	66	200	200	1.2	14,300	15,670
AUPE 66-20-25□□-□□	66	200	250	1.4	15,450	16,860
AUPE 66-20-30□□-□□	66	200	300	1.5	16,170	17,560
AUPE 66-20-36□□-□□	66	200	360	1.8	17,060	18,480
AUPE 66-20-43□□-□□	66	200	430	2.0	18,600	20,010
AUPE 66-25-16□□-□□	66	250	160	1.2	15,200	16,600
AUPE 66-25-20□□-□□	66	250	200	1.4	15,880	17,290
AUPE 66-25-25□□-□□	66	250	250	1.6	16,920	18,340
AUPE 66-25-30□□-□□	66	250	300	1.8	17,710	19,120
AUPE 66-25-36□□-□□	66	250	360	2.0	18,810	20,230
AUPE 66-25-43□□-□□	66	250	430	2.3	20,020	21,440
AUPE 66-30-16□□-□□	66	300	160	1.4	16,130	17,550
AUPE 66-30-20□□-□□	66	300	200	1.6	16,890	18,300
AUPE 66-30-25□□-□□	66	300	250	1.8	18,010	19,420
AUPE 66-30-30□□-□□	66	300	300	2.0	19,020	20,430

型　番	H	W	D	自重 (kg)	標準価格(税別) Rタイプ	標準価格(税別) Aタイプ
AUPE 66-30-36□□-□□	66	300	360	2.3	20,360	21,770
AUPE 66-30-43□□-□□	66	300	430	2.6	21,260	22,680
AUPE 66-30-50□□-□□	66	300	500	3.0	22,880	24,300
AUPE 66-36-16□□-□□	66	360	160	1.6	17,610	18,890
AUPE 66-36-20□□-□□	66	360	200	1.8	18,360	19,770
AUPE 66-36-25□□-□□	66	360	250	2.0	19,660	21,060
AUPE 66-36-30□□-□□	66	360	300	2.3	20,920	22,340
AUPE 66-36-36□□-□□	66	360	360	2.6	22,270	23,670
AUPE 66-36-43□□-□□	66	360	430	3.0	23,270	24,690
AUPE 66-36-50□□-□□	66	360	500	3.4	24,770	26,170
AUPE 66-43-16□□-□□	66	430	160	1.8	19,730	21,050
AUPE 66-43-20□□-□□	66	430	200	2.1	20,760	22,150
AUPE 66-43-25□□-□□	66	430	250	2.4	21,750	23,150
AUPE 66-43-30□□-□□	66	430	300	2.7	22,690	24,080
AUPE 66-43-36□□-□□	66	430	360	3.0	24,130	25,550
AUPE 66-43-43□□-□□	66	430	430	3.4	26,070	27,460
AUPE 66-43-50□□-□□	66	430	500	3.9	27,350	28,770
AUPE 66-50-30□□-□□	66	500	300	3.0	25,710	27,150
AUPE 66-50-36□□-□□	66	500	360	3.4	27,060	28,520
AUPE 66-50-43□□-□□	66	500	430	3.9	28,840	30,300
AUPE 66-50-50□□-□□	66	500	500	4.3	31,350	32,800

型番目次/Photo INDEX
プラスチックケース
キャリングケース
防水・防塵樹脂ボックス
防水・防塵アルミ/ステンレスボックス
端子ボックス/防水コネクタ/ケーブルグランド
アルミサッシケース
アルミフレーム/ヒートシンクケース
メタルケース
Raspberry Piケース/Okdo ROCKケース
フリーサイズケース/フリーサイズパネル
ラックケース
棚板/ラックパネル
電池ホルダー/電池ボックス/コイン電池
アクセサリー/機構部品
カスタム製品
技術資料/各種ご案内

型番・寸法・標準価格

■ □□-□□には、滑り止め足・取付ビス・カラーの記号が入ります。

型　番	H	W	D	自重 (kg)	標準価格(税別) Rタイプ	標準価格(税別) Aタイプ
AUPE 88-16-16□□-□□	88	160	160	1.0	13,480	14,830
AUPE 88-16-20□□-□□	88	160	200	1.2	14,110	15,480
AUPE 88-16-25□□-□□	88	160	250	1.3	14,740	16,110
AUPE 88-16-30□□-□□	88	160	300	1.5	15,340	16,710
AUPE 88-16-36□□-□□	88	160	360	1.7	16,870	18,170
AUPE 88-16-43□□-□□	88	160	430	2.0	18,020	19,320
AUPE 88-20-16□□-□□	88	200	160	1.2	14,400	15,780
AUPE 88-20-20□□-□□	88	200	200	1.3	15,090	16,460
AUPE 88-20-25□□-□□	88	200	250	1.5	16,240	17,650
AUPE 88-20-30□□-□□	88	200	300	1.7	16,920	18,340
AUPE 88-20-36□□-□□	88	200	360	1.9	17,940	19,330
AUPE 88-20-43□□-□□	88	200	430	2.2	19,550	20,950
AUPE 88-25-16□□-□□	88	250	160	1.3	15,970	17,380
AUPE 88-25-20□□-□□	88	250	200	1.5	16,730	18,140
AUPE 88-25-25□□-□□	88	250	250	1.7	17,740	19,150
AUPE 88-25-30□□-□□	88	250	300	1.9	18,510	19,910
AUPE 88-25-36□□-□□	88	250	360	2.2	19,710	21,100
AUPE 88-25-43□□-□□	88	250	430	2.5	21,000	22,420
AUPE 88-30-16□□-□□	88	300	160	1.5	16,930	18,350
AUPE 88-30-20□□-□□	88	300	200	1.7	17,750	19,160
AUPE 88-30-25□□-□□	88	300	250	1.9	18,860	20,260
AUPE 88-30-30□□-□□	88	300	300	2.2	19,840	21,230
AUPE 88-30-36□□-□□	88	300	360	2.5	21,260	22,680
AUPE 88-30-43□□-□□	88	300	430	2.9	22,250	23,670
AUPE 88-30-50□□-□□	88	300	500	3.2	23,880	25,290
AUPE 88-36-16□□-□□	88	360	160	1.7	18,460	19,740
AUPE 88-36-20□□-□□	88	360	200	1.9	19,260	20,660
AUPE 88-36-25□□-□□	88	360	250	2.2	20,520	21,940
AUPE 88-36-30□□-□□	88	360	300	2.5	21,750	23,160
AUPE 88-36-36□□-□□	88	360	360	2.8	23,200	24,600
AUPE 88-36-43□□-□□	88	360	430	3.2	24,300	25,710
AUPE 88-36-50□□-□□	88	360	500	3.6	25,790	27,200
AUPE 88-43-16□□-□□	88	430	160	2.0	20,260	21,560
AUPE 88-43-20□□-□□	88	430	200	2.2	21,690	23,100
AUPE 88-43-25□□-□□	88	430	250	2.6	22,660	24,070
AUPE 88-43-30□□-□□	88	430	300	2.9	23,560	24,980
AUPE 88-43-36□□-□□	88	430	360	3.3	25,110	26,530
AUPE 88-43-43□□-□□	88	430	430	3.7	27,140	28,540
AUPE 88-43-50□□-□□	88	430	500	4.1	28,430	29,840
AUPE 88-50-30□□-□□	88	500	300	3.2	26,670	28,120
AUPE 88-50-36□□-□□	88	500	360	3.6	28,130	29,570
AUPE 88-50-43□□-□□	88	500	430	4.1	30,010	31,450
AUPE 88-50-50□□-□□	88	500	500	4.6	32,500	33,960
NEW AUPE 99-16-16□□-□□	99	160	160	1.0	13,940	15,330
NEW AUPE 99-16-20□□-□□	99	160	200	1.1	14,580	15,990
NEW AUPE 99-16-25□□-□□	99	160	250	1.3	15,270	16,660
NEW AUPE 99-16-30□□-□□	99	160	300	1.5	16,010	17,410
NEW AUPE 99-16-36□□-□□	99	160	360	1.7	17,290	18,690
NEW AUPE 99-16-43□□-□□	99	160	430	2.0	18,480	19,880
NEW AUPE 99-20-16□□-□□	99	200	160	1.1	15,140	16,530
NEW AUPE 99-20-20□□-□□	99	200	200	1.3	15,840	17,230
NEW AUPE 99-20-25□□-□□	99	200	250	1.5	16,580	17,970
NEW AUPE 99-20-30□□-□□	99	200	300	1.7	17,440	18,830
NEW AUPE 99-20-36□□-□□	99	200	360	1.9	18,540	19,940
NEW AUPE 99-20-43□□-□□	99	200	430	2.3	20,140	21,550
NEW AUPE 99-25-16□□-□□	99	250	160	1.3	16,410	17,810
NEW AUPE 99-25-20□□-□□	99	250	200	1.5	17,190	18,590
NEW AUPE 99-25-25□□-□□	99	250	250	1.7	18,340	19,730
NEW AUPE 99-25-30□□-□□	99	250	300	2.0	19,270	20,660
NEW AUPE 99-25-36□□-□□	99	250	360	2.2	20,530	21,940
NEW AUPE 99-25-43□□-□□	99	250	430	2.6	21,790	23,200
NEW AUPE 99-30-16□□-□□	99	300	160	1.5	17,490	18,880
NEW AUPE 99-30-20□□-□□	99	300	200	1.7	18,340	19,730
NEW AUPE 99-30-25□□-□□	99	300	250	2.0	19,540	20,930
NEW AUPE 99-30-30□□-□□	99	300	300	2.2	20,660	22,070

型　番	H	W	D	自重 (kg)	標準価格(税別) Rタイプ	標準価格(税別) Aタイプ
NEW AUPE 99-30-36□□-□□	99	300	360	2.5	22,210	23,610
NEW AUPE 99-30-43□□-□□	99	300	430	2.9	23,200	24,590
NEW AUPE 99-30-50□□-□□	99	300	500	3.3	25,150	26,540
NEW AUPE 99-36-16□□-□□	99	360	160	1.7	19,400	20,800
NEW AUPE 99-36-20□□-□□	99	360	200	1.9	20,080	21,490
NEW AUPE 99-36-25□□-□□	99	360	250	2.2	21,460	22,870
NEW AUPE 99-36-30□□-□□	99	360	300	2.5	22,920	24,310
NEW AUPE 99-36-36□□-□□	99	360	360	2.9	24,530	25,920
NEW AUPE 99-36-43□□-□□	99	360	430	3.3	25,630	27,030
NEW AUPE 99-36-50□□-□□	99	360	500	3.7	27,210	28,600
NEW AUPE 99-43-16□□-□□	99	430	160	2.0	21,310	22,700
NEW AUPE 99-43-20□□-□□	99	430	200	2.3	22,410	23,800
NEW AUPE 99-43-25□□-□□	99	430	250	2.6	23,430	24,830
NEW AUPE 99-43-30□□-□□	99	430	300	2.9	24,580	25,970
NEW AUPE 99-43-36□□-□□	99	430	360	3.3	25,460	26,870
NEW AUPE 99-43-43□□-□□	99	430	430	3.7	27,610	29,000
NEW AUPE 99-43-50□□-□□	99	430	500	4.2	29,670	31,060
NEW AUPE 99-50-30□□-□□	99	500	300	3.3	27,200	28,590
NEW AUPE 99-50-36□□-□□	99	500	360	3.7	28,920	30,310
NEW AUPE 99-50-43□□-□□	99	500	430	4.2	30,760	32,160
NEW AUPE 99-50-50□□-□□	99	500	500	4.7	32,980	34,370
NEW AUPE115-16-16□□-□□	115	160	160	1.1	14,410	15,800
NEW AUPE115-16-20□□-□□	115	160	200	1.2	15,120	16,520
NEW AUPE115-16-25□□-□□	115	160	250	1.4	15,850	17,250
NEW AUPE115-16-30□□-□□	115	160	300	1.6	16,590	18,000
NEW AUPE115-16-36□□-□□	115	160	360	1.8	17,900	19,290
NEW AUPE115-16-43□□-□□	115	160	430	2.1	19,150	20,540
NEW AUPE115-20-16□□-□□	115	200	160	1.2	15,430	16,830
NEW AUPE115-20-20□□-□□	115	200	200	1.4	16,190	17,590
NEW AUPE115-20-25□□-□□	115	200	250	1.6	17,200	18,600
NEW AUPE115-20-30□□-□□	115	200	300	1.8	18,070	19,460
NEW AUPE115-20-36□□-□□	115	200	360	2.1	19,200	20,590
NEW AUPE115-20-43□□-□□	115	200	430	2.4	20,860	22,250
NEW AUPE115-25-16□□-□□	115	250	160	1.4	16,860	18,250
NEW AUPE115-25-20□□-□□	115	250	200	1.6	17,680	19,080
NEW AUPE115-25-25□□-□□	115	250	250	1.8	18,880	20,280
NEW AUPE115-25-30□□-□□	115	250	300	2.1	19,790	21,190
NEW AUPE115-25-36□□-□□	115	250	360	2.4	21,090	22,480
NEW AUPE115-25-43□□-□□	115	250	430	2.7	22,410	23,800
NEW AUPE115-30-16□□-□□	115	300	160	1.6	17,960	19,360
NEW AUPE115-30-20□□-□□	115	300	200	1.8	18,860	20,250
NEW AUPE115-30-25□□-□□	115	300	250	2.1	20,120	21,510
NEW AUPE115-30-30□□-□□	115	300	300	2.3	21,220	22,610
NEW AUPE115-30-36□□-□□	115	300	360	2.7	22,810	24,200
NEW AUPE115-30-43□□-□□	115	300	430	3.1	23,840	25,230
NEW AUPE115-30-50□□-□□	115	300	500	3.4	25,890	27,280
NEW AUPE115-36-16□□-□□	115	360	160	1.8	20,020	21,430
NEW AUPE115-36-20□□-□□	115	360	200	2.1	20,370	21,770
NEW AUPE115-36-25□□-□□	115	360	250	2.4	21,780	23,180
NEW AUPE115-36-30□□-□□	115	360	300	2.7	23,200	24,590
NEW AUPE115-36-36□□-□□	115	360	360	3.0	24,820	26,210
NEW AUPE115-36-43□□-□□	115	360	430	3.5	25,960	27,350
NEW AUPE115-36-50□□-□□	115	360	500	3.9	27,600	28,990
NEW AUPE115-43-16□□-□□	115	430	160	2.1	21,550	22,940
NEW AUPE115-43-20□□-□□	115	430	200	2.4	23,140	24,530
NEW AUPE115-43-25□□-□□	115	430	250	2.7	24,230	25,620
NEW AUPE115-43-30□□-□□	115	430	300	3.1	25,350	26,750
NEW AUPE115-43-36□□-□□	115	430	360	3.5	26,260	27,660
NEW AUPE115-43-43□□-□□	115	430	430	3.9	28,440	29,840
NEW AUPE115-43-50□□-□□	115	430	500	4.4	30,440	31,850
NEW AUPE115-50-30□□-□□	115	500	300	3.4	28,030	29,430
NEW AUPE115-50-36□□-□□	115	500	360	3.9	29,800	31,190
NEW AUPE115-50-43□□-□□	115	500	430	4.4	31,690	33,100
NEW AUPE115-50-50□□-□□	115	500	500	4.9	33,840	35,230

型番・寸法・標準価格

■ □□-□□には、滑り止め足・取付ビス・カラーの記号が入ります。

型　番	H	W	D	自重(kg)	標準価格(税別) Rタイプ	標準価格(税別) Aタイプ
AUPE133-16-16□□-□□	132.5	160	160	1.3	14,830	16,200
AUPE133-16-20□□-□□	132.5	160	200	1.4	15,480	16,850
AUPE133-16-25□□-□□	132.5	160	250	1.7	16,240	17,610
AUPE133-16-30□□-□□	132.5	160	300	1.9	16,970	18,340
AUPE133-16-36□□-□□	132.5	160	360	2.1	18,860	20,140
AUPE133-16-43□□-□□	132.5	160	430	2.5	20,020	21,320
AUPE133-20-16□□-□□	132.5	200	160	1.4	15,790	17,160
AUPE133-20-20□□-□□	132.5	200	200	1.6	16,480	17,850
AUPE133-20-25□□-□□	132.5	200	250	1.9	17,810	19,210
AUPE133-20-30□□-□□	132.5	200	300	2.1	18,620	20,020
AUPE133-20-36□□-□□	132.5	200	360	2.4	19,720	21,110
AUPE133-20-43□□-□□	132.5	200	430	2.7	21,440	22,830
AUPE133-25-16□□-□□	132.5	250	160	1.6	17,480	18,880
AUPE133-25-20□□-□□	132.5	250	200	1.8	18,240	19,660
AUPE133-25-25□□-□□	132.5	250	250	2.1	19,390	20,780
AUPE133-25-30□□-□□	132.5	250	300	2.4	20,280	21,690
AUPE133-25-36□□-□□	132.5	250	360	2.7	21,550	22,950
AUPE133-25-43□□-□□	132.5	250	430	3.1	22,970	24,380
AUPE133-30-16□□-□□	132.5	300	160	1.8	18,510	19,920
AUPE133-30-20□□-□□	132.5	300	200	2.1	19,360	20,760
AUPE133-30-25□□-□□	132.5	300	250	2.3	20,580	21,970
AUPE133-30-30□□-□□	132.5	300	300	2.6	21,680	23,090
AUPE133-30-36□□-□□	132.5	300	360	3.0	23,210	24,600
AUPE133-30-43□□-□□	132.5	300	430	3.4	24,310	25,720
AUPE133-30-50□□-□□	132.5	300	500	3.8	26,090	27,490
AUPE133-36-16□□-□□	132.5	360	160	2.1	20,280	21,570
AUPE133-36-20□□-□□	132.5	360	200	2.3	20,910	22,310
AUPE133-36-25□□-□□	132.5	360	250	2.6	22,300	23,720
AUPE133-36-30□□-□□	132.5	360	300	3.0	23,670	25,060
AUPE133-36-36□□-□□	132.5	360	360	3.4	25,180	26,600
AUPE133-36-43□□-□□	132.5	360	430	3.8	26,400	27,800
AUPE133-36-50□□-□□	132.5	360	500	4.3	28,040	29,450
AUPE133-43-16□□-□□	132.5	430	160	2.4	22,080	23,380
AUPE133-43-20□□-□□	132.5	430	200	2.7	23,400	24,820
AUPE133-43-25□□-□□	132.5	430	250	3.0	24,490	25,900
AUPE133-43-30□□-□□	132.5	430	300	3.4	25,550	26,940
AUPE133-43-36□□-□□	132.5	430	360	3.8	27,160	28,580
AUPE133-43-43□□-□□	132.5	430	430	4.3	29,290	30,700
AUPE133-43-50□□-□□	132.5	430	500	4.8	30,750	32,160
AUPE133-50-30□□-□□	132.5	500	300	3.8	28,800	30,240
AUPE133-50-36□□-□□	132.5	500	360	4.2	30,330	31,790
AUPE133-50-43□□-□□	132.5	500	430	4.8	32,320	33,780
AUPE133-50-50□□-□□	132.5	500	500	5.4	34,990	36,440
NEW AUPE149-16-16□□-□□	149	160	160	1.3	16,320	17,720
NEW AUPE149-16-20□□-□□	149	160	200	1.5	17,200	18,600
NEW AUPE149-16-25□□-□□	149	160	250	1.7	18,070	19,460
NEW AUPE149-16-30□□-□□	149	160	300	1.9	19,270	20,660
NEW AUPE149-16-36□□-□□	149	160	360	2.2	21,040	22,430
NEW AUPE149-16-43□□-□□	149	160	430	2.6	22,540	23,940
NEW AUPE149-20-16□□-□□	149	200	160	1.4	17,490	18,880
NEW AUPE149-20-20□□-□□	149	200	200	1.6	18,410	19,800
NEW AUPE149-20-25□□-□□	149	200	250	1.9	19,330	20,720
NEW AUPE149-20-30□□-□□	149	200	300	2.2	20,650	22,050
NEW AUPE149-20-36□□-□□	149	200	360	2.5	22,210	23,610
NEW AUPE149-20-43□□-□□	149	200	430	2.8	24,130	25,520
NEW AUPE149-25-16□□-□□	149	250	160	1.7	18,830	20,240
NEW AUPE149-25-20□□-□□	149	250	200	1.9	19,820	21,220
NEW AUPE149-25-25□□-□□	149	250	250	2.2	21,160	22,550
NEW AUPE149-25-30□□-□□	149	250	300	2.4	21,830	23,220
NEW AUPE149-25-36□□-□□	149	250	360	2.8	23,510	24,910
NEW AUPE149-25-43□□-□□	149	250	430	3.2	25,000	26,410
NEW AUPE149-30-16□□-□□	149	300	160	1.9	19,450	20,850
NEW AUPE149-30-20□□-□□	149	300	200	2.1	20,470	21,870
NEW AUPE149-30-25□□-□□	149	300	250	2.4	21,830	23,220
NEW AUPE149-30-30□□-□□	149	300	300	2.7	23,350	24,760
NEW AUPE149-30-36□□-□□	149	300	360	3.1	24,840	26,240
NEW AUPE149-30-43□□-□□	149	300	430	3.5	26,030	27,440
NEW AUPE149-30-50□□-□□	149	300	500	4.0	28,950	30,350
NEW AUPE149-36-16□□-□□	149	360	160	2.1	21,220	22,610
NEW AUPE149-36-20□□-□□	149	360	200	2.4	22,080	23,480
NEW AUPE149-36-25□□-□□	149	360	250	2.7	23,600	24,990
NEW AUPE149-36-30□□-□□	149	360	300	3.1	25,430	26,820
NEW AUPE149-36-36□□-□□	149	360	360	3.5	26,930	28,320
NEW AUPE149-36-43□□-□□	149	360	430	4.0	28,210	29,620
NEW AUPE149-36-50□□-□□	149	360	500	4.4	31,120	32,520
NEW AUPE149-43-16□□-□□	149	430	160	2.4	23,260	24,650
NEW AUPE149-43-20□□-□□	149	430	200	2.7	24,530	25,920
NEW AUPE149-43-25□□-□□	149	430	250	3.1	25,690	27,090
NEW AUPE149-43-30□□-□□	149	430	300	3.5	27,220	28,630
NEW AUPE149-43-36□□-□□	149	430	360	3.9	28,800	30,200
NEW AUPE149-43-43□□-□□	149	430	430	4.5	31,180	32,580
NEW AUPE149-43-50□□-□□	149	430	500	5.0	33,720	35,120
NEW AUPE149-50-30□□-□□	149	500	300	3.9	30,020	31,410
NEW AUPE149-50-36□□-□□	149	500	360	4.4	31,520	32,920
NEW AUPE149-50-43□□-□□	149	500	430	4.9	33,550	34,940
NEW AUPE149-50-50□□-□□	149	500	500	5.5	37,260	38,660
AUPE177-16-16□□-□□	177	160	160	1.4	17,680	19,140
AUPE177-16-20□□-□□	177	160	200	1.6	18,540	20,000
AUPE177-16-25□□-□□	177	160	250	1.9	19,420	20,870
AUPE177-16-30□□-□□	177	160	300	2.1	20,340	21,790
AUPE177-16-36□□-□□	177	160	360	2.4	21,900	23,340
AUPE177-16-43□□-□□	177	160	430	2.8	23,390	24,840
AUPE177-20-16□□-□□	177	200	160	1.6	18,820	20,280
AUPE177-20-20□□-□□	177	200	200	1.8	19,770	21,220
AUPE177-20-25□□-□□	177	200	250	2.1	20,690	22,140
AUPE177-20-30□□-□□	177	200	300	2.4	21,690	23,150
AUPE177-20-36□□-□□	177	200	360	2.7	23,050	24,500
AUPE177-20-43□□-□□	177	200	430	3.1	25,040	26,480
AUPE177-25-16□□-□□	177	250	160	1.8	20,380	21,840
AUPE177-25-20□□-□□	177	250	200	2.1	21,380	22,830
AUPE177-25-25□□-□□	177	250	250	2.4	22,720	24,180
AUPE177-25-30□□-□□	177	250	300	2.7	23,800	25,260
AUPE177-25-36□□-□□	177	250	360	3.0	25,370	26,820
AUPE177-25-43□□-□□	177	250	430	3.5	26,940	28,400
AUPE177-30-16□□-□□	177	300	160	2.0	22,050	23,540
AUPE177-30-20□□-□□	177	300	200	2.3	23,140	24,630
AUPE177-30-25□□-□□	177	300	250	2.6	24,590	26,080
AUPE177-30-30□□-□□	177	300	300	3.0	25,920	27,410
AUPE177-30-36□□-□□	177	300	360	3.4	27,800	29,290
AUPE177-30-43□□-□□	177	300	430	3.8	29,050	30,540
AUPE177-30-50□□-□□	177	300	500	4.3	31,690	33,180
AUPE177-36-16□□-□□	177	360	160	2.3	24,040	25,510
AUPE177-36-20□□-□□	177	360	200	2.6	24,930	26,410
AUPE177-36-25□□-□□	177	360	250	3.0	26,590	28,060
AUPE177-36-30□□-□□	177	360	300	3.3	28,210	29,690
AUPE177-36-36□□-□□	177	360	360	3.8	30,140	31,620
AUPE177-36-43□□-□□	177	360	430	4.3	31,550	33,020
AUPE177-36-50□□-□□	177	360	500	4.8	34,160	35,640
AUPE177-43-16□□-□□	177	430	160	2.7	26,400	27,860
AUPE177-43-20□□-□□	177	430	200	3.0	27,730	29,220
AUPE177-43-25□□-□□	177	430	250	3.4	28,960	30,440
AUPE177-43-30□□-□□	177	430	300	3.8	30,260	31,730
AUPE177-43-36□□-□□	177	430	360	4.2	32,340	33,810
AUPE177-43-43□□-□□	177	430	430	4.8	34,890	36,380
AUPE177-43-50□□-□□	177	430	500	5.4	37,120	38,610
AUPE177-50-30□□-□□	177	500	300	4.2	33,760	35,270
AUPE177-50-36□□-□□	177	500	360	4.7	35,850	37,340
AUPE177-50-43□□-□□	177	500	430	5.3	38,040	39,530
AUPE177-50-50□□-□□	177	500	500	5.9	41,560	43,060

型番目次/Photo INDEX
プラスチックケース
キャリングケース
防水・防塵樹脂ボックス
防水・防塵アルミ/ステンレスボックス
端子ボックス/防水コネクタ/ケーブルグランド
アルミサッシケース
アルミフレーム/ヒートシンクケース
メタルケース
Raspberry Piケース/Okdo ROCKケース
フリーサイズケース/フリーサイズパネル
ラックケース
棚板/ラックパネル
電池ホルダー/電池ボックス/コイン電池
アクセサリー/機構部品
カスタム製品
技術資料/各種ご案内

型番・寸法・標準価格

■ □□-□□には、滑り止め足・取付ビス・カラーの記号が入ります。

型　番	H	W	D	自重 (kg)	標準価格(税別) Rタイプ	標準価格(税別) Aタイプ
NEW AUPE222-16-16□□-□□	221.5	161	161	1.7	20,190	21,590
NEW AUPE222-16-20□□-□□	221.5	161	201	1.9	21,440	22,830
NEW AUPE222-16-25□□-□□	221.5	161	251	2.2	22,970	24,370
NEW AUPE222-16-30□□-□□	221.5	161	301	2.5	24,080	25,490
NEW AUPE222-16-36□□-□□	221.5	161	361	2.8	25,980	27,390
NEW AUPE222-16-43□□-□□	221.5	161	431	3.3	27,740	29,150
NEW AUPE222-20-16□□-□□	221.5	201	161	1.9	21,520	22,930
NEW AUPE222-20-20□□-□□	221.5	201	201	2.1	22,830	24,240
NEW AUPE222-20-25□□-□□	221.5	201	251	2.4	24,430	25,830
NEW AUPE222-20-30□□-□□	221.5	201	301	2.7	25,630	27,030
NEW AUPE222-20-36□□-□□	221.5	201	361	3.1	27,350	28,760
NEW AUPE222-20-43□□-□□	221.5	201	431	3.6	29,560	30,950
NEW AUPE222-25-16□□-□□	221.5	251	161	2.1	23,100	24,500
NEW AUPE222-25-20□□-□□	221.5	251	201	2.4	24,470	25,870
NEW AUPE222-25-25□□-□□	221.5	251	251	2.7	26,510	27,910
NEW AUPE222-25-30□□-□□	221.5	251	301	3.1	27,780	29,170
NEW AUPE222-25-36□□-□□	221.5	251	361	3.5	29,680	31,070
NEW AUPE222-25-43□□-□□	221.5	251	431	4.0	31,490	32,890
NEW AUPE222-30-16□□-□□	221.5	301	161	2.4	24,580	25,970
NEW AUPE222-30-20□□-□□	221.5	301	201	2.6	26,020	27,410
NEW AUPE222-30-25□□-□□	221.5	301	251	3.0	28,130	29,520
NEW AUPE222-30-30□□-□□	221.5	301	301	3.4	29,620	31,010
NEW AUPE222-30-36□□-□□	221.5	301	361	3.8	31,850	33,240
NEW AUPE222-30-43□□-□□	221.5	301	431	4.3	33,420	34,820
NEW AUPE222-30-50□□-□□	221.5	301	501	4.9	38,650	40,040
NEW AUPE222-36-16□□-□□	221.5	361	161	2.6	26,630	28,030
NEW AUPE222-36-20□□-□□	221.5	361	201	3.0	27,910	29,300
NEW AUPE222-36-25□□-□□	221.5	361	251	3.4	30,180	31,580
NEW AUPE222-36-30□□-□□	221.5	361	301	3.8	32,000	33,390
NEW AUPE222-36-36□□-□□	221.5	361	361	4.2	34,260	35,650
NEW AUPE222-36-43□□-□□	221.5	361	431	4.8	35,990	37,390
NEW AUPE222-36-50□□-□□	221.5	361	501	5.4	40,990	42,390
NEW AUPE222-43-16□□-□□	221.5	431	161	3.0	29,050	30,440
NEW AUPE222-43-20□□-□□	221.5	431	201	3.4	30,770	32,180
NEW AUPE222-43-25□□-□□	221.5	431	251	3.8	32,660	34,070
NEW AUPE222-43-30□□-□□	221.5	431	301	4.2	34,260	35,650
NEW AUPE222-43-36□□-□□	221.5	431	361	4.8	36,660	38,070
NEW AUPE222-43-43□□-□□	221.5	431	431	5.4	39,350	40,760
NEW AUPE222-43-50□□-□□	221.5	431	501	6.0	44,010	45,410
NEW AUPE222-50-30□□-□□	221.5	501	301	4.7	37,560	38,950
NEW AUPE222-50-36□□-□□	221.5	501	361	5.3	39,810	41,220
NEW AUPE222-50-43□□-□□	221.5	501	431	5.9	42,260	43,650
NEW AUPE222-50-50□□-□□	221.5	501	501	6.6	48,090	49,480

型　番	H	W	D	自重 (kg)	標準価格(税別) Rタイプ	標準価格(税別) Aタイプ
NEW AUPE266-16-16□□-□□	265.9	161	161	2.0	21,690	23,090
NEW AUPE266-16-20□□-□□	265.9	161	201	2.3	22,990	24,380
NEW AUPE266-16-25□□-□□	265.9	161	251	2.6	24,600	26,010
NEW AUPE266-16-30□□-□□	265.9	161	301	3.0	25,870	27,270
NEW AUPE266-16-36□□-□□	265.9	161	361	3.4	27,970	29,370
NEW AUPE266-16-43□□-□□	265.9	161	431	3.9	32,370	33,760
NEW AUPE266-20-16□□-□□	265.9	201	161	2.2	23,150	24,540
NEW AUPE266-20-20□□-□□	265.9	201	201	2.5	24,520	25,910
NEW AUPE266-20-25□□-□□	265.9	201	251	2.9	26,200	27,600
NEW AUPE266-20-30□□-□□	265.9	201	301	3.3	27,540	28,930
NEW AUPE266-20-36□□-□□	265.9	201	361	3.7	29,450	30,860
NEW AUPE266-20-43□□-□□	265.9	201	431	4.3	34,300	35,700
NEW AUPE266-25-16□□-□□	265.9	251	161	2.5	24,860	26,260
NEW AUPE266-25-20□□-□□	265.9	251	201	2.8	26,290	27,680
NEW AUPE266-25-25□□-□□	265.9	251	251	3.2	28,410	29,810
NEW AUPE266-25-30□□-□□	265.9	251	301	3.6	29,810	31,210
NEW AUPE266-25-36□□-□□	265.9	251	361	4.1	31,910	33,300
NEW AUPE266-25-43□□-□□	265.9	251	431	4.7	36,370	37,760
NEW AUPE266-30-16□□-□□	265.9	301	161	2.7	26,490	27,900
NEW AUPE266-30-20□□-□□	265.9	301	201	3.1	28,000	29,390
NEW AUPE266-30-25□□-□□	265.9	301	251	3.5	30,180	31,580
NEW AUPE266-30-30□□-□□	265.9	301	301	3.9	31,810	33,220
NEW AUPE266-30-36□□-□□	265.9	301	361	4.5	34,240	35,640
NEW AUPE266-30-43□□-□□	265.9	301	431	5.1	38,470	39,860
NEW AUPE266-30-50□□-□□	265.9	301	501	5.7	42,750	44,140
NEW AUPE266-36-16□□-□□	265.9	361	161	3.0	28,690	30,080
NEW AUPE266-36-20□□-□□	265.9	361	201	3.4	30,010	31,400
NEW AUPE266-36-25□□-□□	265.9	361	251	3.9	32,370	33,760
NEW AUPE266-36-30□□-□□	265.9	361	301	4.4	34,330	35,730
NEW AUPE266-36-36□□-□□	265.9	361	361	4.9	36,770	38,160
NEW AUPE266-36-43□□-□□	265.9	361	431	5.6	41,160	42,550
NEW AUPE266-36-50□□-□□	265.9	361	501	6.2	45,300	46,700
NEW AUPE266-43-16□□-□□	265.9	431	161	3.5	31,280	32,670
NEW AUPE266-43-20□□-□□	265.9	431	201	3.9	33,060	34,470
NEW AUPE266-43-25□□-□□	265.9	431	251	4.4	35,030	36,430
NEW AUPE266-43-30□□-□□	265.9	431	301	4.9	36,760	38,150
NEW AUPE266-43-36□□-□□	265.9	431	361	5.5	39,350	40,760
NEW AUPE266-43-43□□-□□	265.9	431	431	6.2	44,700	46,090
NEW AUPE266-43-50□□-□□	265.9	431	501	6.9	48,570	49,970
NEW AUPE266-50-30□□-□□	265.9	501	301	5.3	40,310	41,700
NEW AUPE266-50-36□□-□□	265.9	501	361	6.0	42,780	44,170
NEW AUPE266-50-43□□-□□	265.9	501	431	6.8	47,850	49,240
NEW AUPE266-50-50□□-□□	265.9	501	501	7.5	53,030	54,430

AUX SERIES アルミコントロールボックス

NEW SIZE

■ カスタム製品（穴加工・インクジェット印刷・表面シート製作）についてはP15－1～63をご覧下さい。
■ カスタム製品のリピート注文品は5%割引致します。

■ 外枠4面がアルミ押出材の側板で構成されたフラットな外観で強度と高級感のあるアルミボックスです。
■ 高さ5タイプが追加となり、高さ10サイズ・幅8サイズ・奥行き7サイズの計270サイズ、色仕様4色から選択可能です。
■ 滑り止め足は接着テープ付の貼付ゴム足タイプ・アルマイト処理された高級感のあるアルミ足タイプから選択可能です。
■ 産業用コントローラー、工作機械用操作盤、オーディオアンプ、電源装置など様々な用途にご利用いただけます。

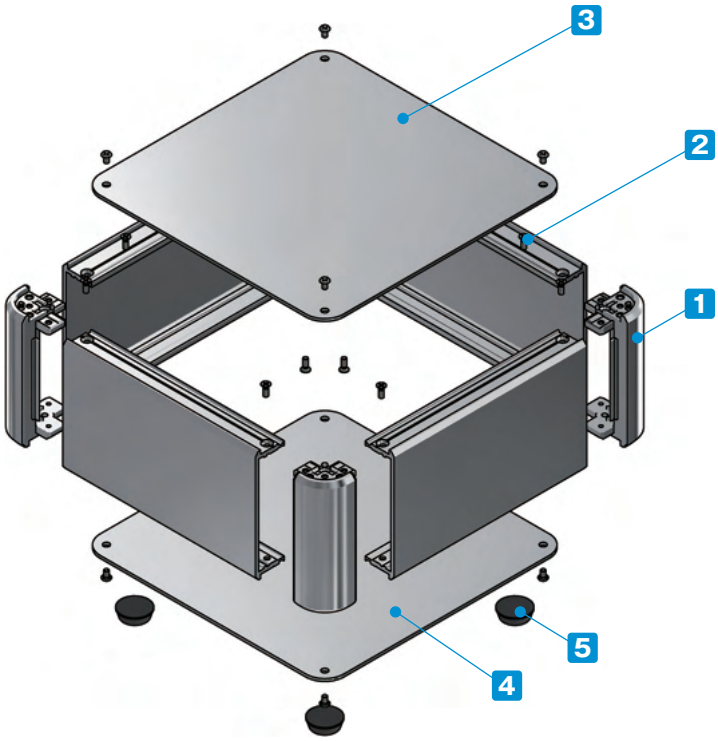

付属ビス：
- カバー、下カバー取付
  台形M3 x 5 ニッケル/三価黒クロメート x 8~16
- 側板取付
  皿M3 x 8 ニッケル x 16
- アルミ足取付
  バインドM4 x 8 三価黒クロメート x 4

締め付けトルク：0.3～0.6N・m
※トルク値は使用条件により異なりますので参考値としてご利用いただき、必ずトルクテストを行ってからご使用下さい。

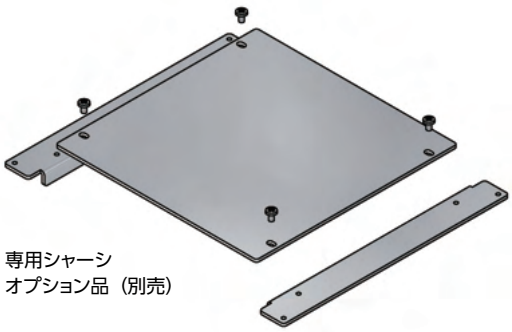

専用シャーシ
オプション品（別売）

構成内容

No.	名　称	個　数	材　質	色 / 表面処理
1	コーナーブロック	4	アルミダイキャスト ADC12	シルバー塗装・ブラック塗装（内部無処理）
2	側板	4	アルミ押出材 A6063S-T5	シルバー・ブラック/アルマイト＆クリア塗装
3	カバー	1	アルミ板 A1100P	シルバーアルマイト・ブラックアルマイト
4	下カバー	1	アルミ板 A1100P	シルバーアルマイト・ブラックアルマイト
5	貼付ゴム足 / アルミ足	4	合成ゴム / アルミ	ブラック（ゴム足）・アルマイト（アルミ足）

ケース型番は、下記 1～3 の項目を選択して下さい。

1 滑り止め足仕様選択

R ゴム足（ブラック）

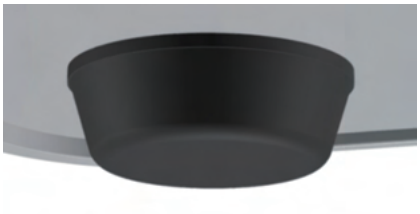

A アルミ足（シルバー / アルマイト）（ブラック / アルマイト）

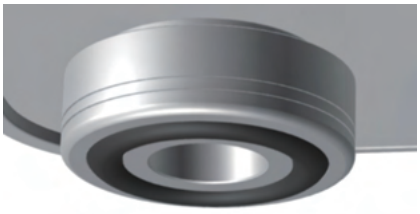

※アルミ足の色は下カバーと同色となります。
※ゴム足とアルミ足では価格が異なります。

2 カバー・下カバー取付ビス仕様選択

P プラス（シルバー / ニッケル）（ブラック / 三価黒クロメート）

H 六角（シルバー / ニッケル）（ブラック / 三価黒クロメート）

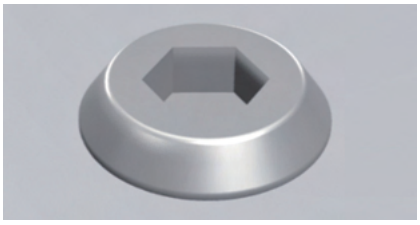

六角レンチ付

※ビスの色はカバー・下カバーの色と同色となります。

3 カラー 選択

下記4タイプの色からご選択下さい。

S S

S B

B X

B B

■ 型番記入方法は次ページをご覧下さい。

型番目次/Photo INDEX
プラスチックケース
キャリングケース
防水・防塵樹脂ボックス
防水・防塵アルミ/ステンレスボックス
端子ボックス/防水コネクタ/ケーブルグランド
アルミサッシケース
アルミフレーム/ヒートシンクケース
メタルケース
Raspberry Piケース/Okdo ROCKケース
フリーサイズケース/フリーサイズパネル
ラックケース
棚板/ラックパネル
電池ホルダー/電池ボックス/コイン電池
アクセサリー/機構部品
カスタム製品
技術資料/各種ご案内

型番記入方法

ご注文の際は□内へサイズと1～3の選択項目に合った記号を記入して下さい。

AUX □ - □ - □ □ □ - □ □

H-W-D サイズ	1 足	2 ビス	3 カラー
P6－24～26型番・寸法表をご覧下さい。	R / A	P / H	SS / SB / BX / BB

型番例：H66・W250・D250mm、ゴム足、六角ビス、BXカラーの場合

➡ AUX 66-25-25 RH-BX

オプション部品（別売）

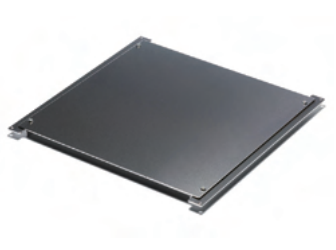

専用シャーシ
AUCシリーズ　P6−51～52

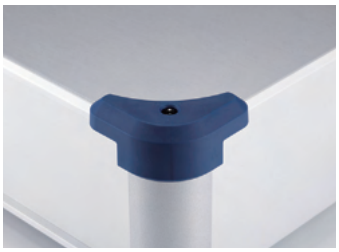

コーナーガード
AUCGシリーズ　P6−52

エラストマー取手
FM200　P14−21

アルミ取手
OHシリーズ　P14−23

モニターアーム
MARシリーズ　P14−27～28

使用例 ロボット操作パネル

写真提供　株式会社FAMS様

型番目次/Photo INDEX
プラスチックケース
キャリングケース
防水・防塵樹脂ボックス
防水・防塵アルミ/ステンレスボックス
端子ボックス/防水コネクタ/ケーブルグランド
アルミサッシケース
アルミフレーム/ヒートシンクケース
メタルケース
Raspberry Piケース/Okdo ROCKケース
フリーサイズケース/フリーサイズパネル
ラックケース
棚板/ラックパネル
電池ホルダー/電池ボックス/コイン電池
アクセサリー/機構部品
カスタム製品
技術資料/各種ご案内

外観寸法図

■ 下記図面は代表共通図です。
各型番の詳細はホームページよりCAD図・PDF図、3DCADデータをダウンロードしてご確認下さい。

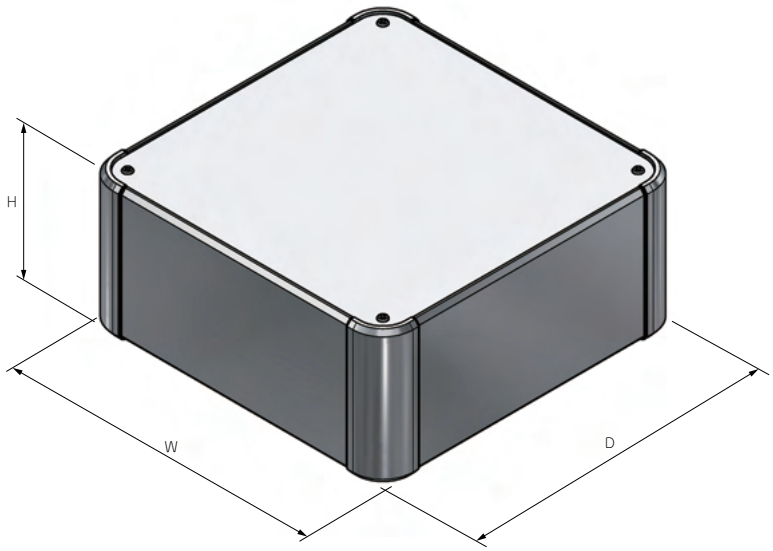

■ ゴム足/アルミ足から選択可能です。
ゴム足/アルミ足は高さサイズが異なります。

ゴム足

アルミ足

型番・寸法・標準価格

■ □□-□□には、滑り止め足・取付ビス・カラーの記号が入ります。

型　番	H	W	D	自重(kg)	標準価格(税別) Rタイプ	標準価格(税別) Aタイプ
AUX 44-16-16□□-□□	44	160	160	0.7	8,800	10,180
AUX 44-20-16□□-□□	44	200	160	0.8	9,310	10,700
AUX 44-20-20□□-□□	44	200	200	0.9	9,940	11,320
AUX 44-25-16□□-□□	44	250	160	1.0	10,110	11,550
AUX 44-25-20□□-□□	44	250	200	1.1	10,810	12,240
AUX 44-25-25□□-□□	44	250	250	1.3	11,940	13,370
AUX 44-30-16□□-□□	44	300	160	1.1	10,630	12,060
AUX 44-30-20□□-□□	44	300	200	1.3	11,420	12,850
AUX 44-30-25□□-□□	44	300	250	1.5	12,700	14,120
AUX 44-30-30□□-□□	44	300	300	1.7	13,710	15,140
AUX 44-36-16□□-□□	44	360	160	1.3	11,710	13,130
AUX 44-36-20□□-□□	44	360	200	1.5	12,340	13,770
AUX 44-36-25□□-□□	44	360	250	1.7	13,850	15,280
AUX 44-36-30□□-□□	44	360	300	2.0	15,280	16,710
AUX 44-36-36□□-□□	44	360	360	2.2	16,890	18,310
AUX 44-43-16□□-□□	44	430	160	1.5	12,690	14,140
AUX 44-43-20□□-□□	44	430	200	1.7	13,830	15,270
AUX 44-43-25□□-□□	44	430	250	2.0	14,830	16,280
AUX 44-43-30□□-□□	44	430	300	2.3	15,820	17,250
AUX 44-43-36□□-□□	44	430	360	2.6	17,620	19,050
AUX 44-43-43□□-□□	44	430	430	3.0	19,730	21,170
AUX 44-50-30□□-□□	44	500	300	2.6	18,200	19,670
AUX 44-50-36□□-□□	44	500	360	3.0	19,860	21,350
AUX 44-50-43□□-□□	44	500	430	3.4	21,810	23,290
AUX 44-50-50□□-□□	44	500	500	3.9	24,910	26,400
AUX 44-60-36□□-□□	44	600	360	3.5	22,030	23,520
AUX 44-60-43□□-□□	44	600	430	4.0	24,500	25,980

型　番	H	W	D	自重(kg)	標準価格(税別) Rタイプ	標準価格(税別) Aタイプ
AUX 66-16-16□□-□□	66	160	160	0.9	9,030	10,480
AUX 66-20-16□□-□□	66	200	160	1.0	9,590	11,030
AUX 66-20-20□□-□□	66	200	200	1.1	10,230	11,680
AUX 66-25-16□□-□□	66	250	160	1.2	10,420	11,910
AUX 66-25-20□□-□□	66	250	200	1.3	11,160	12,650
AUX 66-25-25□□-□□	66	250	250	1.5	12,330	13,820
AUX 66-30-16□□-□□	66	300	160	1.3	10,970	12,460
AUX 66-30-20□□-□□	66	300	200	1.5	11,820	13,310
AUX 66-30-25□□-□□	66	300	250	1.7	13,130	14,620
AUX 66-30-30□□-□□	66	300	300	2.0	14,240	15,740
AUX 66-36-16□□-□□	66	360	160	1.4	12,170	13,590
AUX 66-36-20□□-□□	66	360	200	1.7	12,810	14,300
AUX 66-36-25□□-□□	66	360	250	2.0	14,400	15,880
AUX 66-36-30□□-□□	66	360	300	2.2	15,920	17,430
AUX 66-36-36□□-□□	66	360	360	2.6	17,620	19,100
AUX 66-43-16□□-□□	66	430	160	1.7	13,170	14,630
AUX 66-43-20□□-□□	66	430	200	2.0	14,540	16,050
AUX 66-43-25□□-□□	66	430	250	2.3	15,610	17,100
AUX 66-43-30□□-□□	66	430	300	2.6	16,650	18,140
AUX 66-43-36□□-□□	66	430	360	3.0	18,490	20,000
AUX 66-43-43□□-□□	66	430	430	3.4	20,920	22,410
AUX 66-50-30□□-□□	66	500	300	2.9	19,200	20,740
AUX 66-50-36□□-□□	66	500	360	3.3	20,870	22,420
AUX 66-50-43□□-□□	66	500	430	3.8	23,010	24,570
AUX 66-50-50□□-□□	66	500	500	4.3	26,410	27,950
AUX 66-60-36□□-□□	66	600	360	3.8	23,050	24,600
AUX 66-60-43□□-□□	66	600	430	4.4	25,900	27,450

型番目次/Photo INDEX
プラスチックケース
キャリングケース
防水・防塵樹脂ボックス
防水・防塵アルミ/ステンレスボックス
端子ボックス/防水コネクタ/ケーブルグランド
アルミサッシケース
アルミフレーム/ヒートシンクケース
メタルケース
Raspberry Piケース/Okdo ROCKケース
フリーサイズケース/フリーサイズパネル
ラックケース
棚板/ラックパネル
電池ホルダー/電池ボックス/コイン電池
アクセサリー/機構部品
カスタム製品
技術資料/各種ご案内

型番・寸法・標準価格

■ □□-□□には、滑り止め足・取付ビス・カラーの記号が入ります。

型　番	H	W	D	自重(kg)	標準価格(税別) Rタイプ	標準価格(税別) Aタイプ
AUX 88-16-16□□-□□	88	160	160	1.0	9,390	10,840
AUX 88-20-16□□-□□	88	200	160	1.1	9,970	11,430
AUX 88-20-20□□-□□	88	200	200	1.3	10,660	12,110
AUX 88-25-16□□-□□	88	250	160	1.3	10,860	12,340
AUX 88-25-20□□-□□	88	250	200	1.5	11,620	13,110
AUX 88-25-25□□-□□	88	250	250	1.7	12,810	14,300
AUX 88-30-16□□-□□	88	300	160	1.5	11,430	12,930
AUX 88-30-20□□-□□	88	300	200	1.7	12,310	13,790
AUX 88-30-25□□-□□	88	300	250	1.9	13,650	15,140
AUX 88-30-30□□-□□	88	300	300	2.2	14,800	16,300
AUX 88-36-16□□-□□	88	360	160	1.6	12,690	14,110
AUX 88-36-20□□-□□	88	360	200	1.9	13,350	14,860
AUX 88-36-25□□-□□	88	360	250	2.2	14,960	16,460
AUX 88-36-30□□-□□	88	360	300	2.4	16,530	18,030
AUX 88-36-36□□-□□	88	360	360	2.8	18,280	19,780
AUX 88-43-16□□-□□	88	430	160	1.9	13,760	15,210
AUX 88-43-20□□-□□	88	430	200	2.2	15,140	16,640
AUX 88-43-25□□-□□	88	430	250	2.5	16,230	17,720
AUX 88-43-30□□-□□	88	430	300	2.8	17,310	18,800
AUX 88-43-36□□-□□	88	430	360	3.2	19,200	20,700
AUX 88-43-43□□-□□	88	430	430	3.6	21,680	23,160
AUX 88-50-30□□-□□	88	500	300	3.2	19,920	21,460
AUX 88-50-36□□-□□	88	500	360	3.6	21,660	23,210
AUX 88-50-43□□-□□	88	500	430	4.1	23,860	25,410
AUX 88-50-50□□-□□	88	500	500	4.6	27,320	28,860
AUX 88-60-36□□-□□	88	600	360	4.1	23,950	25,510
AUX 88-60-43□□-□□	88	600	430	4.7	26,860	28,400
NEW AUX 99-16-16□□-□□	99	160	160	1.0	9,680	11,080
NEW AUX 99-20-16□□-□□	99	200	160	1.1	10,300	11,710
NEW AUX 99-20-20□□-□□	99	200	200	1.3	11,020	12,410
NEW AUX 99-25-16□□-□□	99	250	160	1.3	11,100	12,510
NEW AUX 99-25-20□□-□□	99	250	200	1.5	11,940	13,330
NEW AUX 99-25-25□□-□□	99	250	250	1.7	13,160	14,560
NEW AUX 99-30-16□□-□□	99	300	160	1.5	11,760	13,160
NEW AUX 99-30-20□□-□□	99	300	200	1.7	12,670	14,070
NEW AUX 99-30-25□□-□□	99	300	250	1.9	14,030	15,430
NEW AUX 99-30-30□□-□□	99	300	300	2.2	15,170	16,580
NEW AUX 99-36-16□□-□□	99	360	160	1.7	12,990	14,400
NEW AUX 99-36-20□□-□□	99	360	200	1.9	13,770	15,160
NEW AUX 99-36-25□□-□□	99	360	250	2.2	15,360	16,760
NEW AUX 99-36-30□□-□□	99	360	300	2.5	16,940	18,350
NEW AUX 99-36-36□□-□□	99	360	360	2.8	18,760	20,170
NEW AUX 99-43-16□□-□□	99	430	160	2.0	14,310	15,720
NEW AUX 99-43-20□□-□□	99	430	200	2.2	15,600	16,990
NEW AUX 99-43-25□□-□□	99	430	250	2.5	16,700	18,090
NEW AUX 99-43-30□□-□□	99	430	300	2.9	17,810	19,210
NEW AUX 99-43-36□□-□□	99	430	360	3.3	19,860	21,260
NEW AUX 99-43-43□□-□□	99	430	430	3.7	22,200	23,600
NEW AUX 99-50-30□□-□□	99	500	300	3.2	20,600	22,010
NEW AUX 99-50-36□□-□□	99	500	360	3.7	22,480	23,880
NEW AUX 99-50-43□□-□□	99	500	430	4.2	24,640	26,030
NEW AUX 99-50-50□□-□□	99	500	500	4.7	28,070	29,460
NEW AUX 99-60-36□□-□□	99	600	360	4.2	25,320	26,720
NEW AUX 99-60-43□□-□□	99	600	430	4.8	28,060	29,450

型　番	H	W	D	自重(kg)	標準価格(税別) Rタイプ	標準価格(税別) Aタイプ
NEW AUX115-16-16□□-□□	115	160	160	1.1	10,040	11,430
NEW AUX115-20-16□□-□□	115	200	160	1.2	10,680	12,070
NEW AUX115-20-20□□-□□	115	200	200	1.4	11,400	12,800
NEW AUX115-25-16□□-□□	115	250	160	1.4	11,510	12,910
NEW AUX115-25-20□□-□□	115	250	200	1.6	12,350	13,760
NEW AUX115-25-25□□-□□	115	250	250	1.8	13,610	15,000
NEW AUX115-30-16□□-□□	115	300	160	1.6	12,200	13,610
NEW AUX115-30-20□□-□□	115	300	200	1.8	13,130	14,530
NEW AUX115-30-25□□-□□	115	300	250	2.1	14,510	15,910
NEW AUX115-30-30□□-□□	115	300	300	2.3	15,710	17,100
NEW AUX115-36-16□□-□□	115	360	160	1.8	13,480	14,870
NEW AUX115-36-20□□-□□	115	360	200	2.0	14,250	15,660
NEW AUX115-36-25□□-□□	115	360	250	2.3	15,880	17,280
NEW AUX115-36-30□□-□□	115	360	300	2.6	17,500	18,890
NEW AUX115-36-36□□-□□	115	360	360	3.0	19,360	20,760
NEW AUX115-43-16□□-□□	115	430	160	2.1	14,820	16,230
NEW AUX115-43-20□□-□□	115	430	200	2.4	16,130	17,530
NEW AUX115-43-25□□-□□	115	430	250	2.7	17,250	18,640
NEW AUX115-43-30□□-□□	115	430	300	3.0	18,410	19,800
NEW AUX115-43-36□□-□□	115	430	360	3.4	20,480	21,890
NEW AUX115-43-43□□-□□	115	430	430	3.9	22,860	24,250
NEW AUX115-50-30□□-□□	115	500	300	3.4	21,260	22,660
NEW AUX115-50-36□□-□□	115	500	360	3.9	23,180	24,580
NEW AUX115-50-43□□-□□	115	500	430	4.4	25,370	26,760
NEW AUX115-50-50□□-□□	115	500	500	4.9	28,860	30,260
NEW AUX115-60-36□□-□□	115	600	360	4.4	26,110	27,510
NEW AUX115-60-43□□-□□	115	600	430	5.0	28,860	30,260
AUX133-16-16□□-□□	132.5	160	160	1.3	10,500	11,940
AUX133-20-16□□-□□	132.5	200	160	1.5	11,150	12,600
AUX133-20-20□□-□□	132.5	200	200	1.7	11,910	13,370
AUX133-25-16□□-□□	132.5	250	160	1.7	12,140	13,650
AUX133-25-20□□-□□	132.5	250	200	1.9	13,020	14,500
AUX133-25-25□□-□□	132.5	250	250	2.2	14,290	15,780
AUX133-30-16□□-□□	132.5	300	160	1.9	12,850	14,340
AUX133-30-20□□-□□	132.5	300	200	2.1	13,790	15,280
AUX133-30-25□□-□□	132.5	300	250	2.4	15,220	16,710
AUX133-30-30□□-□□	132.5	300	300	2.7	16,470	17,960
AUX133-36-16□□-□□	132.5	360	160	2.2	14,360	15,790
AUX133-36-20□□-□□	132.5	360	200	2.4	15,000	16,510
AUX133-36-25□□-□□	132.5	360	250	2.7	16,700	18,200
AUX133-36-30□□-□□	132.5	360	300	3.1	18,370	19,860
AUX133-36-36□□-□□	132.5	360	360	3.4	20,280	21,770
AUX133-43-16□□-□□	132.5	430	160	2.5	15,550	16,990
AUX133-43-20□□-□□	132.5	430	200	2.8	16,920	18,410
AUX133-43-25□□-□□	132.5	430	250	3.1	18,090	19,600
AUX133-43-30□□-□□	132.5	430	300	3.5	19,270	20,770
AUX133-43-36□□-□□	132.5	430	360	3.9	21,330	22,830
AUX133-43-43□□-□□	132.5	430	430	4.4	23,940	25,440
AUX133-50-30□□-□□	132.5	500	300	3.9	22,150	23,690
AUX133-50-36□□-□□	132.5	500	360	4.4	24,070	25,620
AUX133-50-43□□-□□	132.5	500	430	4.9	26,400	27,940
AUX133-50-50□□-□□	132.5	500	500	5.5	30,040	31,600
AUX133-60-36□□-□□	132.5	600	360	5.0	26,720	28,260
AUX133-60-43□□-□□	132.5	600	430	5.7	29,740	31,290

型番目次/Photo INDEX
プラスチックケース
キャリングケース
防水・防塵樹脂ボックス
防水・防塵アルミ/ステンレスボックス
端子ボックス/防水コネクタ/ケーブルグランド
アルミサッシケース
アルミフレーム/ヒートシンクケース
メタルケース
Raspberry Piケース/Okdo ROCKケース
フリーサイズケース/フリーサイズパネル
ラックケース
棚板/ラックパネル
電池ホルダー/電池ボックス/コイン電池
アクセサリー/機構部品
カスタム製品
技術資料/各種ご案内

型番・寸法・標準価格

■ □□-□□には、滑り止め足・取付ビス・カラーの記号が入ります。

型　番	H	W	D	自重(kg)	標準価格(税別) Rタイプ	標準価格(税別) Aタイプ
NEW AUX149-16-16□□-□□	149	160	160	1.3	11,390	12,790
NEW AUX149-20-16□□-□□	149	200	160	1.5	12,170	13,560
NEW AUX149-20-20□□-□□	149	200	200	1.7	13,030	14,420
NEW AUX149-25-16□□-□□	149	250	160	1.7	12,890	14,290
NEW AUX149-25-20□□-□□	149	250	200	1.9	13,890	15,280
NEW AUX149-25-25□□-□□	149	250	250	2.2	15,270	16,660
NEW AUX149-30-16□□-□□	149	300	160	2.0	13,720	15,120
NEW AUX149-30-20□□-□□	149	300	200	2.2	14,770	16,180
NEW AUX149-30-25□□-□□	149	300	250	2.5	16,320	17,720
NEW AUX149-30-30□□-□□	149	300	300	2.8	17,660	19,060
NEW AUX149-36-16□□-□□	149	360	160	2.2	15,220	16,630
NEW AUX149-36-20□□-□□	149	360	200	2.5	16,130	17,530
NEW AUX149-36-25□□-□□	149	360	250	2.8	17,910	19,320
NEW AUX149-36-30□□-□□	149	360	300	3.2	19,720	21,110
NEW AUX149-36-36□□-□□	149	360	360	3.6	21,830	23,220
NEW AUX149-43-16□□-□□	149	430	160	2.6	16,580	17,970
NEW AUX149-43-20□□-□□	149	430	200	2.9	18,010	19,400
NEW AUX149-43-25□□-□□	149	430	250	3.3	19,260	20,650
NEW AUX149-43-30□□-□□	149	430	300	3.6	20,540	21,950
NEW AUX149-43-36□□-□□	149	430	360	4.1	22,870	24,260
NEW AUX149-43-43□□-□□	149	430	430	4.6	25,440	26,830
NEW AUX149-50-30□□-□□	149	500	300	4.1	23,030	24,430
NEW AUX149-50-36□□-□□	149	500	360	4.6	25,120	26,530
NEW AUX149-50-43□□-□□	149	500	430	5.1	27,440	28,830
NEW AUX149-50-50□□-□□	149	500	500	5.7	31,130	32,530
NEW AUX149-60-36□□-□□	149	600	360	5.2	28,380	29,780
NEW AUX149-60-43□□-□□	149	600	430	5.9	31,280	32,670
AUX177-16-16□□-□□	177	160	160	1.5	12,470	14,030
AUX177-20-16□□-□□	177	200	160	1.7	13,260	14,820
AUX177-20-20□□-□□	177	200	200	1.9	14,160	15,720
AUX177-25-16□□-□□	177	250	160	1.9	14,030	15,600
AUX177-25-20□□-□□	177	250	200	2.2	15,000	16,570
AUX177-25-25□□-□□	177	250	250	2.5	16,450	18,010
AUX177-30-16□□-□□	177	300	160	2.2	15,120	16,710
AUX177-30-20□□-□□	177	300	200	2.4	16,200	17,790
AUX177-30-25□□-□□	177	300	250	2.8	17,830	19,420
AUX177-30-30□□-□□	177	300	300	3.1	19,210	20,800
AUX177-36-16□□-□□	177	360	160	2.5	16,730	18,300
AUX177-36-20□□-□□	177	360	200	2.8	17,660	19,260
AUX177-36-25□□-□□	177	360	250	3.1	19,540	21,120
AUX177-36-30□□-□□	177	360	300	3.5	21,380	22,970
AUX177-36-36□□-□□	177	360	360	3.9	23,560	25,160
AUX177-43-16□□-□□	177	430	160	2.9	18,120	19,740
AUX177-43-20□□-□□	177	430	200	3.2	19,610	21,200
AUX177-43-25□□-□□	177	430	250	3.6	20,950	22,540
AUX177-43-30□□-□□	177	430	300	4.0	22,290	23,880
AUX177-43-36□□-□□	177	430	360	4.5	24,700	26,290
AUX177-43-43□□-□□	177	430	430	5.0	27,330	28,930
AUX177-50-30□□-□□	177	500	300	4.4	25,110	26,730
AUX177-50-36□□-□□	177	500	360	5.0	27,340	28,960
AUX177-50-43□□-□□	177	500	430	5.6	29,770	31,390
AUX177-50-50□□-□□	177	500	500	6.2	33,610	35,220
AUX177-60-36□□-□□	177	600	360	5.7	30,830	32,460
AUX177-60-43□□-□□	177	600	430	6.4	33,810	35,450

型　番	H	W	D	自重(kg)	標準価格(税別) Rタイプ	標準価格(税別) Aタイプ
NEW AUX222-16-16□□-□□	221.5	161	161	1.7	14,370	15,780
NEW AUX222-20-16□□-□□	221.5	201	161	2.0	15,300	16,700
NEW AUX222-20-20□□-□□	221.5	201	201	2.2	16,320	17,720
NEW AUX222-25-16□□-□□	221.5	251	161	2.3	16,190	17,590
NEW AUX222-25-20□□-□□	221.5	251	201	2.5	17,440	18,830
NEW AUX222-25-25□□-□□	221.5	251	251	2.9	19,000	20,400
NEW AUX222-30-16□□-□□	221.5	301	161	2.5	17,280	18,680
NEW AUX222-30-20□□-□□	221.5	301	201	2.8	18,490	19,890
NEW AUX222-30-25□□-□□	221.5	301	251	3.2	20,230	21,620
NEW AUX222-30-30□□-□□	221.5	301	301	3.6	21,720	23,120
NEW AUX222-36-16□□-□□	221.5	361	161	2.9	19,060	20,460
NEW AUX222-36-20□□-□□	221.5	361	201	3.2	20,130	21,520
NEW AUX222-36-25□□-□□	221.5	361	251	3.6	22,110	23,510
NEW AUX222-36-30□□-□□	221.5	361	301	4.0	24,080	25,490
NEW AUX222-36-36□□-□□	221.5	361	361	4.5	26,480	27,880
NEW AUX222-43-16□□-□□	221.5	431	161	3.3	20,640	22,030
NEW AUX222-43-20□□-□□	221.5	431	201	3.7	22,250	23,660
NEW AUX222-43-25□□-□□	221.5	431	251	4.1	23,670	25,060
NEW AUX222-43-30□□-□□	221.5	431	301	4.5	25,150	26,540
NEW AUX222-43-36□□-□□	221.5	431	361	5.1	27,740	29,150
NEW AUX222-43-43□□-□□	221.5	431	431	5.7	30,550	31,950
NEW AUX222-50-30□□-□□	221.5	501	301	5.0	27,950	29,350
NEW AUX222-50-36□□-□□	221.5	501	361	5.6	30,350	31,740
NEW AUX222-50-43□□-□□	221.5	501	431	6.3	32,800	34,200
NEW AUX222-50-50□□-□□	221.5	501	501	6.9	36,890	38,290
NEW AUX222-60-36□□-□□	221.5	601	361	6.4	34,100	35,510
NEW AUX222-60-43□□-□□	221.5	601	431	7.1	37,290	38,690
NEW AUX266-16-16□□-□□	265.9	161	161	2.1	15,920	17,320
NEW AUX266-20-16□□-□□	265.9	201	161	2.4	16,980	18,370
NEW AUX266-20-20□□-□□	265.9	201	201	2.7	18,140	19,540
NEW AUX266-25-16□□-□□	265.9	251	161	2.8	18,030	19,430
NEW AUX266-25-20□□-□□	265.9	251	201	3.1	19,420	20,820
NEW AUX266-25-25□□-□□	265.9	251	251	3.5	21,150	22,540
NEW AUX266-30-16□□-□□	265.9	301	161	3.1	19,280	20,690
NEW AUX266-30-20□□-□□	265.9	301	201	3.5	20,640	22,030
NEW AUX266-30-25□□-□□	265.9	301	251	3.9	22,530	23,920
NEW AUX266-30-30□□-□□	265.9	301	301	4.4	24,230	25,620
NEW AUX266-36-16□□-□□	265.9	361	161	3.6	21,370	22,760
NEW AUX266-36-20□□-□□	265.9	361	201	4.0	22,590	23,980
NEW AUX266-36-25□□-□□	265.9	361	251	4.4	24,710	26,110
NEW AUX266-36-30□□-□□	265.9	361	301	4.9	26,870	28,260
NEW AUX266-36-36□□-□□	265.9	361	361	5.4	29,560	30,950
NEW AUX266-43-16□□-□□	265.9	431	161	4.1	23,180	24,580
NEW AUX266-43-20□□-□□	265.9	431	201	4.5	24,930	26,330
NEW AUX266-43-25□□-□□	265.9	431	251	5.0	26,510	27,910
NEW AUX266-43-30□□-□□	265.9	431	301	5.5	28,150	29,560
NEW AUX266-43-36□□-□□	265.9	431	361	6.1	31,060	32,460
NEW AUX266-43-43□□-□□	265.9	431	431	6.8	34,100	35,510
NEW AUX266-50-30□□-□□	265.9	501	301	6.1	31,330	32,720
NEW AUX266-50-36□□-□□	265.9	501	361	6.8	34,020	35,410
NEW AUX266-50-43□□-□□	265.9	501	431	7.5	36,700	38,090
NEW AUX266-50-50□□-□□	265.9	501	501	8.3	41,130	42,540
NEW AUX266-60-36□□-□□	265.9	601	361	7.7	38,360	39,750
NEW AUX266-60-43□□-□□	265.9	601	431	8.5	41,760	43,160

AUG SERIES コーナーガード付アルミケース

NEW SIZE

■ カスタム製品（穴加工・インクジェット印刷・表面シート製作）についてはP15－1～63をご覧下さい。
■ カスタム製品のリピート注文品は5%割引致します。

■ TPE（エラストマー）製のコーナーガードが付いた耐衝撃型アルミケースです。コーナーガードは滑りにくく、ゴム足の役割にもなります。
■ 高さ5タイプが追加となり、高さ10サイズ・幅7サイズ・奥行き7サイズの計430サイズ、ケースは２色、コーナーガードは４色から選択可能です。
■ 測定器、コントローラー、産業用組込みコンピュータ、電源装置、蓄電池装置など様々な用途にご利用いただけます。

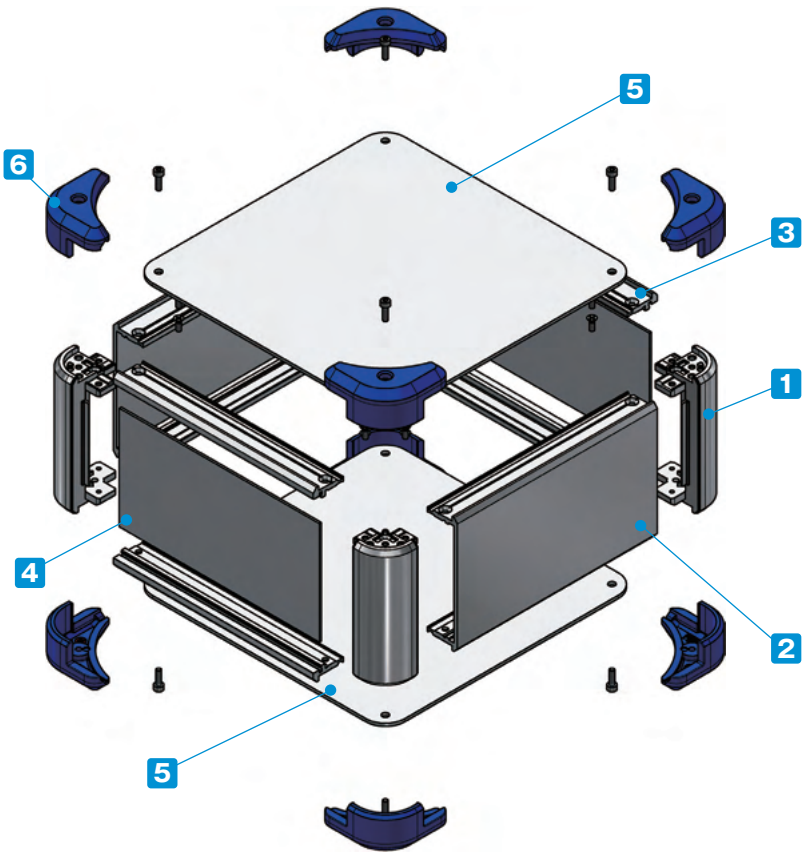

付属ビス：
- カバー取付（サイズにより付属しない場合があります。）
  六角穴台形M3 x 5 ニッケル/三価黒クロメート x 4~8
- フレーム、側板取付
  皿M3 x 8 ニッケル x 16
- コーナーガード取付（カバーと共締め）
  六角穴付ボルトM3 x 10　三価黒クロメート x 8
  六角レンチ付

締め付けトルク｛六角穴付ボトルM3 x 10は0.2N・m
その他ビスは0.3～0.6N・m

※トルク値は使用条件により異なりますので参考値としてご利用いただき、必ずトルクテストを行ってからご使用下さい。

構成内容

No.	名　称	個　数	材　質	色 / 表面処理
1	コーナーブロック	4	アルミダイキャスト ADC12	シルバー塗装・ブラック塗装（内部無処理）
2	側板	2	アルミ押出材 A6063S-T5	シルバー・ブラック / アルマイト＆クリア塗装
3	フレーム	4	アルミ押出材 A6063S-T5	シルバー・ブラック / アルマイト＆クリア塗装
4	パネル	2	アルミ板 A1100P	シルバーアルマイト・ブラックアルマイト
5	カバー	2	アルミ板 A1100P	シルバーアルマイト・ブラックアルマイト
6	コーナーガード	8	TPE（エラストマー）	ブラック・グレー・ネイビー・レッド

色仕様　（下記8タイプの色からご選択下さい。）

S B（シルバー / ブラック）

S G（シルバー / グレー）

S N（シルバー / ネイビー）

S R（シルバー / レッド）

B B（ブラック / ブラック）

B G（ブラック / グレー）

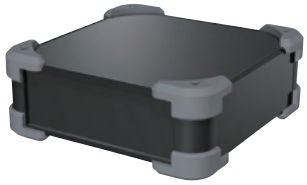

B N（ブラック / ネイビー）

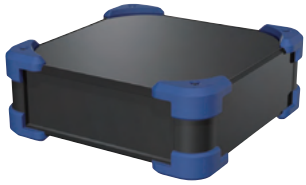

B R（ブラック / レッド）

型番記入方法　ご注文の際は□内へサイズと色記号を記入して下さい。

AUG □ - □ - □ - □ □

H-W-D サイズ
P6-35～38型番・寸法表をご覧下さい。

カラー
SB / SG / SN / SR
BB / BG / BN / BR

型番例：H100・W308・D208mm、BRカラーの場合

➡ **AUG 88-30-20-BR**

オプション部品（別売）

専用シャーシ
AUCシリーズ　P6−51～52

エラストマー取手
FM200　P14−21

チルトレッグ
TLWシリーズ　P14−17

型番目次/Photo INDEX
プラスチックケース
キャリングケース
防水・防塵樹脂ボックス
防水・防塵アルミ/ステンレスボックス
端子ボックス/防水コネクタ/ケーブルグランド
アルミサッシケース
アルミフレーム/ヒートシンクケース
メタルケース
Raspberry Piケース/Okdo ROCKケース
フリーサイズケース/フリーサイズパネル
ラックケース
棚板/ラックパネル
電池ホルダー/電池ボックス/コイン電池
アクセサリー/機構部品
カスタム製品
技術資料/各種ご案内

外観寸法図

■ 下記図面は代表共通図です。
各型番の詳細はホームページよりCAD図・PDF図、3DCADデータをダウンロードしてご確認下さい。

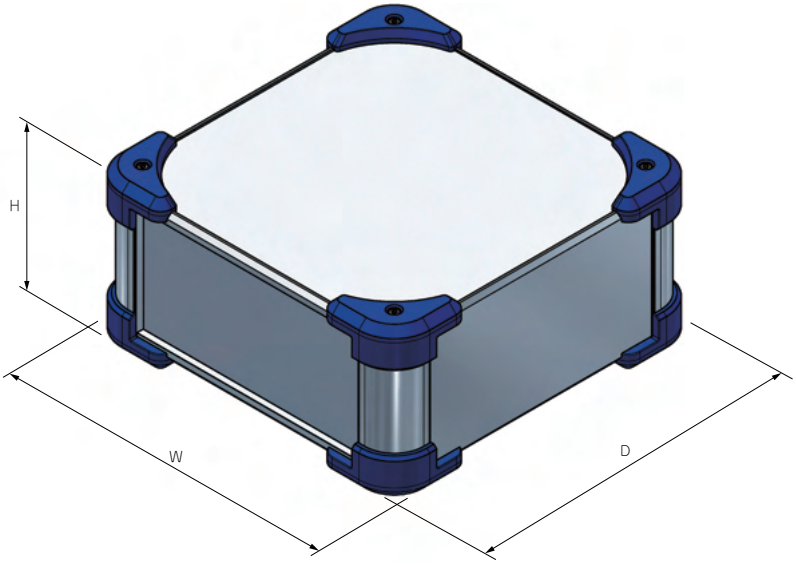

型番・寸法・標準価格

■ □□には、色仕様の記号が入ります。

型　番	H	W	D	自重 (kg)	標準価格 (税別)
AUG 44-16-16-□□	56	168	168	0.7	9,170
AUG 44-16-20-□□	56	168	208	0.8	9,660
AUG 44-16-25-□□	56	168	258	1.0	10,160
AUG 44-16-30-□□	56	168	308	1.1	10,630
AUG 44-16-36-□□	56	168	368	1.3	11,650
AUG 44-16-43-□□	56	168	438	1.5	12,590
AUG 44-20-16-□□	56	208	168	0.8	9,890
AUG 44-20-20-□□	56	208	208	1.0	10,480
AUG 44-20-25-□□	56	208	258	1.1	11,030
AUG 44-20-30-□□	56	208	308	1.3	11,610
AUG 44-20-36-□□	56	208	368	1.5	12,480
AUG 44-20-43-□□	56	208	438	1.7	13,950
AUG 44-25-16-□□	56	258	168	1.0	10,840
AUG 44-25-20-□□	56	258	208	1.1	11,530
AUG 44-25-25-□□	56	258	258	1.3	12,640
AUG 44-25-30-□□	56	258	308	1.5	13,370
AUG 44-25-36-□□	56	258	368	1.7	14,510
AUG 44-25-43-□□	56	258	438	2.0	15,510
AUG 44-30-16-□□	56	308	168	1.1	11,390
AUG 44-30-20-□□	56	308	208	1.3	12,170
AUG 44-30-25-□□	56	308	258	1.5	13,390
AUG 44-30-30-□□	56	308	308	1.7	14,370
AUG 44-30-36-□□	56	308	368	2.0	15,910
AUG 44-30-43-□□	56	308	438	2.3	16,460
AUG 44-30-50-□□	56	308	508	2.6	18,250
AUG 44-36-16-□□	56	368	168	1.3	12,690
AUG 44-36-20-□□	56	368	208	1.5	13,310
AUG 44-36-25-□□	56	368	258	1.7	14,800
AUG 44-36-30-□□	56	368	308	2.0	16,200
AUG 44-36-36-□□	56	368	368	2.3	17,780
AUG 44-36-43-□□	56	368	438	2.7	18,530
AUG 44-36-50-□□	56	368	508	3.0	20,170
AUG 44-43-16-□□	56	438	168	1.5	13,910
AUG 44-43-20-□□	56	438	208	1.7	15,050
AUG 44-43-25-□□	56	438	258	2.0	16,020
AUG 44-43-30-□□	56	438	308	2.3	16,990
AUG 44-43-36-□□	56	438	368	2.6	18,760
AUG 44-43-43-□□	56	438	438	3.0	20,850
AUG 44-43-50-□□	56	438	508	3.4	22,250
AUG 44-50-30-□□	56	508	308	2.6	20,260
AUG 44-50-36-□□	56	508	368	3.0	21,950
AUG 44-50-43-□□	56	508	438	3.4	23,900
AUG 44-50-50-□□	56	508	508	3.9	26,990

型　番	H	W	D	自重 (kg)	標準価格 (税別)
AUG 66-16-16-□□	78	168	168	0.9	9,360
AUG 66-16-20-□□	78	168	208	1.0	9,900
AUG 66-16-25-□□	78	168	258	1.2	10,420
AUG 66-16-30-□□	78	168	308	1.3	10,990
AUG 66-16-36-□□	78	168	368	1.5	12,250
AUG 66-16-43-□□	78	168	438	1.8	13,280
AUG 66-20-16-□□	78	208	168	1.0	9,940
AUG 66-20-20-□□	78	208	208	1.2	10,580
AUG 66-20-25-□□	78	208	258	1.3	11,530
AUG 66-20-30-□□	78	208	308	1.5	12,180
AUG 66-20-36-□□	78	208	368	1.7	13,170
AUG 66-20-43-□□	78	208	438	2.0	14,940
AUG 66-25-16-□□	78	258	168	1.2	10,900
AUG 66-25-20-□□	78	258	208	1.3	11,650
AUG 66-25-25-□□	78	258	258	1.5	12,800
AUG 66-25-30-□□	78	258	308	1.7	13,620
AUG 66-25-36-□□	78	258	368	2.0	14,870
AUG 66-25-43-□□	78	258	438	2.3	16,130
AUG 66-30-16-□□	78	308	168	1.3	11,610
AUG 66-30-20-□□	78	308	208	1.5	12,460
AUG 66-30-25-□□	78	308	258	1.7	13,770
AUG 66-30-30-□□	78	308	308	2.0	14,880
AUG 66-30-36-□□	78	308	368	2.2	16,570
AUG 66-30-43-□□	78	308	438	2.6	17,320
AUG 66-30-50-□□	78	308	508	2.9	19,330
AUG 66-36-16-□□	78	368	168	1.5	12,930
AUG 66-36-20-□□	78	368	208	1.7	13,450
AUG 66-36-25-□□	78	368	258	2.0	15,030
AUG 66-36-30-□□	78	368	308	2.2	16,580
AUG 66-36-36-□□	78	368	368	2.5	18,280
AUG 66-36-43-□□	78	368	438	2.9	19,180
AUG 66-36-50-□□	78	368	508	3.3	20,980
AUG 66-43-16-□□	78	438	168	1.7	14,160
AUG 66-43-20-□□	78	438	208	2.0	15,270
AUG 66-43-25-□□	78	438	258	2.3	16,320
AUG 66-43-30-□□	78	438	308	2.6	17,370
AUG 66-43-36-□□	78	438	368	2.9	19,220
AUG 66-43-43-□□	78	438	438	3.3	21,650
AUG 66-43-50-□□	78	438	508	3.8	23,100
AUG 66-50-30-□□	78	508	308	2.9	20,380
AUG 66-50-36-□□	78	508	368	3.3	22,080
AUG 66-50-43-□□	78	508	438	3.8	24,230
AUG 66-50-50-□□	78	508	508	4.2	27,600

型番目次/Photo INDEX
プラスチックケース
キャリングケース
防水・防塵樹脂ボックス
防水・防塵アルミ/ステンレスボックス
端子ボックス/防水コネクタ/ケーブルグランド
アルミサッシケース
アルミフレーム/ヒートシンクケース
メタルケース
Raspberry Piケース/Okdo ROCKケース
フリーサイズケース/フリーサイズパネル
ラックケース
棚板/ラックパネル
電池ホルダー/電池ボックス/コイン電池
アクセサリー/機構部品
カスタム製品
技術資料/各種ご案内

型番・寸法・標準価格

■□□には、色仕様の記号が入ります。

型　番	H	W	D	自重 (kg)	標準価格 (税別)
AUG 88-16-16-□□	100	168	168	1.0	9,760
AUG 88-16-20-□□	100	168	208	1.1	10,340
AUG 88-16-25-□□	100	168	258	1.3	10,880
AUG 88-16-30-□□	100	168	308	1.5	11,460
AUG 88-16-36-□□	100	168	368	1.7	12,800
AUG 88-16-43-□□	100	168	438	1.9	13,880
AUG 88-20-16-□□	100	208	168	1.1	10,370
AUG 88-20-20-□□	100	208	208	1.3	11,040
AUG 88-20-25-□□	100	208	258	1.5	12,020
AUG 88-20-30-□□	100	208	308	1.7	12,730
AUG 88-20-36-□□	100	208	368	1.9	13,770
AUG 88-20-43-□□	100	208	438	2.2	15,580
AUG 88-25-16-□□	100	258	168	1.3	11,400
AUG 88-25-20-□□	100	258	208	1.5	12,180
AUG 88-25-25-□□	100	258	258	1.7	13,370
AUG 88-25-30-□□	100	258	308	1.9	14,200
AUG 88-25-36-□□	100	258	368	2.2	15,510
AUG 88-25-43-□□	100	258	438	2.5	16,820
AUG 88-30-16-□□	100	308	168	1.4	12,170
AUG 88-30-20-□□	100	308	208	1.6	13,040
AUG 88-30-25-□□	100	308	258	1.9	14,370
AUG 88-30-30-□□	100	308	308	2.1	15,520
AUG 88-30-36-□□	100	308	368	2.4	17,260
AUG 88-30-43-□□	100	308	438	2.8	18,070
AUG 88-30-50-□□	100	308	508	3.1	20,140
AUG 88-36-16-□□	100	368	168	1.6	13,550
AUG 88-36-20-□□	100	368	208	1.8	14,080
AUG 88-36-25-□□	100	368	258	2.1	15,680
AUG 88-36-30-□□	100	368	308	2.4	17,260
AUG 88-36-36-□□	100	368	368	2.7	19,000
AUG 88-36-43-□□	100	368	438	3.2	19,970
AUG 88-36-50-□□	100	368	508	3.5	21,830
AUG 88-43-16-□□	100	438	168	1.9	14,820
AUG 88-43-20-□□	100	438	208	2.1	15,950
AUG 88-43-25-□□	100	438	258	2.4	17,040
AUG 88-43-30-□□	100	438	308	2.8	18,120
AUG 88-43-36-□□	100	438	368	3.1	20,010
AUG 88-43-43-□□	100	438	438	3.6	22,490
AUG 88-43-50-□□	100	438	508	4.0	24,010
AUG 88-50-30-□□	100	508	308	3.1	21,230
AUG 88-50-36-□□	100	508	368	3.5	22,970
AUG 88-50-43-□□	100	508	438	4.0	25,170
AUG 88-50-50-□□	100	508	508	4.5	28,600
NEW AUG 99-16-16-□□	111	168	168	1.0	10,100
NEW AUG 99-16-20-□□	111	168	208	1.1	10,690
NEW AUG 99-16-25-□□	111	168	258	1.3	11,280
NEW AUG 99-16-30-□□	111	168	308	1.5	11,880
NEW AUG 99-16-36-□□	111	168	368	1.7	13,070
NEW AUG 99-16-43-□□	111	168	438	2.0	14,200
NEW AUG 99-20-16-□□	111	208	168	1.1	10,710
NEW AUG 99-20-20-□□	111	208	208	1.3	11,400
NEW AUG 99-20-25-□□	111	208	258	1.5	12,470
NEW AUG 99-20-30-□□	111	208	308	1.7	13,190
NEW AUG 99-20-36-□□	111	208	368	1.9	14,290
NEW AUG 99-20-43-□□	111	208	438	2.2	15,940
NEW AUG 99-25-16-□□	111	258	168	1.3	11,850
NEW AUG 99-25-20-□□	111	258	208	1.4	12,640
NEW AUG 99-25-25-□□	111	258	258	1.7	13,830
NEW AUG 99-25-30-□□	111	258	308	1.9	14,690
NEW AUG 99-25-36-□□	111	258	368	2.2	16,010
NEW AUG 99-25-43-□□	111	258	438	2.5	17,160
NEW AUG 99-30-16-□□	111	308	168	1.4	12,540
NEW AUG 99-30-20-□□	111	308	208	1.6	13,430
NEW AUG 99-30-25-□□	111	308	258	1.9	14,770
NEW AUG 99-30-30-□□	111	308	308	2.1	15,890

型　番	H	W	D	自重 (kg)	標準価格 (税別)
NEW AUG 99-30-36-□□	111	308	368	2.4	17,660
NEW AUG 99-30-43-□□	111	308	438	2.8	18,340
NEW AUG 99-30-50-□□	111	308	508	3.2	20,430
NEW AUG 99-36-16-□□	111	368	168	1.6	13,790
NEW AUG 99-36-20-□□	111	368	208	1.8	14,560
NEW AUG 99-36-25-□□	111	368	258	2.1	16,130
NEW AUG 99-36-30-□□	111	368	308	2.4	17,680
NEW AUG 99-36-36-□□	111	368	368	2.8	19,460
NEW AUG 99-36-43-□□	111	368	438	3.2	20,340
NEW AUG 99-36-50-□□	111	368	508	3.6	22,210
NEW AUG 99-43-16-□□	111	438	168	1.9	15,150
NEW AUG 99-43-20-□□	111	438	208	2.1	16,400
NEW AUG 99-43-25-□□	111	438	258	2.5	17,450
NEW AUG 99-43-30-□□	111	438	308	2.8	18,540
NEW AUG 99-43-36-□□	111	438	368	3.2	20,530
NEW AUG 99-43-43-□□	111	438	438	3.6	22,800
NEW AUG 99-43-50-□□	111	438	508	4.1	24,430
NEW AUG 99-50-30-□□	111	508	308	3.1	21,720
NEW AUG 99-50-36-□□	111	508	368	3.5	23,560
NEW AUG 99-50-43-□□	111	508	438	4.0	25,690
NEW AUG 99-50-50-□□	111	508	508	4.5	29,060
NEW AUG115-16-16-□□	127	168	168	1.0	10,450
NEW AUG115-16-20-□□	127	168	208	1.2	11,060
NEW AUG115-16-25-□□	127	168	258	1.4	11,670
NEW AUG115-16-30-□□	127	168	308	1.6	12,300
NEW AUG115-16-36-□□	127	168	368	1.8	13,530
NEW AUG115-16-43-□□	127	168	438	2.1	14,680
NEW AUG115-20-16-□□	127	208	168	1.2	11,080
NEW AUG115-20-20-□□	127	208	208	1.4	11,790
NEW AUG115-20-25-□□	127	208	258	1.6	12,890
NEW AUG115-20-30-□□	127	208	308	1.8	13,630
NEW AUG115-20-36-□□	127	208	368	2.0	14,770
NEW AUG115-20-43-□□	127	208	438	2.3	16,460
NEW AUG115-25-16-□□	127	258	168	1.3	12,280
NEW AUG115-25-20-□□	127	258	208	1.5	13,090
NEW AUG115-25-25-□□	127	258	258	1.8	14,300
NEW AUG115-25-30-□□	127	258	308	2.0	15,170
NEW AUG115-25-36-□□	127	258	368	2.3	16,570
NEW AUG115-25-43-□□	127	258	438	2.7	17,720
NEW AUG115-30-16-□□	127	308	168	1.5	13,030
NEW AUG115-30-20-□□	127	308	208	1.7	13,910
NEW AUG115-30-25-□□	127	308	258	2.0	15,280
NEW AUG115-30-30-□□	127	308	308	2.3	16,450
NEW AUG115-30-36-□□	127	308	368	2.6	18,240
NEW AUG115-30-43-□□	127	308	438	3.0	18,940
NEW AUG115-30-50-□□	127	308	508	3.3	21,090
NEW AUG115-36-16-□□	127	368	168	1.7	14,300
NEW AUG115-36-20-□□	127	368	208	2.0	15,080
NEW AUG115-36-25-□□	127	368	258	2.2	16,660
NEW AUG115-36-30-□□	127	368	308	2.5	18,250
NEW AUG115-36-36-□□	127	368	368	2.9	20,080
NEW AUG115-36-43-□□	127	368	438	3.3	20,980
NEW AUG115-36-50-□□	127	368	508	3.8	22,920
NEW AUG115-43-16-□□	127	438	168	2.0	15,710
NEW AUG115-43-20-□□	127	438	208	2.2	16,970
NEW AUG115-43-25-□□	127	438	258	2.6	18,050
NEW AUG115-43-30-□□	127	438	308	2.9	19,160
NEW AUG115-43-36-□□	127	438	368	3.3	21,190
NEW AUG115-43-43-□□	127	438	438	3.8	23,480
NEW AUG115-43-50-□□	127	438	508	4.2	25,170
NEW AUG115-50-30-□□	127	508	308	3.3	22,170
NEW AUG115-50-36-□□	127	508	368	3.7	24,020
NEW AUG115-50-43-□□	127	508	438	4.2	26,140
NEW AUG115-50-50-□□	127	508	508	4.7	29,520

型番・寸法・標準価格

■ □□には、色仕様の記号が入ります。

型　番	H	W	D	自重 (kg)	標準価格 (税別)
AUG133-16-16-□□	144.5	168	168	1.2	10,790
AUG133-16-20-□□	144.5	168	208	1.4	11,450
AUG133-16-25-□□	144.5	168	258	1.6	12,080
AUG133-16-30-□□	144.5	168	308	1.8	12,770
AUG133-16-36-□□	144.5	168	368	2.1	14,350
AUG133-16-43-□□	144.5	168	438	2.4	15,540
AUG133-20-16-□□	144.5	208	168	1.4	11,460
AUG133-20-20-□□	144.5	208	208	1.6	12,220
AUG133-20-25-□□	144.5	208	258	1.8	13,320
AUG133-20-30-□□	144.5	208	308	2.0	14,110
AUG133-20-36-□□	144.5	208	368	2.3	15,330
AUG133-20-43-□□	144.5	208	438	2.7	17,280
AUG133-25-16-□□	144.5	258	168	1.5	12,600
AUG133-25-20-□□	144.5	258	208	1.8	13,480
AUG133-25-25-□□	144.5	258	258	2.0	14,750
AUG133-25-30-□□	144.5	258	308	2.3	15,680
AUG133-25-36-□□	144.5	258	368	2.6	17,170
AUG133-25-43-□□	144.5	258	438	3.0	18,600
AUG133-30-16-□□	144.5	308	168	1.7	13,480
AUG133-30-20-□□	144.5	308	208	2.0	14,420
AUG133-30-25-□□	144.5	308	258	2.2	15,850
AUG133-30-30-□□	144.5	308	308	2.5	17,100
AUG133-30-36-□□	144.5	308	368	2.9	19,000
AUG133-30-43-□□	144.5	308	438	3.3	19,940
AUG133-30-50-□□	144.5	308	508	3.7	22,210
AUG133-36-16-□□	144.5	368	168	1.9	14,990
AUG133-36-20-□□	144.5	368	208	2.2	15,550
AUG133-36-25-□□	144.5	368	258	2.5	17,250
AUG133-36-30-□□	144.5	368	308	2.8	18,920
AUG133-36-36-□□	144.5	368	368	3.2	20,820
AUG133-36-43-□□	144.5	368	438	3.7	21,910
AUG133-36-50-□□	144.5	368	508	4.2	23,980
AUG133-43-16-□□	144.5	438	168	2.2	16,350
AUG133-43-20-□□	144.5	438	208	2.5	17,500
AUG133-43-25-□□	144.5	438	258	2.9	18,690
AUG133-43-30-□□	144.5	438	308	3.2	19,850
AUG133-43-36-□□	144.5	438	368	3.6	21,910
AUG133-43-43-□□	144.5	438	438	4.2	24,520
AUG133-43-50-□□	144.5	438	508	4.7	26,240
AUG133-50-30-□□	144.5	508	308	3.6	23,180
AUG133-50-36-□□	144.5	508	368	4.0	25,090
AUG133-50-43-□□	144.5	508	438	4.6	27,410
AUG133-50-50-□□	144.5	508	508	5.2	31,060
NEW AUG149-16-16-□□	161	168	168	1.2	12,060
NEW AUG149-16-20-□□	161	168	208	1.4	12,810
NEW AUG149-16-25-□□	161	168	258	1.7	13,570
NEW AUG149-16-30-□□	161	168	308	1.9	14,370
NEW AUG149-16-36-□□	161	168	368	2.2	15,890
NEW AUG149-16-43-□□	161	168	438	2.5	17,290
NEW AUG149-20-16-□□	161	208	168	1.4	12,770
NEW AUG149-20-20-□□	161	208	208	1.6	13,630
NEW AUG149-20-25-□□	161	208	258	1.8	14,480
NEW AUG149-20-30-□□	161	208	308	2.1	15,380
NEW AUG149-20-36-□□	161	208	368	2.4	16,760
NEW AUG149-20-43-□□	161	208	438	2.8	18,680
NEW AUG149-25-16-□□	161	258	168	1.6	13,680
NEW AUG149-25-20-□□	161	258	208	1.8	14,630
NEW AUG149-25-25-□□	161	258	258	2.1	16,010
NEW AUG149-25-30-□□	161	258	308	2.3	17,060
NEW AUG149-25-36-□□	161	258	368	2.7	18,690
NEW AUG149-25-43-□□	161	258	438	3.1	20,070
NEW AUG149-30-16-□□	161	308	168	1.7	14,510
NEW AUG149-30-20-□□	161	308	208	2.0	15,550
NEW AUG149-30-25-□□	161	308	258	2.3	17,100
NEW AUG149-30-30-□□	161	308	308	2.6	18,430

型　番	H	W	D	自重 (kg)	標準価格 (税別)
NEW AUG149-30-36-□□	161	308	368	3.0	20,520
NEW AUG149-30-43-□□	161	308	438	3.4	21,390
NEW AUG149-30-50-□□	161	308	508	3.9	23,880
NEW AUG149-36-16-□□	161	368	168	2.0	15,910
NEW AUG149-36-20-□□	161	368	208	2.2	16,830
NEW AUG149-36-25-□□	161	368	258	2.6	18,620
NEW AUG149-36-30-□□	161	368	308	2.9	20,400
NEW AUG149-36-36-□□	161	368	368	3.3	22,510
NEW AUG149-36-43-□□	161	368	438	3.8	23,600
NEW AUG149-36-50-□□	161	368	508	4.3	25,850
NEW AUG149-43-16-□□	161	438	168	2.2	17,440
NEW AUG149-43-20-□□	161	438	208	2.5	18,870
NEW AUG149-43-25-□□	161	438	258	2.9	20,120
NEW AUG149-43-30-□□	161	438	308	3.3	21,410
NEW AUG149-43-36-□□	161	438	368	3.7	23,730
NEW AUG149-43-43-□□	161	438	438	4.3	26,300
NEW AUG149-43-50-□□	161	438	508	4.8	28,300
NEW AUG149-50-30-□□	161	508	308	3.7	24,640
NEW AUG149-50-36-□□	161	508	368	4.1	26,800
NEW AUG149-50-43-□□	161	508	438	4.7	29,180
NEW AUG149-50-50-□□	161	508	508	5.3	32,990
AUG177-16-16-□□	189	168	168	1.4	13,200
AUG177-16-20-□□	189	168	208	1.6	13,990
AUG177-16-25-□□	189	168	258	1.8	14,760
AUG177-16-30-□□	189	168	308	2.1	15,580
AUG177-16-36-□□	189	168	368	2.4	17,170
AUG177-16-43-□□	189	168	438	2.8	18,600
AUG177-20-16-□□	189	208	168	1.5	14,020
AUG177-20-20-□□	189	208	208	1.8	14,900
AUG177-20-25-□□	189	208	258	2.0	15,760
AUG177-20-30-□□	189	208	308	2.3	16,690
AUG177-20-36-□□	189	208	368	2.6	18,110
AUG177-20-43-□□	189	208	438	3.0	20,070
AUG177-25-16-□□	189	258	168	1.7	15,090
AUG177-25-20-□□	189	258	208	2.0	16,060
AUG177-25-25-□□	189	258	258	2.3	17,500
AUG177-25-30-□□	189	258	308	2.6	18,570
AUG177-25-36-□□	189	258	368	2.9	20,250
AUG177-25-43-□□	189	258	438	3.4	21,680
AUG177-30-16-□□	189	308	168	1.9	16,350
AUG177-30-20-□□	189	308	208	2.2	17,440
AUG177-30-25-□□	189	308	258	2.5	19,060
AUG177-30-30-□□	189	308	308	2.8	20,450
AUG177-30-36-□□	189	308	368	3.2	22,610
AUG177-30-43-□□	189	308	438	3.7	23,560
AUG177-30-50-□□	189	308	508	4.2	26,090
AUG177-36-16-□□	189	368	168	2.1	17,890
AUG177-36-20-□□	189	368	208	2.4	18,820
AUG177-36-25-□□	189	368	258	2.8	20,710
AUG177-36-30-□□	189	368	308	3.2	22,550
AUG177-36-36-□□	189	368	368	3.6	24,740
AUG177-36-43-□□	189	368	438	4.1	25,900
AUG177-36-50-□□	189	368	508	4.6	28,250
AUG177-43-16-□□	189	438	168	2.4	19,610
AUG177-43-20-□□	189	438	208	2.8	21,090
AUG177-43-25-□□	189	438	258	3.2	22,420
AUG177-43-30-□□	189	438	308	3.6	23,750
AUG177-43-36-□□	189	438	368	4.0	26,170
AUG177-43-43-□□	189	438	438	4.6	28,820
AUG177-43-50-□□	189	438	508	5.1	30,920
AUG177-50-30-□□	189	508	308	3.9	26,830
AUG177-50-36-□□	189	508	368	4.5	29,060
AUG177-50-43-□□	189	508	438	5.1	31,490
AUG177-50-50-□□	189	508	508	5.7	35,330

型番目次/Photo INDEX
プラスチックケース
キャリングケース
防水・防塵樹脂ボックス
防水・防塵アルミ/ステンレスボックス
端子ボックス/防水コネクタ/ケーブルグランド
アルミサッシケース
アルミフレーム/ヒートシンクケース
メタルケース
Raspberry Piケース/Okdo ROCKケース
フリーサイズケース/フリーサイズパネル
ラックケース
棚板/ラックパネル
電池ホルダー/電池ボックス/コイン電池
アクセサリー/機構部品
カスタム製品
技術資料/各種ご案内

型番・寸法・標準価格

■□□には、色仕様の記号が入ります。

型　番	H	W	D	自重(kg)	標準価格(税別)
NEW AUG222-16-16-□□	233.5	168	168	1.6	14,800
NEW AUG222-16-20-□□	233.5	168	208	1.8	15,720
NEW AUG222-16-25-□□	233.5	168	258	2.1	16,640
NEW AUG222-16-30-□□	233.5	168	308	2.4	17,570
NEW AUG222-16-36-□□	233.5	168	368	2.8	19,400
NEW AUG222-16-43-□□	233.5	168	438	3.2	21,040
NEW AUG222-20-16-□□	233.5	208	168	1.8	15,710
NEW AUG222-20-20-□□	233.5	208	208	2.0	16,730
NEW AUG222-20-25-□□	233.5	208	258	2.3	17,720
NEW AUG222-20-30-□□	233.5	208	308	2.6	18,770
NEW AUG222-20-36-□□	233.5	208	368	3.0	20,460
NEW AUG222-20-43-□□	233.5	208	438	3.5	22,630
NEW AUG222-25-16-□□	233.5	258	168	2.0	16,940
NEW AUG222-25-20-□□	233.5	258	208	2.3	18,050
NEW AUG222-25-25-□□	233.5	258	258	2.6	19,660
NEW AUG222-25-30-□□	233.5	258	308	2.9	20,870
NEW AUG222-25-36-□□	233.5	258	368	3.3	22,760
NEW AUG222-25-43-□□	233.5	258	438	3.8	24,370
NEW AUG222-30-16-□□	233.5	308	168	2.2	18,080
NEW AUG222-30-20-□□	233.5	308	208	2.5	19,290
NEW AUG222-30-25-□□	233.5	308	258	2.8	21,060
NEW AUG222-30-30-□□	233.5	308	308	3.2	22,570
NEW AUG222-30-36-□□	233.5	308	368	3.6	24,930
NEW AUG222-30-43-□□	233.5	308	438	4.2	26,030
NEW AUG222-30-50-□□	233.5	308	508	4.7	28,980
NEW AUG222-36-16-□□	233.5	368	168	2.4	19,770
NEW AUG222-36-20-□□	233.5	368	208	2.8	20,830
NEW AUG222-36-25-□□	233.5	368	258	3.2	22,810
NEW AUG222-36-30-□□	233.5	368	308	3.6	24,780
NEW AUG222-36-36-□□	233.5	368	368	4.0	27,180
NEW AUG222-36-43-□□	233.5	368	438	4.6	28,490
NEW AUG222-36-50-□□	233.5	368	508	5.2	31,220
NEW AUG222-43-16-□□	233.5	438	168	2.8	21,630
NEW AUG222-43-20-□□	233.5	438	208	3.1	23,230
NEW AUG222-43-25-□□	233.5	438	258	3.5	24,650
NEW AUG222-43-30-□□	233.5	438	308	4.0	26,130
NEW AUG222-43-36-□□	233.5	438	368	4.5	28,740
NEW AUG222-43-43-□□	233.5	438	438	5.1	31,670
NEW AUG222-43-50-□□	233.5	438	508	5.7	33,910
NEW AUG222-50-30-□□	233.5	508	308	4.4	29,280
NEW AUG222-50-36-□□	233.5	508	368	4.9	31,670
NEW AUG222-50-43-□□	233.5	508	438	5.6	34,130
NEW AUG222-50-50-□□	233.5	508	508	6.3	38,210

型　番	H	W	D	自重(kg)	標準価格(税別)
NEW AUG266-16-16-□□	277.9	168	168	1.9	16,280
NEW AUG266-16-20-□□	277.9	168	208	2.2	17,350
NEW AUG266-16-25-□□	277.9	168	258	2.5	18,400
NEW AUG266-16-30-□□	277.9	168	308	2.9	19,520
NEW AUG266-16-36-□□	277.9	168	368	3.3	21,630
NEW AUG266-16-43-□□	277.9	168	438	3.9	23,510
NEW AUG266-20-16-□□	277.9	208	168	2.1	17,310
NEW AUG266-20-20-□□	277.9	208	208	2.4	18,470
NEW AUG266-20-25-□□	277.9	208	258	2.8	19,610
NEW AUG266-20-30-□□	277.9	208	308	3.1	20,830
NEW AUG266-20-36-□□	277.9	208	368	3.6	22,810
NEW AUG266-20-43-□□	277.9	208	438	4.2	25,220
NEW AUG266-25-16-□□	277.9	258	168	2.3	18,740
NEW AUG266-25-20-□□	277.9	258	208	2.6	19,980
NEW AUG266-25-25-□□	277.9	258	258	3.0	21,750
NEW AUG266-25-30-□□	277.9	258	308	3.4	23,140
NEW AUG266-25-36-□□	277.9	258	368	3.9	25,320
NEW AUG266-25-43-□□	277.9	258	438	4.5	27,180
NEW AUG266-30-16-□□	277.9	308	168	2.5	20,070
NEW AUG266-30-20-□□	277.9	308	208	2.9	21,430
NEW AUG266-30-25-□□	277.9	308	258	3.3	23,350
NEW AUG266-30-30-□□	277.9	308	308	3.7	25,040
NEW AUG266-30-36-□□	277.9	308	368	4.3	27,690
NEW AUG266-30-43-□□	277.9	308	438	4.9	29,030
NEW AUG266-30-50-□□	277.9	308	508	5.5	32,320
NEW AUG266-36-16-□□	277.9	368	168	2.8	21,890
NEW AUG266-36-20-□□	277.9	368	208	3.2	23,100
NEW AUG266-36-25-□□	277.9	368	258	3.6	25,240
NEW AUG266-36-30-□□	277.9	368	308	4.1	27,400
NEW AUG266-36-36-□□	277.9	368	368	4.7	30,080
NEW AUG266-36-43-□□	277.9	368	438	5.4	31,640
NEW AUG266-36-50-□□	277.9	368	508	6.0	34,720
NEW AUG266-43-16-□□	277.9	438	168	3.2	23,970
NEW AUG266-43-20-□□	277.9	438	208	3.6	25,720
NEW AUG266-43-25-□□	277.9	438	258	4.1	27,290
NEW AUG266-43-30-□□	277.9	438	308	4.6	28,930
NEW AUG266-43-36-□□	277.9	438	368	5.2	31,840
NEW AUG266-43-43-□□	277.9	438	438	5.9	35,010
NEW AUG266-43-50-□□	277.9	438	508	6.6	37,620
NEW AUG266-50-30-□□	277.9	508	308	5.0	32,380
NEW AUG266-50-36-□□	277.9	508	368	5.6	35,070
NEW AUG266-50-43-□□	277.9	508	438	6.4	37,750
NEW AUG266-50-50-□□	277.9	508	508	7.2	42,210

AUC SERIES　AU□シリーズ専用シャーシ

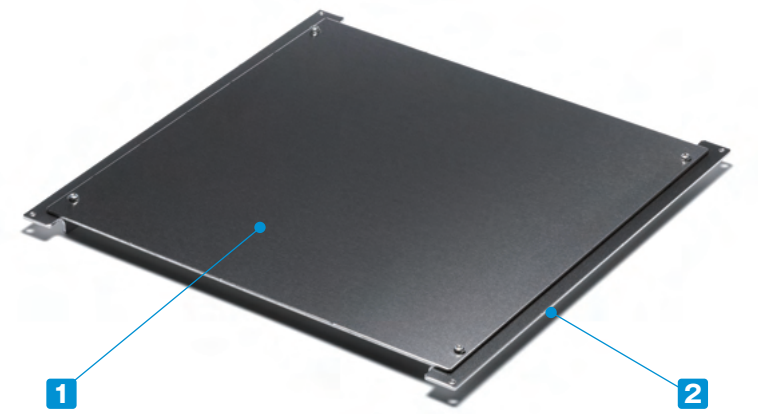

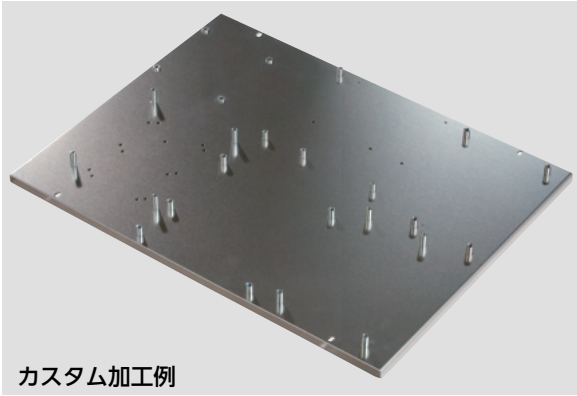

カスタム加工例

■ カスタム製品（穴加工・金属スペーサー圧入）については P15−51〜58をご覧下さい。

■ AU、AUP、AUPE、AUX、AUXE、AUG、AUGE、AUGHシリーズ用取付板です。

■ 基板・装置・部品等の取付にご利用下さい。

構成内容

No.	名　称	個　数	材　質	表面処理
1	シャーシ	1	A1050P t2.0	無処理
2	L金具	2	A1050P t2.0	無処理

付属ビス：コーナーブロック取付ビス 皿M3 x 8 ニッケル x 4
シャーシ板取付ビス ナベM3×5 三価クロメート ×4

■ 下記図面は代表共通図です。
各型番の詳細はホームページよりCAD図・PDF図、3DCADデータをダウンロードしてご確認下さい。

補強曲げ無しタイプ

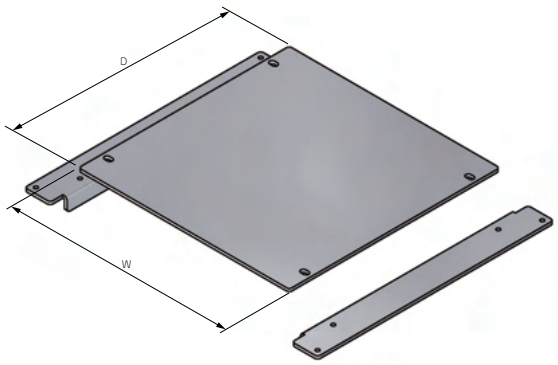

補強曲げ有りタイプ

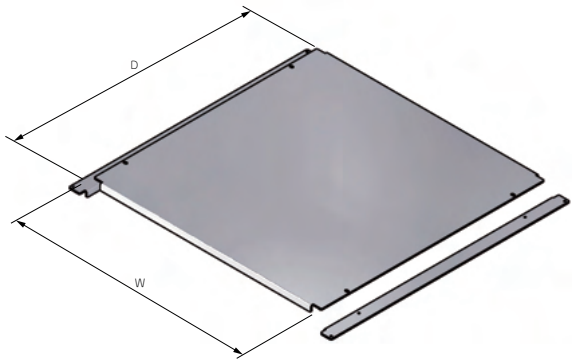

型番・寸法・標準価格

型　番	W	D	対応型番 H - W - D	補強	自重 (g)	標準価格 (税別)
AUC16-16	108	108	H-16-16	無し	102	1,820
AUC16-20	108	148	H-16-20	無し	138	1,920
AUC16-25	108	198	H-16-25	無し	181	2,050
AUC16-30	108	248	H-16-30	無し	226	2,220
AUC16-36	108	308	H-16-36	無し	279	2,320
AUC16-43	108	378	H-16-43	無し	340	2,620
AUC20-16	148	108	H-20-16	無し	126	1,900
AUC20-20	148	148	H-20-20	無し	170	2,070
AUC20-25	148	198	H-20-25	無し	224	2,270
AUC20-30	148	248	H-20-30	無し	279	2,470
AUC20-36	148	308	H-20-36	無し	345	2,610
AUC20-43	148	378	H-20-43	無し	422	2,900
AUC25-16	198	108	H-25-16	無し	155	2,040
AUC25-20	198	148	H-25-20	無し	210	2,270
AUC25-25	198	198	H-25-25	無し	278	2,410
AUC25-30	198	248	H-25-30	無し	346	2,670
AUC25-36	198	308	H-25-36	無し	428	2,820
AUC25-43	198	378	H-25-43	無し	524	3,150
AUC30-16	248	108	H-30-16	無し	184	2,160
AUC30-20	248	148	H-30-20	無し	249	2,440
AUC30-25	248	198	H-30-25	無し	331	2,630
AUC30-30	248	248	H-30-30	無し	413	2,940
AUC30-36	248	308	H-30-36	無し	512	3,160

型　番	W	D	対応型番 H - W - D	補強	自重 (g)	標準価格 (税別)
AUC30-43	248	378	H-30-43	無し	626	3,550
AUC30-50	248	448	H-30-50	無し	741	3,910
AUC36-16	308	108	H-36-16	無し	219	2,190
AUC36-20	308	148	H-36-20	無し	297	2,570
AUC36-25	308	198	H-36-25	無し	395	2,800
AUC36-30	308	248	H-36-30	無し	494	3,160
AUC36-36	308	308	H-36-36	無し	581	3,210
AUC36-43	308	378	H-36-43	無し	749	3,600
AUC36-50	308	448	H-36-50	無し	886	3,960
AUC43-16	378	108	H-43-16	有り	287	2,800
AUC43-20	378	148	H-43-20	有り	353	3,130
AUC43-25	378	198	H-43-25	有り	470	3,390
AUC43-30	378	248	H-43-30	有り	587	3,820
AUC43-36	378	308	H-43-36	有り	728	3,870
AUC43-43	378	378	H-43-43	有り	918	4,730
AUC43-50	378	448	H-43-50	有り	1,082	5,270
AUC50-30	448	248	H-50-30	有り	681	4,240
AUC50-36	448	308	H-50-36	有り	814	4,300
AUC50-43	448	378	H-50-43	有り	1,061	5,320
AUC50-50	448	448	H-50-50	有り	1,257	5,360
AUC60-36	548	308	H-60-36	有り	1,021	4,930
AUC60-43	548	378	H-60-43	有り	1,279	6,280

型番目次/Photo INDEX
プラスチックケース
キャリングケース
防水・防塵樹脂ボックス
防水・防塵アルミ/ステンレスボックス
端子ボックス/防水コネクタ/ケーブルグランド
アルミサッシケース
アルミフレーム/ヒートシンクケース
メタルケース
Raspberry Piケース/Okdo ROCKケース
フリーサイズケース/フリーサイズパネル
ラックケース
棚板/ラックパネル
電池ホルダー/電池ボックス/コイン電池
アクセサリー/機構部品
カスタム製品
技術資料/各種ご案内

AUCシャーシ取付方法

1.ケースの外側から、コーナーブロックの皿穴にビスを入れ、
L金具をビスで固定する。

2.ケースの内側から、取付けたL金具にシャーシ板をビスで固定する。

AUCG SERIES　コーナーガード

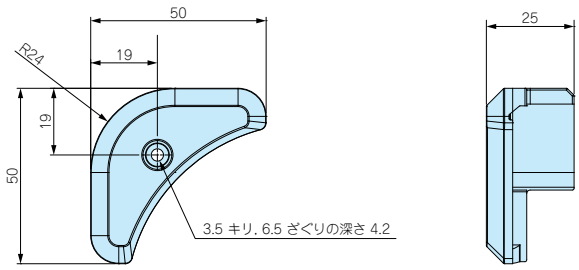

■ 材質：TPE

■ AUG、AUGE、AUGHシリーズのコーナーガードが紛失・破損した場合のスペア用や、
AU・AUP・AUPE・AUX・AUXEシリーズに後からコーナーガードを付けたい場合にご利用下さい。

■ ブラック・グレー・ネイビー・レッドの4色からご選択いただけます。8個1組の販売になります。

型番・標準価格

付属ビスセット：六角穴付ボルト(M3×10) 8本、六角レンチ

型　番				自重 (g)	入　数	標準価格(税別)
● ブラック	● グレー	● ネイビー	● レッド			
AUCG-1B	AUCG-1G	AUCG-1N	AUCG-1R	9.5	8個 / 袋	1,380

AEG-1000　EMCシールドガスケット

シールド
対策製品

■ AUPE、AUXE、AUGEシリーズのガスケットが紛失・破損した場合のスペア用や、
AUPシリーズに後からガスケットを付けたい場合にご利用下さい。

断面図

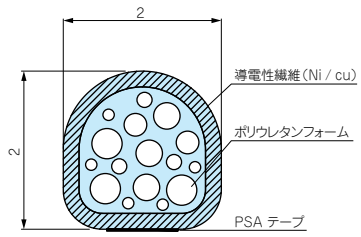

型番・標準価格

型　番	材　質	色	入　数	標準価格(税別)
AEG-1000	導電性繊維（UL94V-0)	メタリックグレー	1000mm × 1本	1,030

型番目次/Photo INDEX
プラスチックケース
キャリングケース
防水・防塵樹脂ボックス
防水・防塵アルミ/ステンレスボックス
端子ボックス/防水コネクタ/ケーブルグランド
アルミサッシケース
アルミフレーム/ヒートシンクケース
メタルケース
Raspberry Piケース/Okdo ROCKケース
フリーサイズケース/フリーサイズパネル
ラックケース
棚板/ラックパネル
電池ホルダー/電池ボックス/コイン電池
アクセサリー/機構部品
カスタム製品
技術資料/各種ご案内

FM200 SERIES エラストマー取手

■ 製品の詳細はホームページよりCAD図・PDF図をダウンロードしてご確認下さい。

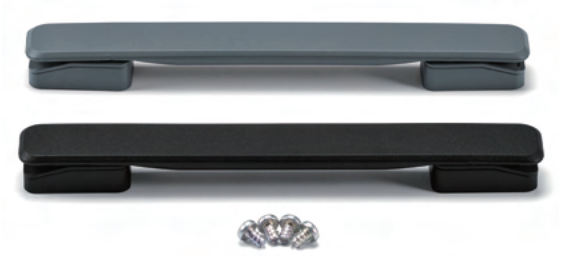

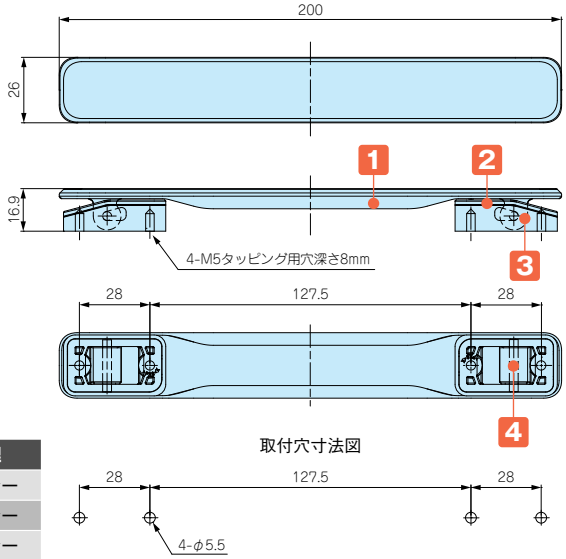

■ 手になじみやすい弾力性のあるエラストマー樹脂製取手です。

テクニカルデータ
許容荷重：20kgf

構成内容

No.	名　称	個 数	材　質	色 / 表面処理
1	取手	1	PU	ブラック・グレー
2	ベース	2	PA6	ブラック・グレー
3	ベースカバー	2	ABS	ブラック・グレー
4	シャフト	2	SWCH	ニッケルメッキ
–	取付ビス（ナベタッピングM5×8）	4	鉄	三価クロメート

型番・標準価格

型　番		自重(g)	標準価格(税別)
● ブラック	● グレー		
FM200B	FM200G	62.2	▲1,100

▲は値上げした製品です。

MH SERIES バンド取手

■ 製品の詳細はホームページよりCAD図・PDF図をダウンロードしてご確認下さい。

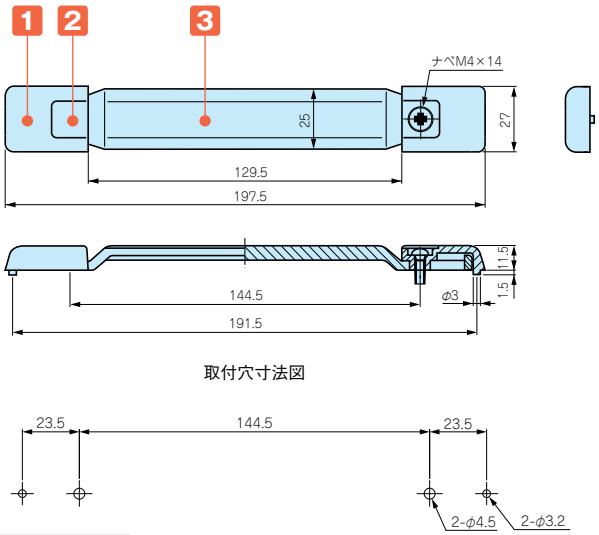

■ 引張応力発生箇所に薬品・切削油等が付着、接触した場合、時間経過を伴って薬品と応力との相乗作用にて割れが発生する可能性がございますので、使用環境や取扱いには十分ご注意下さい。

構成内容

No.	名　称	個 数	材　質	色 / 表面処理
1	ホルダー	2	PC＋ABS・ABS	グレー・ブラック
2	キャップ	2	PP＋エラストマー・エラストマー	グレー・ブラック
3	グリップ	1	PP＋エラストマー・エラストマー	グレー・ブラック
–	取付ビス（ナベM4×14）	2	鉄	三価クロメート
–	M4用ナット	2	鉄	三価クロメート
–	スプリングワッシャー	2	鉄	三価クロメート

テクニカルデータ
許容荷重：20kgf

型番・標準価格

型　番		自重(g)	標準価格(税別)
● ブラック	● グレー		
MH-197B	MH-197G	29.9	▲450

▲は値上げした製品です。

型番目次/Photo INDEX
プラスチックケース
キャリングケース
防水・防塵樹脂ボックス
防水・防塵アルミ/ステンレスボックス
端子ボックス/防水コネクタ/ケーブルグランド
アルミサッシケース
アルミフレーム/ヒートシンクケース
メタルケース
Raspberry Piケース/Okdo ROCKケース
フリーサイズケース/フリーサイズパネル
ラックケース
棚板/ラックパネル
電池ホルダー/電池ボックス/コイン電池
アクセサリー/機構部品
カスタム製品
技術資料/各種ご案内

TLW SERIES チルトレッグ

製品使用例

■ 2色成型により作られたソフトなデザインのチルトレッグです。
■ 接地部が弾力のあるエラストマー（TPE）製で滑りにくくなっています。
■ TLW-46は3タイプ、TLW-70は2タイプの色仕様からお選びいただけます。

テクニカルデータ
耐荷重：7kg

構成内容

No.	名　称	個 数	材　質	色 / 表面処理
1	フロントフィート	2	PC+ABS樹脂（UL94V-0 主成分）、TPE	ブラック、ブラック・ネイビー、グレー・ライトグレー、グレー / シボ
2	リアフィート	2	PC+ABS樹脂（UL94V-0 主成分）、TPE	ブラック、ブラック・ネイビー、グレー・ライトグレー、グレー / シボ
–	取付ビス（ナベM3×8）	4	鉄	三価黒クロメート
–	M3用ナット	4	鉄	三価黒クロメート

■ 下記図面は代表共通図です。
各型番の詳細はホームページよりCAD図・PDF図、3DCADデータをダウンロードしてご確認下さい。

取付穴（フロント）

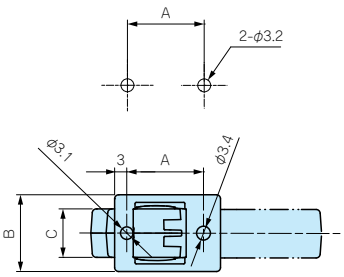

取付穴（リア）

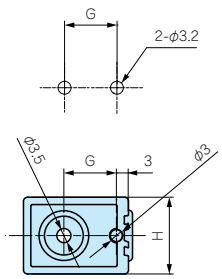

■ 取付板厚範囲：3.5mmまで

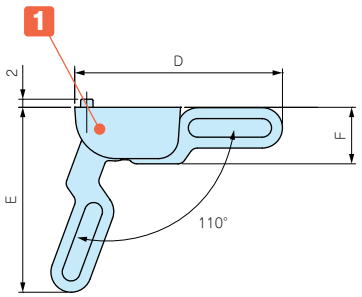

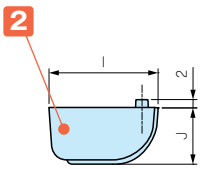

■ アルミケース・プラスチックケースどちらにも使用可能です。
当社製品以外の筐体にもご利用いただけます。

型番・寸法・標準価格

型　番	A	B	C	D	E	F	G	H	I	J	樹脂色	TPE色	自重(g)	標準価格(税別) / 袋
TLW-46BB	19	19	12	51.2	45.9	14	13	19	27	14	ブラック	ブラック	23(1セット)	590
TLW-46NG	19	19	12	51.2	45.9	14	13	19	27	14	ネイビー	グレー	23(1セット)	590
TLW-46LG	19	19	12	51.2	45.9	14	13	19	27	14	ライトグレー	グレー	23(1セット)	590
TLW-70BB	30	25	16	75.4	69	21.5	20	25	39	21.5	ブラック	ブラック	59(1セット)	▲1,090
TLW-70LG	30	25	16	75.4	69	21.5	20	25	39	21.5	ライトグレー	グレー	59(1セット)	▲1,090

▲は値上げした製品です。

型番目次/Photo INDEX
プラスチックケース
キャリングケース
防水・防塵樹脂ボックス
防水・防塵アルミ/ステンレスボックス
端子ボックス/防水コネクタ/ケーブルグランド
アルミサッシケース
アルミフレーム/ヒートシンクケース
メタルケース
Raspberry Piケース/Okdo ROCKケース
フリーサイズケース/フリーサイズパネル
ラックケース
棚板/ラックパネル
電池ホルダー/電池ボックス/コイン電池
アクセサリー/機構部品
カスタム製品
技術資料/各種ご案内