AU SERIES　次世代型アルミサッシケース

汎用性をそのまま継承した新デザインの万能アルミケース

用途に合わせ8シリーズから選択可能

スタンダードタイプ AUシリーズ

前後のパネルが差込式でスッキリした外観のデスクトップケース

P6-3~8

パネル脱着タイプ AUPシリーズ

前後パネルがビスで脱着可能で、メンテナンスが容易なタイプ
EMCシールド対策型AUPEシリーズも選択可能

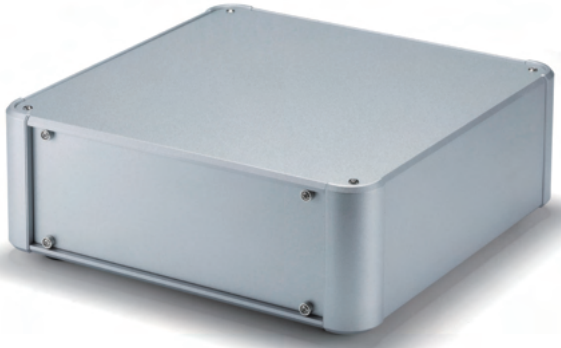

P6-9~20

コントロールボックスタイプ AUXシリーズ

外枠4面が側板となってる操作ボックスに適したタイプ
EMCシールド対策型AUXEシリーズも選択可能

P6-21~32

コーナーガード付タイプ AUGシリーズ

耐衝撃型ガードの付いた堅牢型デザインケース、EMCシールド対策型AUGEシリーズとキャリングハンドル付のAUGHシリーズも選択可能

P6-33~50

型番目次/Photo INDEX
プラスチックケース
キャリングケース
防水・防塵樹脂ボックス
防水・防塵アルミ/ステンレスボックス
端子ボックス/防水コネクタ/ケーブルグランド
アルミサッシケース
アルミフレーム/ヒートシンクケース
メタルケース
Raspberry Piケース/Okdo ROCKケース
フリーサイズケース/フリーサイズパネル
ラックケース
棚板/ラックパネル
電池ホルダー/電池ボックス/コイン電池
アクセサリー/機構部品
カスタム製品
技術資料/各種ご案内

様々な用途に利用可能な万能ケース

AUシリーズは、カスタマイズが容易な組立式構造のアルミケースです。
どんな機器にも合うデザインなので、クラシックなオーディオアンプから次世代IoT機器までご利用いただけます。
全430サイズのラインナップから、お客様の用途・アイデアに合わせご利用下さい。

計測機器

通信機器

オーディオアンプ

真空管アンプ

工作機械用コントローラー

作業用組込みコンピューター

電源装置

型番目次/Photo INDEX
プラスチックケース
キャリングケース
防水・防塵樹脂ボックス
防水・防塵アルミ/ステンレスボックス
端子ボックス/防水コネクタ/ケーブルグランド
アルミサッシケース
アルミフレーム/ヒートシンクケース
メタルケース
Raspberry Piケース/Okdo ROCKケース
フリーサイズケース/フリーサイズパネル
ラックケース
棚板/ラックパネル
電池ホルダー/電池ボックス/コイン電池
アクセサリー/機構部品
カスタム製品
技術資料/各種ご案内

AUX SERIES アルミコントロールボックス

NEW SIZE

■ カスタム製品（穴加工・インクジェット印刷・表面シート製作）についてはP15－1～63をご覧下さい。
■ カスタム製品のリピート注文品は5%割引致します。

■ 外枠4面がアルミ押出材の側板で構成されたフラットな外観で強度と高級感のあるアルミボックスです。
■ 高さ5タイプが追加となり、高さ10サイズ・幅8サイズ・奥行き7サイズの計270サイズ、色仕様4色から選択可能です。
■ 滑り止め足は接着テープ付の貼付ゴム足タイプ・アルマイト処理された高級感のあるアルミ足タイプから選択可能です。
■ 産業用コントローラー、工作機械用操作盤、オーディオアンプ、電源装置など様々な用途にご利用いただけます。

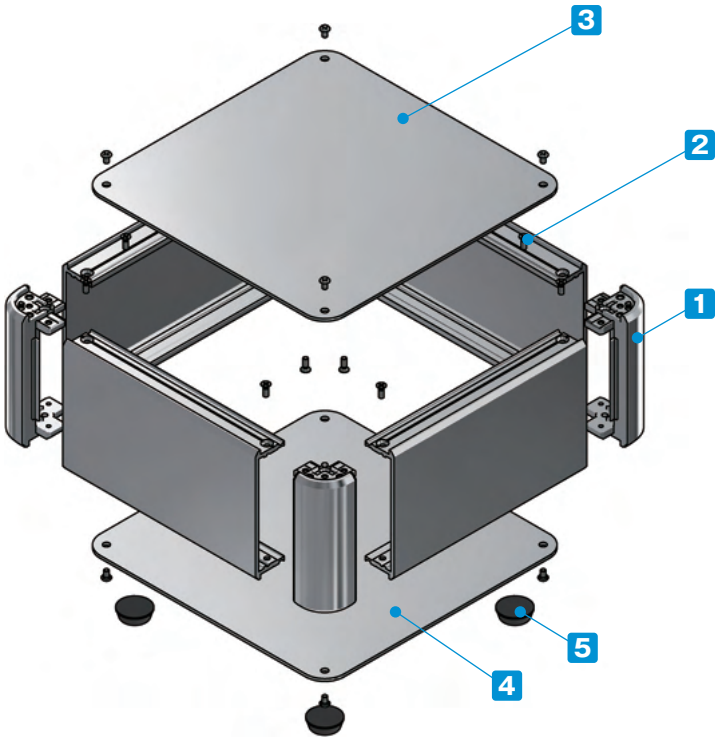

付属ビス：
- カバー、下カバー取付
  台形M3 x 5 ニッケル/三価黒クロメート x 8~16
- 側板取付
  皿M3 x 8 ニッケル x 16
- アルミ足取付
  バインドM4 x 8 三価黒クロメート x 4

締め付けトルク：0.3～0.6N・m
※トルク値は使用条件により異なりますので参考値としてご利用いただき、必ずトルクテストを行ってからご使用下さい。

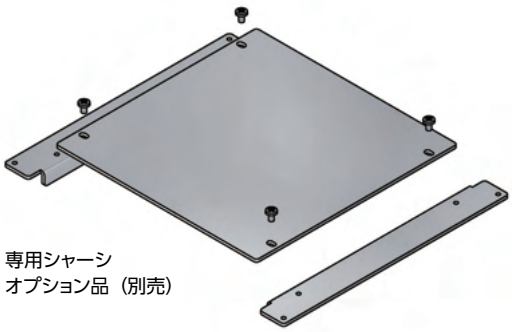

専用シャーシ
オプション品（別売）

構成内容

No.	名　称	個　数	材　質	色 / 表面処理
1	コーナーブロック	4	アルミダイキャスト ADC12	シルバー塗装・ブラック塗装（内部無処理）
2	側板	4	アルミ押出材 A6063S-T5	シルバー・ブラック/アルマイト＆クリア塗装
3	カバー	1	アルミ板 A1100P	シルバーアルマイト・ブラックアルマイト
4	下カバー	1	アルミ板 A1100P	シルバーアルマイト・ブラックアルマイト
5	貼付ゴム足 / アルミ足	4	合成ゴム / アルミ	ブラック（ゴム足）・アルマイト（アルミ足）

ケース型番は、下記 1～3 の項目を選択して下さい。

1 滑り止め足仕様選択

R ゴム足（ブラック）

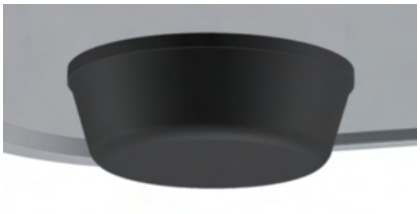

A アルミ足（シルバー / アルマイト）（ブラック / アルマイト）

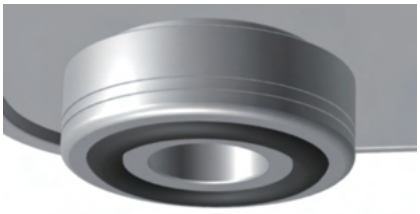

※アルミ足の色は下カバーと同色となります。
※ゴム足とアルミ足では価格が異なります。

2 カバー・下カバー取付ビス仕様選択

P プラス（シルバー / ニッケル）（ブラック / 三価黒クロメート）

H 六角（シルバー / ニッケル）（ブラック / 三価黒クロメート）

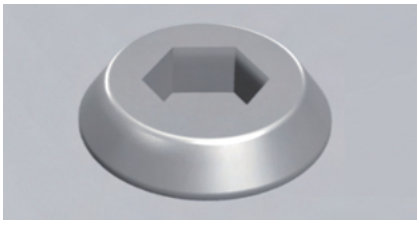

六角レンチ付

※ビスの色はカバー・下カバーの色と同色となります。

3 カラー 選択

下記4タイプの色からご選択下さい。

S S

S B

B X

B B

■ 型番記入方法は次ページをご覧下さい。

型番目次/Photo INDEX
プラスチックケース
キャリングケース
防水・防塵樹脂ボックス
防水・防塵アルミ/ステンレスボックス
端子ボックス/防水コネクタ/ケーブルグランド
アルミサッシケース
アルミフレーム/ヒートシンクケース
メタルケース
Raspberry Piケース/Okdo ROCKケース
フリーサイズケース/フリーサイズパネル
ラックケース
棚板/ラックパネル
電池ホルダー/電池ボックス/コイン電池
アクセサリー/機構部品
カスタム製品
技術資料/各種ご案内

型番記入方法

ご注文の際は□内へサイズと1～3の選択項目に合った記号を記入して下さい。

AUX □ - □ - □ □ □ - □ □

H-W-D サイズ	1 足	2 ビス	3 カラー
P6－24～26型番・寸法表をご覧下さい。	R / A	P / H	SS / SB / BX / BB

型番例：H66・W250・D250mm、ゴム足、六角ビス、BXカラーの場合

➡ AUX 66-25-25 RH-BX

オプション部品（別売）

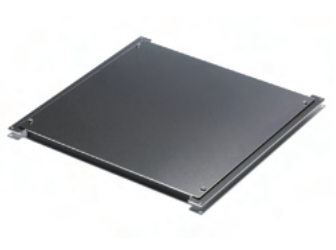

専用シャーシ
AUCシリーズ　P6−51～52

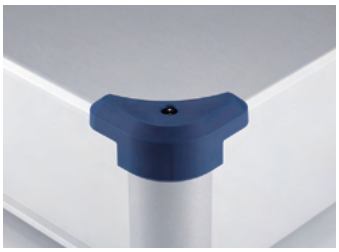

コーナーガード
AUCGシリーズ　P6−52

エラストマー取手
FM200　P14−21

アルミ取手
OHシリーズ　P14−23

モニターアーム
MARシリーズ　P14−27～28

使用例 ロボット操作パネル

写真提供　株式会社FAMS様

型番目次/Photo INDEX
プラスチックケース
キャリングケース
防水・防塵樹脂ボックス
防水・防塵アルミ/ステンレスボックス
端子ボックス/防水コネクタ/ケーブルグランド
アルミサッシケース
アルミフレーム/ヒートシンクケース
メタルケース
Raspberry Piケース/Okdo ROCKケース
フリーサイズケース/フリーサイズパネル
ラックケース
棚板/ラックパネル
電池ホルダー/電池ボックス/コイン電池
アクセサリー/機構部品
カスタム製品
技術資料/各種ご案内

外観寸法図

■ 下記図面は代表共通図です。
各型番の詳細はホームページよりCAD図・PDF図、3DCADデータをダウンロードしてご確認下さい。

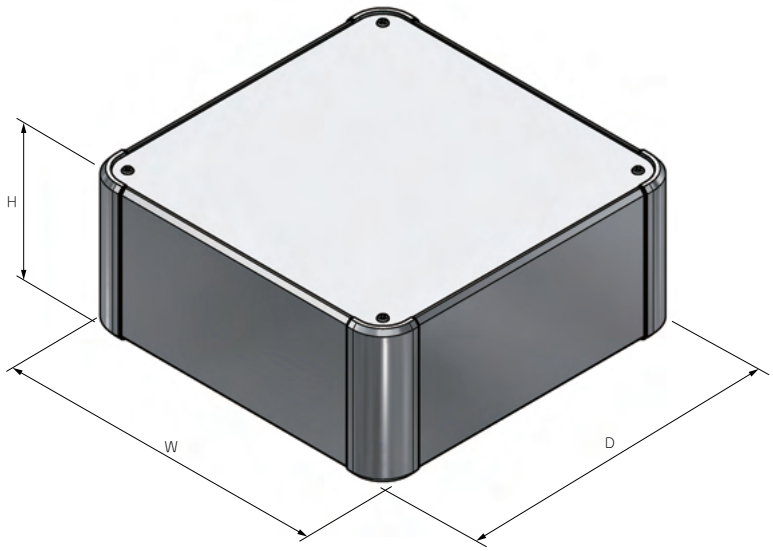

■ ゴム足/アルミ足から選択可能です。
ゴム足/アルミ足は高さサイズが異なります。

ゴム足

アルミ足

型番・寸法・標準価格

■ □□-□□には、滑り止め足・取付ビス・カラーの記号が入ります。

型　番	H	W	D	自重(kg)	標準価格(税別) Rタイプ	標準価格(税別) Aタイプ
AUX 44-16-16□□-□□	44	160	160	0.7	8,800	10,180
AUX 44-20-16□□-□□	44	200	160	0.8	9,310	10,700
AUX 44-20-20□□-□□	44	200	200	0.9	9,940	11,320
AUX 44-25-16□□-□□	44	250	160	1.0	10,110	11,550
AUX 44-25-20□□-□□	44	250	200	1.1	10,810	12,240
AUX 44-25-25□□-□□	44	250	250	1.3	11,940	13,370
AUX 44-30-16□□-□□	44	300	160	1.1	10,630	12,060
AUX 44-30-20□□-□□	44	300	200	1.3	11,420	12,850
AUX 44-30-25□□-□□	44	300	250	1.5	12,700	14,120
AUX 44-30-30□□-□□	44	300	300	1.7	13,710	15,140
AUX 44-36-16□□-□□	44	360	160	1.3	11,710	13,130
AUX 44-36-20□□-□□	44	360	200	1.5	12,340	13,770
AUX 44-36-25□□-□□	44	360	250	1.7	13,850	15,280
AUX 44-36-30□□-□□	44	360	300	2.0	15,280	16,710
AUX 44-36-36□□-□□	44	360	360	2.2	16,890	18,310
AUX 44-43-16□□-□□	44	430	160	1.5	12,690	14,140
AUX 44-43-20□□-□□	44	430	200	1.7	13,830	15,270
AUX 44-43-25□□-□□	44	430	250	2.0	14,830	16,280
AUX 44-43-30□□-□□	44	430	300	2.3	15,820	17,250
AUX 44-43-36□□-□□	44	430	360	2.6	17,620	19,050
AUX 44-43-43□□-□□	44	430	430	3.0	19,730	21,170
AUX 44-50-30□□-□□	44	500	300	2.6	18,200	19,670
AUX 44-50-36□□-□□	44	500	360	3.0	19,860	21,350
AUX 44-50-43□□-□□	44	500	430	3.4	21,810	23,290
AUX 44-50-50□□-□□	44	500	500	3.9	24,910	26,400
AUX 44-60-36□□-□□	44	600	360	3.5	22,030	23,520
AUX 44-60-43□□-□□	44	600	430	4.0	24,500	25,980

型　番	H	W	D	自重(kg)	標準価格(税別) Rタイプ	標準価格(税別) Aタイプ
AUX 66-16-16□□-□□	66	160	160	0.9	9,030	10,480
AUX 66-20-16□□-□□	66	200	160	1.0	9,590	11,030
AUX 66-20-20□□-□□	66	200	200	1.1	10,230	11,680
AUX 66-25-16□□-□□	66	250	160	1.2	10,420	11,910
AUX 66-25-20□□-□□	66	250	200	1.3	11,160	12,650
AUX 66-25-25□□-□□	66	250	250	1.5	12,330	13,820
AUX 66-30-16□□-□□	66	300	160	1.3	10,970	12,460
AUX 66-30-20□□-□□	66	300	200	1.5	11,820	13,310
AUX 66-30-25□□-□□	66	300	250	1.7	13,130	14,620
AUX 66-30-30□□-□□	66	300	300	2.0	14,240	15,740
AUX 66-36-16□□-□□	66	360	160	1.4	12,170	13,590
AUX 66-36-20□□-□□	66	360	200	1.7	12,810	14,300
AUX 66-36-25□□-□□	66	360	250	2.0	14,400	15,880
AUX 66-36-30□□-□□	66	360	300	2.2	15,920	17,430
AUX 66-36-36□□-□□	66	360	360	2.6	17,620	19,100
AUX 66-43-16□□-□□	66	430	160	1.7	13,170	14,630
AUX 66-43-20□□-□□	66	430	200	2.0	14,540	16,050
AUX 66-43-25□□-□□	66	430	250	2.3	15,610	17,100
AUX 66-43-30□□-□□	66	430	300	2.6	16,650	18,140
AUX 66-43-36□□-□□	66	430	360	3.0	18,490	20,000
AUX 66-43-43□□-□□	66	430	430	3.4	20,920	22,410
AUX 66-50-30□□-□□	66	500	300	2.9	19,200	20,740
AUX 66-50-36□□-□□	66	500	360	3.3	20,870	22,420
AUX 66-50-43□□-□□	66	500	430	3.8	23,010	24,570
AUX 66-50-50□□-□□	66	500	500	4.3	26,410	27,950
AUX 66-60-36□□-□□	66	600	360	3.8	23,050	24,600
AUX 66-60-43□□-□□	66	600	430	4.4	25,900	27,450

型番目次/Photo INDEX
プラスチックケース
キャリングケース
防水・防塵樹脂ボックス
防水・防塵アルミ/ステンレスボックス
端子ボックス/防水コネクタ/ケーブルグランド
アルミサッシケース
アルミフレーム/ヒートシンクケース
メタルケース
Raspberry Piケース/Okdo ROCKケース
フリーサイズケース/フリーサイズパネル
ラックケース
棚板/ラックパネル
電池ホルダー/電池ボックス/コイン電池
アクセサリー/機構部品
カスタム製品
技術資料/各種ご案内

型番・寸法・標準価格

■ □□-□□には、滑り止め足・取付ビス・カラーの記号が入ります。

型　番	H	W	D	自重(kg)	標準価格(税別) Rタイプ	標準価格(税別) Aタイプ
AUX 88-16-16□□-□□	88	160	160	1.0	9,390	10,840
AUX 88-20-16□□-□□	88	200	160	1.1	9,970	11,430
AUX 88-20-20□□-□□	88	200	200	1.3	10,660	12,110
AUX 88-25-16□□-□□	88	250	160	1.3	10,860	12,340
AUX 88-25-20□□-□□	88	250	200	1.5	11,620	13,110
AUX 88-25-25□□-□□	88	250	250	1.7	12,810	14,300
AUX 88-30-16□□-□□	88	300	160	1.5	11,430	12,930
AUX 88-30-20□□-□□	88	300	200	1.7	12,310	13,790
AUX 88-30-25□□-□□	88	300	250	1.9	13,650	15,140
AUX 88-30-30□□-□□	88	300	300	2.2	14,800	16,300
AUX 88-36-16□□-□□	88	360	160	1.6	12,690	14,110
AUX 88-36-20□□-□□	88	360	200	1.9	13,350	14,860
AUX 88-36-25□□-□□	88	360	250	2.2	14,960	16,460
AUX 88-36-30□□-□□	88	360	300	2.4	16,530	18,030
AUX 88-36-36□□-□□	88	360	360	2.8	18,280	19,780
AUX 88-43-16□□-□□	88	430	160	1.9	13,760	15,210
AUX 88-43-20□□-□□	88	430	200	2.2	15,140	16,640
AUX 88-43-25□□-□□	88	430	250	2.5	16,230	17,720
AUX 88-43-30□□-□□	88	430	300	2.8	17,310	18,800
AUX 88-43-36□□-□□	88	430	360	3.2	19,200	20,700
AUX 88-43-43□□-□□	88	430	430	3.6	21,680	23,160
AUX 88-50-30□□-□□	88	500	300	3.2	19,920	21,460
AUX 88-50-36□□-□□	88	500	360	3.6	21,660	23,210
AUX 88-50-43□□-□□	88	500	430	4.1	23,860	25,410
AUX 88-50-50□□-□□	88	500	500	4.6	27,320	28,860
AUX 88-60-36□□-□□	88	600	360	4.1	23,950	25,510
AUX 88-60-43□□-□□	88	600	430	4.7	26,860	28,400
NEW AUX 99-16-16□□-□□	99	160	160	1.0	9,680	11,080
NEW AUX 99-20-16□□-□□	99	200	160	1.1	10,300	11,710
NEW AUX 99-20-20□□-□□	99	200	200	1.3	11,020	12,410
NEW AUX 99-25-16□□-□□	99	250	160	1.3	11,100	12,510
NEW AUX 99-25-20□□-□□	99	250	200	1.5	11,940	13,330
NEW AUX 99-25-25□□-□□	99	250	250	1.7	13,160	14,560
NEW AUX 99-30-16□□-□□	99	300	160	1.5	11,760	13,160
NEW AUX 99-30-20□□-□□	99	300	200	1.7	12,670	14,070
NEW AUX 99-30-25□□-□□	99	300	250	1.9	14,030	15,430
NEW AUX 99-30-30□□-□□	99	300	300	2.2	15,170	16,580
NEW AUX 99-36-16□□-□□	99	360	160	1.7	12,990	14,400
NEW AUX 99-36-20□□-□□	99	360	200	1.9	13,770	15,160
NEW AUX 99-36-25□□-□□	99	360	250	2.2	15,360	16,760
NEW AUX 99-36-30□□-□□	99	360	300	2.5	16,940	18,350
NEW AUX 99-36-36□□-□□	99	360	360	2.8	18,760	20,170
NEW AUX 99-43-16□□-□□	99	430	160	2.0	14,310	15,720
NEW AUX 99-43-20□□-□□	99	430	200	2.2	15,600	16,990
NEW AUX 99-43-25□□-□□	99	430	250	2.5	16,700	18,090
NEW AUX 99-43-30□□-□□	99	430	300	2.9	17,810	19,210
NEW AUX 99-43-36□□-□□	99	430	360	3.3	19,860	21,260
NEW AUX 99-43-43□□-□□	99	430	430	3.7	22,200	23,600
NEW AUX 99-50-30□□-□□	99	500	300	3.2	20,600	22,010
NEW AUX 99-50-36□□-□□	99	500	360	3.7	22,480	23,880
NEW AUX 99-50-43□□-□□	99	500	430	4.2	24,640	26,030
NEW AUX 99-50-50□□-□□	99	500	500	4.7	28,070	29,460
NEW AUX 99-60-36□□-□□	99	600	360	4.2	25,320	26,720
NEW AUX 99-60-43□□-□□	99	600	430	4.8	28,060	29,450

型　番	H	W	D	自重(kg)	標準価格(税別) Rタイプ	標準価格(税別) Aタイプ
NEW AUX115-16-16□□-□□	115	160	160	1.1	10,040	11,430
NEW AUX115-20-16□□-□□	115	200	160	1.2	10,680	12,070
NEW AUX115-20-20□□-□□	115	200	200	1.4	11,400	12,800
NEW AUX115-25-16□□-□□	115	250	160	1.4	11,510	12,910
NEW AUX115-25-20□□-□□	115	250	200	1.6	12,350	13,760
NEW AUX115-25-25□□-□□	115	250	250	1.8	13,610	15,000
NEW AUX115-30-16□□-□□	115	300	160	1.6	12,200	13,610
NEW AUX115-30-20□□-□□	115	300	200	1.8	13,130	14,530
NEW AUX115-30-25□□-□□	115	300	250	2.1	14,510	15,910
NEW AUX115-30-30□□-□□	115	300	300	2.3	15,710	17,100
NEW AUX115-36-16□□-□□	115	360	160	1.8	13,480	14,870
NEW AUX115-36-20□□-□□	115	360	200	2.0	14,250	15,660
NEW AUX115-36-25□□-□□	115	360	250	2.3	15,880	17,280
NEW AUX115-36-30□□-□□	115	360	300	2.6	17,500	18,890
NEW AUX115-36-36□□-□□	115	360	360	3.0	19,360	20,760
NEW AUX115-43-16□□-□□	115	430	160	2.1	14,820	16,230
NEW AUX115-43-20□□-□□	115	430	200	2.4	16,130	17,530
NEW AUX115-43-25□□-□□	115	430	250	2.7	17,250	18,640
NEW AUX115-43-30□□-□□	115	430	300	3.0	18,410	19,800
NEW AUX115-43-36□□-□□	115	430	360	3.4	20,480	21,890
NEW AUX115-43-43□□-□□	115	430	430	3.9	22,860	24,250
NEW AUX115-50-30□□-□□	115	500	300	3.4	21,260	22,660
NEW AUX115-50-36□□-□□	115	500	360	3.9	23,180	24,580
NEW AUX115-50-43□□-□□	115	500	430	4.4	25,370	26,760
NEW AUX115-50-50□□-□□	115	500	500	4.9	28,860	30,260
NEW AUX115-60-36□□-□□	115	600	360	4.4	26,110	27,510
NEW AUX115-60-43□□-□□	115	600	430	5.0	28,860	30,260
AUX133-16-16□□-□□	132.5	160	160	1.3	10,500	11,940
AUX133-20-16□□-□□	132.5	200	160	1.5	11,150	12,600
AUX133-20-20□□-□□	132.5	200	200	1.7	11,910	13,370
AUX133-25-16□□-□□	132.5	250	160	1.7	12,140	13,650
AUX133-25-20□□-□□	132.5	250	200	1.9	13,020	14,500
AUX133-25-25□□-□□	132.5	250	250	2.2	14,290	15,780
AUX133-30-16□□-□□	132.5	300	160	1.9	12,850	14,340
AUX133-30-20□□-□□	132.5	300	200	2.1	13,790	15,280
AUX133-30-25□□-□□	132.5	300	250	2.4	15,220	16,710
AUX133-30-30□□-□□	132.5	300	300	2.7	16,470	17,960
AUX133-36-16□□-□□	132.5	360	160	2.2	14,360	15,790
AUX133-36-20□□-□□	132.5	360	200	2.4	15,000	16,510
AUX133-36-25□□-□□	132.5	360	250	2.7	16,700	18,200
AUX133-36-30□□-□□	132.5	360	300	3.1	18,370	19,860
AUX133-36-36□□-□□	132.5	360	360	3.4	20,280	21,770
AUX133-43-16□□-□□	132.5	430	160	2.5	15,550	16,990
AUX133-43-20□□-□□	132.5	430	200	2.8	16,920	18,410
AUX133-43-25□□-□□	132.5	430	250	3.1	18,090	19,600
AUX133-43-30□□-□□	132.5	430	300	3.5	19,270	20,770
AUX133-43-36□□-□□	132.5	430	360	3.9	21,330	22,830
AUX133-43-43□□-□□	132.5	430	430	4.4	23,940	25,440
AUX133-50-30□□-□□	132.5	500	300	3.9	22,150	23,690
AUX133-50-36□□-□□	132.5	500	360	4.4	24,070	25,620
AUX133-50-43□□-□□	132.5	500	430	4.9	26,400	27,940
AUX133-50-50□□-□□	132.5	500	500	5.5	30,040	31,600
AUX133-60-36□□-□□	132.5	600	360	5.0	26,720	28,260
AUX133-60-43□□-□□	132.5	600	430	5.7	29,740	31,290

型番目次/Photo INDEX
プラスチックケース
キャリングケース
防水・防塵樹脂ボックス
防水・防塵アルミ/ステンレスボックス
端子ボックス/防水コネクタ/ケーブルグランド
アルミサッシケース
アルミフレーム/ヒートシンクケース
メタルケース
Raspberry Piケース/Okdo ROCKケース
フリーサイズケース/フリーサイズパネル
ラックケース
棚板/ラックパネル
電池ホルダー/電池ボックス/コイン電池
アクセサリー/機構部品
カスタム製品
技術資料/各種ご案内

型番・寸法・標準価格

■ □□-□□には、滑り止め足・取付ビス・カラーの記号が入ります。

型　番	H	W	D	自重(kg)	標準価格(税別) Rタイプ	標準価格(税別) Aタイプ
NEW AUX149-16-16□□-□□	149	160	160	1.3	11,390	12,790
NEW AUX149-20-16□□-□□	149	200	160	1.5	12,170	13,560
NEW AUX149-20-20□□-□□	149	200	200	1.7	13,030	14,420
NEW AUX149-25-16□□-□□	149	250	160	1.7	12,890	14,290
NEW AUX149-25-20□□-□□	149	250	200	1.9	13,890	15,280
NEW AUX149-25-25□□-□□	149	250	250	2.2	15,270	16,660
NEW AUX149-30-16□□-□□	149	300	160	2.0	13,720	15,120
NEW AUX149-30-20□□-□□	149	300	200	2.2	14,770	16,180
NEW AUX149-30-25□□-□□	149	300	250	2.5	16,320	17,720
NEW AUX149-30-30□□-□□	149	300	300	2.8	17,660	19,060
NEW AUX149-36-16□□-□□	149	360	160	2.2	15,220	16,630
NEW AUX149-36-20□□-□□	149	360	200	2.5	16,130	17,530
NEW AUX149-36-25□□-□□	149	360	250	2.8	17,910	19,320
NEW AUX149-36-30□□-□□	149	360	300	3.2	19,720	21,110
NEW AUX149-36-36□□-□□	149	360	360	3.6	21,830	23,220
NEW AUX149-43-16□□-□□	149	430	160	2.6	16,580	17,970
NEW AUX149-43-20□□-□□	149	430	200	2.9	18,010	19,400
NEW AUX149-43-25□□-□□	149	430	250	3.3	19,260	20,650
NEW AUX149-43-30□□-□□	149	430	300	3.6	20,540	21,950
NEW AUX149-43-36□□-□□	149	430	360	4.1	22,870	24,260
NEW AUX149-43-43□□-□□	149	430	430	4.6	25,440	26,830
NEW AUX149-50-30□□-□□	149	500	300	4.1	23,030	24,430
NEW AUX149-50-36□□-□□	149	500	360	4.6	25,120	26,530
NEW AUX149-50-43□□-□□	149	500	430	5.1	27,440	28,830
NEW AUX149-50-50□□-□□	149	500	500	5.7	31,130	32,530
NEW AUX149-60-36□□-□□	149	600	360	5.2	28,380	29,780
NEW AUX149-60-43□□-□□	149	600	430	5.9	31,280	32,670
AUX177-16-16□□-□□	177	160	160	1.5	12,470	14,030
AUX177-20-16□□-□□	177	200	160	1.7	13,260	14,820
AUX177-20-20□□-□□	177	200	200	1.9	14,160	15,720
AUX177-25-16□□-□□	177	250	160	1.9	14,030	15,600
AUX177-25-20□□-□□	177	250	200	2.2	15,000	16,570
AUX177-25-25□□-□□	177	250	250	2.5	16,450	18,010
AUX177-30-16□□-□□	177	300	160	2.2	15,120	16,710
AUX177-30-20□□-□□	177	300	200	2.4	16,200	17,790
AUX177-30-25□□-□□	177	300	250	2.8	17,830	19,420
AUX177-30-30□□-□□	177	300	300	3.1	19,210	20,800
AUX177-36-16□□-□□	177	360	160	2.5	16,730	18,300
AUX177-36-20□□-□□	177	360	200	2.8	17,660	19,260
AUX177-36-25□□-□□	177	360	250	3.1	19,540	21,120
AUX177-36-30□□-□□	177	360	300	3.5	21,380	22,970
AUX177-36-36□□-□□	177	360	360	3.9	23,560	25,160
AUX177-43-16□□-□□	177	430	160	2.9	18,120	19,740
AUX177-43-20□□-□□	177	430	200	3.2	19,610	21,200
AUX177-43-25□□-□□	177	430	250	3.6	20,950	22,540
AUX177-43-30□□-□□	177	430	300	4.0	22,290	23,880
AUX177-43-36□□-□□	177	430	360	4.5	24,700	26,290
AUX177-43-43□□-□□	177	430	430	5.0	27,330	28,930
AUX177-50-30□□-□□	177	500	300	4.4	25,110	26,730
AUX177-50-36□□-□□	177	500	360	5.0	27,340	28,960
AUX177-50-43□□-□□	177	500	430	5.6	29,770	31,390
AUX177-50-50□□-□□	177	500	500	6.2	33,610	35,220
AUX177-60-36□□-□□	177	600	360	5.7	30,830	32,460
AUX177-60-43□□-□□	177	600	430	6.4	33,810	35,450

型　番	H	W	D	自重(kg)	標準価格(税別) Rタイプ	標準価格(税別) Aタイプ
NEW AUX222-16-16□□-□□	221.5	161	161	1.7	14,370	15,780
NEW AUX222-20-16□□-□□	221.5	201	161	2.0	15,300	16,700
NEW AUX222-20-20□□-□□	221.5	201	201	2.2	16,320	17,720
NEW AUX222-25-16□□-□□	221.5	251	161	2.3	16,190	17,590
NEW AUX222-25-20□□-□□	221.5	251	201	2.5	17,440	18,830
NEW AUX222-25-25□□-□□	221.5	251	251	2.9	19,000	20,400
NEW AUX222-30-16□□-□□	221.5	301	161	2.5	17,280	18,680
NEW AUX222-30-20□□-□□	221.5	301	201	2.8	18,490	19,890
NEW AUX222-30-25□□-□□	221.5	301	251	3.2	20,230	21,620
NEW AUX222-30-30□□-□□	221.5	301	301	3.6	21,720	23,120
NEW AUX222-36-16□□-□□	221.5	361	161	2.9	19,060	20,460
NEW AUX222-36-20□□-□□	221.5	361	201	3.2	20,130	21,520
NEW AUX222-36-25□□-□□	221.5	361	251	3.6	22,110	23,510
NEW AUX222-36-30□□-□□	221.5	361	301	4.0	24,080	25,490
NEW AUX222-36-36□□-□□	221.5	361	361	4.5	26,480	27,880
NEW AUX222-43-16□□-□□	221.5	431	161	3.3	20,640	22,030
NEW AUX222-43-20□□-□□	221.5	431	201	3.7	22,250	23,660
NEW AUX222-43-25□□-□□	221.5	431	251	4.1	23,670	25,060
NEW AUX222-43-30□□-□□	221.5	431	301	4.5	25,150	26,540
NEW AUX222-43-36□□-□□	221.5	431	361	5.1	27,740	29,150
NEW AUX222-43-43□□-□□	221.5	431	431	5.7	30,550	31,950
NEW AUX222-50-30□□-□□	221.5	501	301	5.0	27,950	29,350
NEW AUX222-50-36□□-□□	221.5	501	361	5.6	30,350	31,740
NEW AUX222-50-43□□-□□	221.5	501	431	6.3	32,800	34,200
NEW AUX222-50-50□□-□□	221.5	501	501	6.9	36,890	38,290
NEW AUX222-60-36□□-□□	221.5	601	361	6.4	34,100	35,510
NEW AUX222-60-43□□-□□	221.5	601	431	7.1	37,290	38,690
NEW AUX266-16-16□□-□□	265.9	161	161	2.1	15,920	17,320
NEW AUX266-20-16□□-□□	265.9	201	161	2.4	16,980	18,370
NEW AUX266-20-20□□-□□	265.9	201	201	2.7	18,140	19,540
NEW AUX266-25-16□□-□□	265.9	251	161	2.8	18,030	19,430
NEW AUX266-25-20□□-□□	265.9	251	201	3.1	19,420	20,820
NEW AUX266-25-25□□-□□	265.9	251	251	3.5	21,150	22,540
NEW AUX266-30-16□□-□□	265.9	301	161	3.1	19,280	20,690
NEW AUX266-30-20□□-□□	265.9	301	201	3.5	20,640	22,030
NEW AUX266-30-25□□-□□	265.9	301	251	3.9	22,530	23,920
NEW AUX266-30-30□□-□□	265.9	301	301	4.4	24,230	25,620
NEW AUX266-36-16□□-□□	265.9	361	161	3.6	21,370	22,760
NEW AUX266-36-20□□-□□	265.9	361	201	4.0	22,590	23,980
NEW AUX266-36-25□□-□□	265.9	361	251	4.4	24,710	26,110
NEW AUX266-36-30□□-□□	265.9	361	301	4.9	26,870	28,260
NEW AUX266-36-36□□-□□	265.9	361	361	5.4	29,560	30,950
NEW AUX266-43-16□□-□□	265.9	431	161	4.1	23,180	24,580
NEW AUX266-43-20□□-□□	265.9	431	201	4.5	24,930	26,330
NEW AUX266-43-25□□-□□	265.9	431	251	5.0	26,510	27,910
NEW AUX266-43-30□□-□□	265.9	431	301	5.5	28,150	29,560
NEW AUX266-43-36□□-□□	265.9	431	361	6.1	31,060	32,460
NEW AUX266-43-43□□-□□	265.9	431	431	6.8	34,100	35,510
NEW AUX266-50-30□□-□□	265.9	501	301	6.1	31,330	32,720
NEW AUX266-50-36□□-□□	265.9	501	361	6.8	34,020	35,410
NEW AUX266-50-43□□-□□	265.9	501	431	7.5	36,700	38,090
NEW AUX266-50-50□□-□□	265.9	501	501	8.3	41,130	42,540
NEW AUX266-60-36□□-□□	265.9	601	361	7.7	38,360	39,750
NEW AUX266-60-43□□-□□	265.9	601	431	8.5	41,760	43,160

AUXE SERIES EMCシールドボックス

NEW SIZE

シールド対策製品

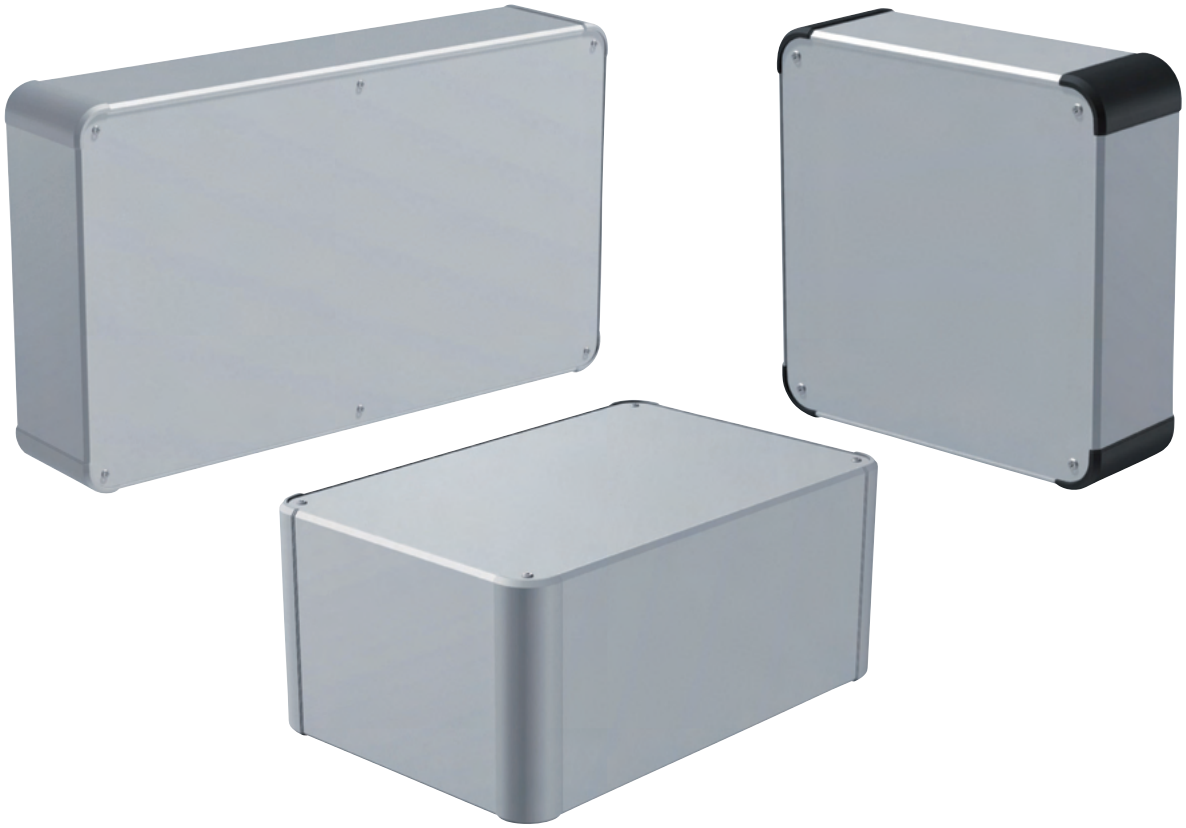

■ カスタム製品（穴加工・インクジェット印刷・表面シート製作）についてはP15－1～63をご覧下さい。
■ カスタム製品のリピート注文品は5%割引致します。

■ 上下カバーの嵌合部にシールドガスケットを付けたEMCシールド対策ボックスです。
■ 外枠４面がアルミ押出材の側板で構成されたフラットで強度のあるアルミボックスです。
■ 高さ5タイプが追加となり、高さ10サイズ・幅8サイズ・奥行き7サイズの計270サイズ、色仕様2色から選択可能です。
■ 産業用コントローラー、工作機械用操作盤、オーディオアンプ、電源装置など様々な用途にご利用いただけます。

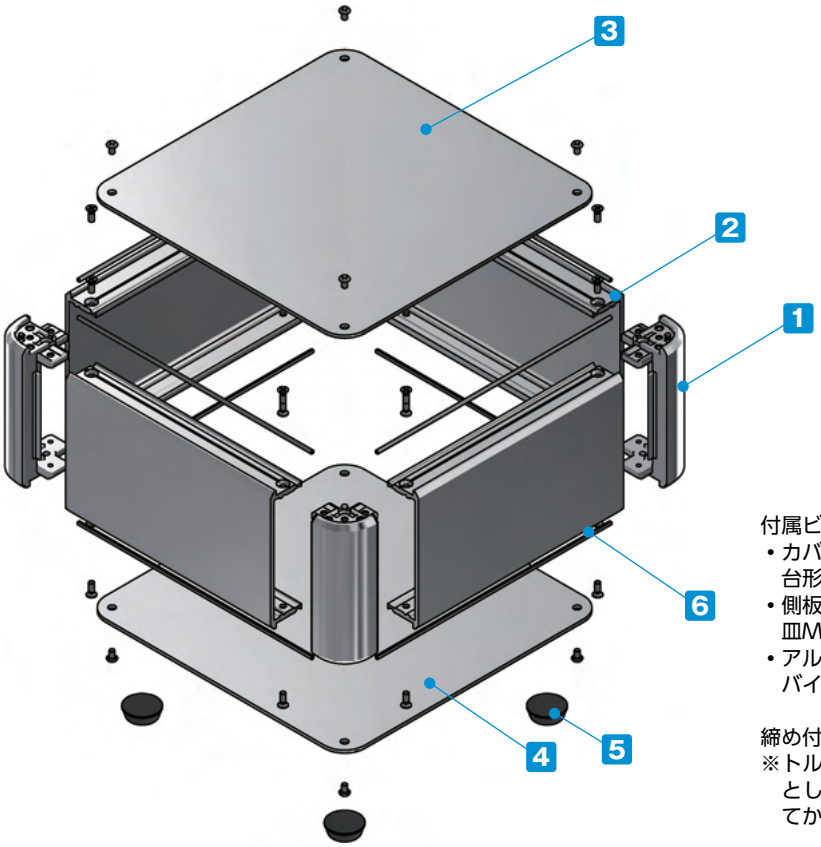

付属ビス：
- カバー、下カバー取付
  台形M3 x 5 ニッケル x 8~16
- 側板取付
  皿M3 x 8 ニッケル x 16
- アルミ足取付
  バインドM4 x 8 三価黒クロメート x 4

締め付けトルク：0.3～0.6N・m
※トルク値は使用条件により異なりますので参考値としてご利用いただき、必ずトルクテストを行ってからご使用下さい。

型番目次/Photo INDEX
プラスチックケース
キャリングケース
防水・防塵樹脂ボックス
防水・防塵アルミ/ステンレスボックス
端子ボックス/防水コネクタ/ケーブルグランド
アルミサッシケース
アルミフレーム/ヒートシンクケース
メタルケース
Raspberry Piケース/Okdo ROCKケース
フリーサイズケース/フリーサイズパネル
ラックケース
棚板/ラックパネル
電池ホルダー/電池ボックス/コイン電池
アクセサリー/機構部品
カスタム製品
技術資料/各種ご案内

構成内容

No.	名　称	個　数	材　質	色 / 表面処理
1	コーナーブロック	4	アルミダイキャスト ADC12	シルバー塗装・ブラック塗装（内部無処理）
2	側板	4	アルミ押出材 A6063S-T5	シルバー塗装（内部無処理）
3	カバー	1	アルミ板 A1100P	シルバー塗装（裏面導通処理）
4	下カバー	1	アルミ板 A1100P	シルバー塗装（裏面導通処理）
5	ゴム足 / アルミ足	4	合成ゴム / アルミ	ブラック（ゴム足）・アルマイト（アルミ足）
6	EMCシールドガスケット	8	導電性繊維（UL94V-0）	メタリックグレー

ケース型番は、下記 1～3 の項目を選択して下さい。

1 滑り止め足仕様選択

R ゴム足（ブラック）

A アルミ足（シルバー / アルマイト）

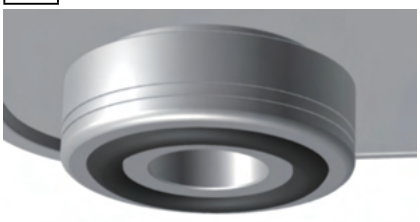

※ゴム足とアルミ足では価格が異なります。

2 カバー・下カバー取付ビス仕様選択

P プラス（シルバー / ニッケル）

H 六角（シルバー / ニッケル）

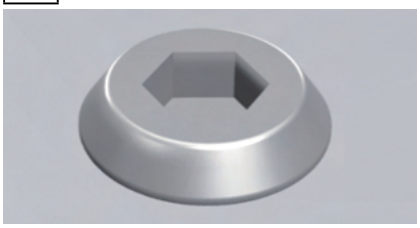

六角レンチ付

3 カラー 選択

下記2タイプの色からご選択下さい。

S S

S B

■ 型番記入方法は次ページをご覧下さい。

型番目次/Photo INDEX
プラスチックケース
キャリングケース
防水・防塵樹脂ボックス
防水・防塵アルミ/ステンレスボックス
端子ボックス/防水コネクタ/ケーブルグランド
アルミサッシケース
アルミフレーム/ヒートシンクケース
メタルケース
Raspberry Piケース/Okdo ROCKケース
フリーサイズケース/フリーサイズパネル
ラックケース
棚板/ラックパネル
電池ホルダー/電池ボックス/コイン電池
アクセサリー/機構部品
カスタム製品
技術資料/各種ご案内

型番記入方法

ご注文の際は□内へサイズと1～3の選択項目に合った記号を記入して下さい。

AUXE □ - □ - □ □ □ - □ □

H-W-D サイズ	1 足	2 ビス	3 カラー
P6－30～32型番・寸法表をご覧下さい。	R / A	P / H	SS / SB

型番例：H132.5・W300・D300mm、ゴム足、プラスビス、SBカラーの場合

➡ AUXE 133-30-30 RP-SB

オプション部品（別売）

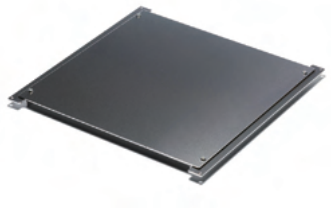

専用シャーシ
AUCシリーズ　P6−51～52

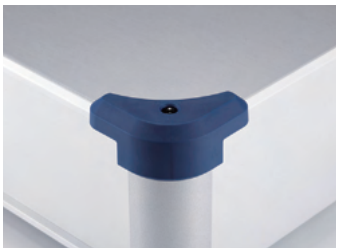

コーナーガード
AUCGシリーズ　P6−52

エラストマー取手
FM200　P14−21

アルミ取手
OHシリーズ　P14−23

モニターアーム
MARシリーズ　P14−27～28

型番目次/Photo INDEX
プラスチックケース
キャリングケース
防水・防塵樹脂ボックス
防水・防塵アルミ/ステンレスボックス
端子ボックス/防水コネクタ/ケーブルグランド
アルミサッシケース
アルミフレーム/ヒートシンクケース
メタルケース
Raspberry Piケース/Okdo ROCKケース
フリーサイズケース/フリーサイズパネル
ラックケース
棚板/ラックパネル
電池ホルダー/電池ボックス/コイン電池
アクセサリー/機構部品
カスタム製品
技術資料/各種ご案内

外観寸法図

■ 下記図面は代表共通図です。
各型番の詳細はホームページよりCAD図・PDF図、3DCADデータをダウンロードしてご確認下さい。

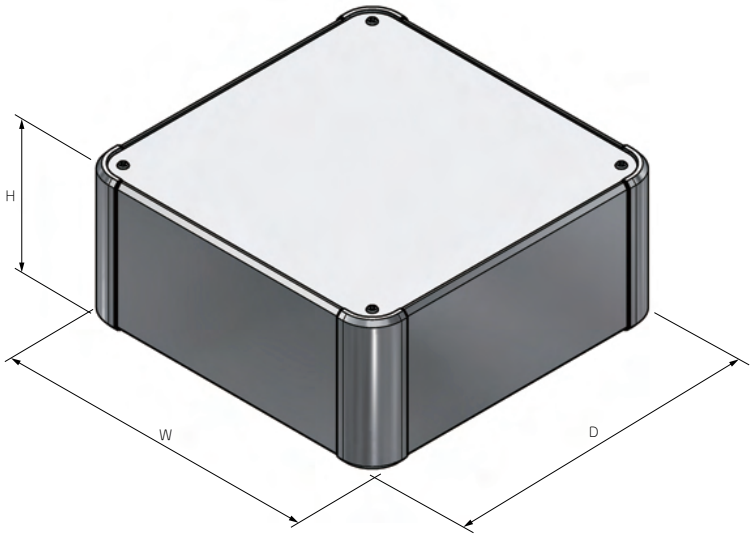

■ ゴム足/アルミ足から選択可能です。
ゴム足/アルミ足は高さサイズが異なります。

ゴム足

アルミ足

型番・寸法・標準価格

■ □□-□□には、滑り止め足・取付ビス・カラーの記号が入ります。

型　番	H	W	D	自重(kg)	標準価格(税別) Rタイプ	標準価格(税別) Aタイプ
AUXE 44-16-16□□-□□	44	160	160	0.7	10,420	11,760
AUXE 44-20-16□□-□□	44	200	160	0.8	10,970	12,330
AUXE 44-20-20□□-□□	44	200	200	0.9	11,610	12,940
AUXE 44-25-16□□-□□	44	250	160	1.0	11,600	12,930
AUXE 44-25-20□□-□□	44	250	200	1.1	12,270	13,610
AUXE 44-25-25□□-□□	44	250	250	1.3	13,280	14,630
AUXE 44-30-16□□-□□	44	300	160	1.1	12,200	13,560
AUXE 44-30-20□□-□□	44	300	200	1.3	12,940	14,290
AUXE 44-30-25□□-□□	44	300	250	1.5	14,070	15,400
AUXE 44-30-30□□-□□	44	300	300	1.7	15,020	16,370
AUXE 44-36-16□□-□□	44	360	160	1.2	13,280	14,630
AUXE 44-36-20□□-□□	44	360	200	1.5	13,840	15,200
AUXE 44-36-25□□-□□	44	360	250	1.7	15,120	16,460
AUXE 44-36-30□□-□□	44	360	300	2.0	16,350	17,690
AUXE 44-36-36□□-□□	44	360	360	2.3	17,720	19,060
AUXE 44-43-16□□-□□	44	430	160	1.5	14,230	15,600
AUXE 44-43-20□□-□□	44	430	200	1.7	15,220	16,570
AUXE 44-43-25□□-□□	44	430	250	2.0	16,170	17,510
AUXE 44-43-30□□-□□	44	430	300	2.3	17,100	18,430
AUXE 44-43-36□□-□□	44	430	360	2.6	18,590	19,940
AUXE 44-43-43□□-□□	44	430	430	3.0	20,380	21,740
AUXE 44-50-30□□-□□	44	500	300	2.6	19,220	20,630
AUXE 44-50-36□□-□□	44	500	360	3.0	20,650	22,050
AUXE 44-50-43□□-□□	44	500	430	3.4	22,400	23,790
AUXE 44-50-50□□-□□	44	500	500	3.9	24,760	26,150
AUXE 44-60-36□□-□□	44	600	360	3.5	22,590	23,980
AUXE 44-60-43□□-□□	44	600	430	4.0	24,630	26,020

型　番	H	W	D	自重(kg)	標準価格(税別) Rタイプ	標準価格(税別) Aタイプ
AUXE 66-16-16□□-□□	66	160	160	0.9	10,970	12,410
AUXE 66-20-16□□-□□	66	200	160	1.0	11,530	12,980
AUXE 66-20-20□□-□□	66	200	200	1.1	12,140	13,590
AUXE 66-25-16□□-□□	66	250	160	1.2	12,540	14,050
AUXE 66-25-20□□-□□	66	250	200	1.3	13,230	14,740
AUXE 66-25-25□□-□□	66	250	250	1.5	14,280	15,760
AUXE 66-30-16□□-□□	66	300	160	1.3	13,190	14,690
AUXE 66-30-20□□-□□	66	300	200	1.5	13,950	15,430
AUXE 66-30-25□□-□□	66	300	250	1.7	15,060	16,570
AUXE 66-30-30□□-□□	66	300	300	2.0	16,070	17,560
AUXE 66-36-16□□-□□	66	360	160	1.4	14,400	15,730
AUXE 66-36-20□□-□□	66	360	200	1.7	14,860	16,350
AUXE 66-36-25□□-□□	66	360	250	2.0	16,170	17,650
AUXE 66-36-30□□-□□	66	360	300	2.2	17,410	18,920
AUXE 66-36-36□□-□□	66	360	360	2.6	18,760	20,250
AUXE 66-43-16□□-□□	66	430	160	1.8	15,390	16,760
AUXE 66-43-20□□-□□	66	430	200	2.0	16,390	17,880
AUXE 66-43-25□□-□□	66	430	250	2.3	17,380	18,870
AUXE 66-43-30□□-□□	66	430	300	2.6	18,310	19,800
AUXE 66-43-36□□-□□	66	430	360	3.0	19,770	21,260
AUXE 66-43-43□□-□□	66	430	430	3.4	21,690	23,200
AUXE 66-50-30□□-□□	66	500	300	2.9	20,510	22,050
AUXE 66-50-36□□-□□	66	500	360	3.3	21,850	23,400
AUXE 66-50-43□□-□□	66	500	430	3.8	23,640	25,180
AUXE 66-50-50□□-□□	66	500	500	4.3	26,150	27,680
AUXE 66-60-36□□-□□	66	600	360	3.8	23,840	25,380
AUXE 66-60-43□□-□□	66	600	430	4.4	26,020	27,580

型番目次/Photo INDEX
プラスチックケース
キャリングケース
防水・防塵樹脂ボックス
防水・防塵アルミ/ステンレスボックス
端子ボックス/防水コネクタ/ケーブルグランド
アルミサッシケース
アルミフレーム/ヒートシンクケース
メタルケース
Raspberry Piケース/Okdo ROCKケース
フリーサイズケース/フリーサイズパネル
ラックケース
棚板/ラックパネル
電池ホルダー/電池ボックス/コイン電池
アクセサリー/機構部品
カスタム製品
技術資料/各種ご案内

型番・寸法・標準価格

■ □□-□□には、滑り止め足・取付ビス・カラーの記号が入ります。

型番	H	W	D	自重(kg)	標準価格(税別) Rタイプ	標準価格(税別) Aタイプ
AUXE 88-16-16□□-□□	88	160	160	1.0	11,850	13,290
AUXE 88-20-16□□-□□	88	200	160	1.1	12,470	13,940
AUXE 88-20-20□□-□□	88	200	200	1.3	13,170	14,620
AUXE 88-25-16□□-□□	88	250	160	1.3	13,500	15,000
AUXE 88-25-20□□-□□	88	250	200	1.5	14,250	15,760
AUXE 88-25-25□□-□□	88	250	250	1.7	15,270	16,760
AUXE 88-30-16□□-□□	88	300	160	1.5	14,120	15,610
AUXE 88-30-20□□-□□	88	300	200	1.7	14,940	16,430
AUXE 88-30-25□□-□□	88	300	250	1.9	16,020	17,530
AUXE 88-30-30□□-□□	88	300	300	2.2	17,000	18,510
AUXE 88-36-16□□-□□	88	360	160	1.6	15,360	16,740
AUXE 88-36-20□□-□□	88	360	200	1.9	15,950	17,440
AUXE 88-36-25□□-□□	88	360	250	2.2	17,220	18,710
AUXE 88-36-30□□-□□	88	360	300	2.4	18,460	19,940
AUXE 88-36-36□□-□□	88	360	360	2.8	19,890	21,390
AUXE 88-43-16□□-□□	88	430	160	1.9	16,410	17,810
AUXE 88-43-20□□-□□	88	430	200	2.2	17,560	19,060
AUXE 88-43-25□□-□□	88	430	250	2.5	18,540	20,020
AUXE 88-43-30□□-□□	88	430	300	2.8	19,450	20,930
AUXE 88-43-36□□-□□	88	430	360	3.2	20,990	22,480
AUXE 88-43-43□□-□□	88	430	430	3.6	23,000	24,500
AUXE 88-50-30□□-□□	88	500	300	3.2	21,660	23,210
AUXE 88-50-36□□-□□	88	500	360	3.6	23,120	24,660
AUXE 88-50-43□□-□□	88	500	430	4.1	24,990	26,540
AUXE 88-50-50□□-□□	88	500	500	4.6	27,510	29,040
AUXE 88-60-36□□-□□	88	600	360	4.1	25,180	26,730
AUXE 88-60-43□□-□□	88	600	430	4.7	27,470	29,030
NEW AUXE 99-16-16□□-□□	99	160	160	1.0	12,540	13,950
NEW AUXE 99-20-16□□-□□	99	200	160	1.1	13,200	14,600
NEW AUXE 99-20-20□□-□□	99	200	200	1.3	13,900	15,300
NEW AUXE 99-25-16□□-□□	99	250	160	1.3	13,880	15,270
NEW AUXE 99-25-20□□-□□	99	250	200	1.5	14,660	16,060
NEW AUXE 99-25-25□□-□□	99	250	250	1.7	15,740	17,150
NEW AUXE 99-30-16□□-□□	99	300	160	1.5	14,660	16,060
NEW AUXE 99-30-20□□-□□	99	300	200	1.7	15,480	16,870
NEW AUXE 99-30-25□□-□□	99	300	250	1.9	16,660	18,070
NEW AUXE 99-30-30□□-□□	99	300	300	2.2	17,770	19,160
NEW AUXE 99-36-16□□-□□	99	360	160	1.7	15,910	17,310
NEW AUXE 99-36-20□□-□□	99	360	200	1.9	16,570	17,960
NEW AUXE 99-36-25□□-□□	99	360	250	2.2	17,900	19,290
NEW AUXE 99-36-30□□-□□	99	360	300	2.5	19,290	20,700
NEW AUXE 99-36-36□□-□□	99	360	360	2.8	20,860	22,250
NEW AUXE 99-43-16□□-□□	99	430	160	2.0	16,850	18,240
NEW AUXE 99-43-20□□-□□	99	430	200	2.2	17,900	19,290
NEW AUXE 99-43-25□□-□□	99	430	250	2.5	18,880	20,280
NEW AUXE 99-43-30□□-□□	99	430	300	2.9	19,940	21,330
NEW AUXE 99-43-36□□-□□	99	430	360	3.3	21,630	23,030
NEW AUXE 99-43-43□□-□□	99	430	430	3.7	23,640	25,040
NEW AUXE 99-50-30□□-□□	99	500	300	3.2	22,350	23,740
NEW AUXE 99-50-36□□-□□	99	500	360	3.7	23,900	25,290
NEW AUXE 99-50-43□□-□□	99	500	430	4.2	25,770	27,160
NEW AUXE 99-50-50□□-□□	99	500	500	4.7	28,920	30,310
NEW AUXE 99-60-36□□-□□	99	600	360	4.2	26,470	27,860
NEW AUXE 99-60-43□□-□□	99	600	430	4.8	28,560	29,960

型番	H	W	D	自重(kg)	標準価格(税別) Rタイプ	標準価格(税別) Aタイプ
NEW AUXE115-16-16□□-□□	115	160	160	1.1	13,050	14,460
NEW AUXE115-20-16□□-□□	115	200	160	1.2	13,770	15,160
NEW AUXE115-20-20□□-□□	115	200	200	1.4	14,530	15,920
NEW AUXE115-25-16□□-□□	115	250	160	1.4	14,500	15,890
NEW AUXE115-25-20□□-□□	115	250	200	1.6	15,360	16,760
NEW AUXE115-25-25□□-□□	115	250	250	1.8	16,480	17,890
NEW AUXE115-30-16□□-□□	115	300	160	1.6	15,270	16,660
NEW AUXE115-30-20□□-□□	115	300	200	1.8	16,170	17,560
NEW AUXE115-30-25□□-□□	115	300	250	2.1	17,390	18,800
NEW AUXE115-30-30□□-□□	115	300	300	2.3	18,490	19,890
NEW AUXE115-36-16□□-□□	115	360	160	1.8	16,540	17,950
NEW AUXE115-36-20□□-□□	115	360	200	2.0	17,280	18,680
NEW AUXE115-36-25□□-□□	115	360	250	2.3	18,680	20,070
NEW AUXE115-36-30□□-□□	115	360	300	2.6	20,060	21,450
NEW AUXE115-36-36□□-□□	115	360	360	3.0	21,660	23,060
NEW AUXE115-43-16□□-□□	115	430	160	2.1	17,550	18,940
NEW AUXE115-43-20□□-□□	115	430	200	2.4	18,660	20,060
NEW AUXE115-43-25□□-□□	115	430	250	2.7	19,710	21,100
NEW AUXE115-43-30□□-□□	115	430	300	3.0	20,760	22,150
NEW AUXE115-43-36□□-□□	115	430	360	3.4	22,470	23,860
NEW AUXE115-43-43□□-□□	115	430	430	3.9	24,540	25,950
NEW AUXE115-50-30□□-□□	115	500	300	3.4	23,100	24,500
NEW AUXE115-50-36□□-□□	115	500	360	3.9	24,690	26,080
NEW AUXE115-50-43□□-□□	115	500	430	4.4	26,610	28,010
NEW AUXE115-50-50□□-□□	115	500	500	4.9	29,120	30,530
NEW AUXE115-60-36□□-□□	115	600	360	4.5	27,610	29,000
NEW AUXE115-60-43□□-□□	115	600	430	5.0	29,770	31,160
AUXE133-16-16□□-□□	132.5	160	160	1.3	13,430	14,880
AUXE133-20-16□□-□□	132.5	200	160	1.5	14,080	15,520
AUXE133-20-20□□-□□	132.5	200	200	1.7	14,770	16,240
AUXE133-25-16□□-□□	132.5	250	160	1.7	15,270	16,770
AUXE133-25-20□□-□□	132.5	250	200	1.9	16,050	17,550
AUXE133-25-25□□-□□	132.5	250	250	2.2	17,190	18,680
AUXE133-30-16□□-□□	132.5	300	160	1.9	16,010	17,510
AUXE133-30-20□□-□□	132.5	300	200	2.1	16,860	18,350
AUXE133-30-25□□-□□	132.5	300	250	2.4	18,080	19,560
AUXE133-30-30□□-□□	132.5	300	300	2.7	19,200	20,690
AUXE133-36-16□□-□□	132.5	360	160	2.2	17,440	18,820
AUXE133-36-20□□-□□	132.5	360	200	2.4	17,950	19,450
AUXE133-36-25□□-□□	132.5	360	250	2.7	19,340	20,850
AUXE133-36-30□□-□□	132.5	360	300	3.1	20,710	22,200
AUXE133-36-36□□-□□	132.5	360	360	3.4	22,240	23,730
AUXE133-43-16□□-□□	132.5	430	160	2.5	18,600	20,010
AUXE133-43-20□□-□□	132.5	430	200	2.8	19,670	21,170
AUXE133-43-25□□-□□	132.5	430	250	3.1	20,770	22,250
AUXE133-43-30□□-□□	132.5	430	300	3.5	21,810	23,290
AUXE133-43-36□□-□□	132.5	430	360	3.9	23,430	24,930
AUXE133-43-43□□-□□	132.5	430	430	4.4	25,560	27,060
AUXE133-50-30□□-□□	132.5	500	300	3.9	24,250	25,790
AUXE133-50-36□□-□□	132.5	500	360	4.4	25,790	27,340
AUXE133-50-43□□-□□	132.5	500	430	4.9	27,790	29,330
AUXE133-50-50□□-□□	132.5	500	500	5.5	30,440	32,000
AUXE133-60-36□□-□□	132.5	600	360	5.0	28,140	29,700
AUXE133-60-43□□-□□	132.5	600	430	5.7	30,550	32,100

型番目次/Photo INDEX
プラスチックケース
キャリングケース
防水・防塵樹脂ボックス
防水・防塵アルミ/ステンレスボックス
端子ボックス/防水コネクタ/ケーブルグランド
アルミサッシケース
アルミフレーム/ヒートシンクケース
メタルケース
Raspberry Piケース/Okdo ROCKケース
フリーサイズケース/フリーサイズパネル
ラックケース
棚板/ラックパネル
電池ホルダー/電池ボックス/コイン電池
アクセサリー/機構部品
カスタム製品
技術資料/各種ご案内

型番・寸法・標準価格

■ □□-□□には、滑り止め足・取付ビス・カラーの記号が入ります。

型　番	H	W	D	自重(kg)	標準価格(税別) Rタイプ	標準価格(税別) Aタイプ
NEW AUXE149-16-16□□-□□	149	160	160	1.3	15,120	16,520
NEW AUXE149-20-16□□-□□	149	200	160	1.5	16,000	17,390
NEW AUXE149-20-20□□-□□	149	200	200	1.7	16,930	18,340
NEW AUXE149-25-16□□-□□	149	250	160	1.7	16,860	18,250
NEW AUXE149-25-20□□-□□	149	250	200	2.0	17,890	19,280
NEW AUXE149-25-25□□-□□	149	250	250	2.2	19,180	20,580
NEW AUXE149-30-16□□-□□	149	300	160	2.0	18,090	19,490
NEW AUXE149-30-20□□-□□	149	300	200	2.2	19,160	20,570
NEW AUXE149-30-25□□-□□	149	300	250	2.5	20,570	21,960
NEW AUXE149-30-30□□-□□	149	300	300	2.8	22,140	23,540
NEW AUXE149-36-16□□-□□	149	360	160	2.2	19,840	21,230
NEW AUXE149-36-20□□-□□	149	360	200	2.5	20,720	22,130
NEW AUXE149-36-25□□-□□	149	360	250	2.8	22,290	23,680
NEW AUXE149-36-30□□-□□	149	360	300	3.2	24,190	25,580
NEW AUXE149-36-36□□-□□	149	360	360	3.6	26,270	27,670
NEW AUXE149-43-16□□-□□	149	430	160	2.6	21,310	22,700
NEW AUXE149-43-20□□-□□	149	430	200	2.9	22,640	24,040
NEW AUXE149-43-25□□-□□	149	430	250	3.3	23,850	25,240
NEW AUXE149-43-30□□-□□	149	430	300	3.6	25,390	26,800
NEW AUXE149-43-36□□-□□	149	430	360	4.1	27,620	29,030
NEW AUXE149-43-43□□-□□	149	430	430	4.6	30,030	31,440
NEW AUXE149-50-30□□-□□	149	500	300	4.1	27,600	28,990
NEW AUXE149-50-36□□-□□	149	500	360	4.6	29,610	31,000
NEW AUXE149-50-43□□-□□	149	500	430	5.1	31,790	33,180
NEW AUXE149-50-50□□-□□	149	500	500	5.7	35,580	36,980
NEW AUXE149-60-36□□-□□	149	600	360	5.2	34,440	35,850
NEW AUXE149-60-43□□-□□	149	600	430	5.9	36,990	38,390
AUXE177-16-16□□-□□	177	160	160	1.5	16,050	17,610
AUXE177-20-16□□-□□	177	200	160	1.7	16,910	18,470
AUXE177-20-20□□-□□	177	200	200	1.9	17,850	19,420
AUXE177-25-16□□-□□	177	250	160	1.9	17,790	19,360
AUXE177-25-20□□-□□	177	250	200	2.2	18,800	20,360
AUXE177-25-25□□-□□	177	250	250	2.5	20,130	21,690
AUXE177-30-16□□-□□	177	300	160	2.2	19,030	20,630
AUXE177-30-20□□-□□	177	300	200	2.4	20,120	21,710
AUXE177-30-25□□-□□	177	300	250	2.8	21,590	23,180
AUXE177-30-30□□-□□	177	300	300	3.1	22,920	24,500
AUXE177-36-16□□-□□	177	360	160	2.5	20,640	22,210
AUXE177-36-20□□-□□	177	360	200	2.8	21,510	23,100
AUXE177-36-25□□-□□	177	360	250	3.1	23,160	24,760
AUXE177-36-30□□-□□	177	360	300	3.5	24,800	26,400
AUXE177-36-36□□-□□	177	360	360	3.9	26,730	28,320
AUXE177-43-16□□-□□	177	430	160	2.9	22,130	23,730
AUXE177-43-20□□-□□	177	430	200	3.2	23,480	25,090
AUXE177-43-25□□-□□	177	430	250	3.6	24,770	26,360
AUXE177-43-30□□-□□	177	430	300	4.0	26,050	27,640
AUXE177-43-36□□-□□	177	430	360	4.5	28,120	29,700
AUXE177-43-43□□-□□	177	430	430	5.0	30,570	32,180
AUXE177-50-30□□-□□	177	500	300	4.4	28,980	30,600
AUXE177-50-36□□-□□	177	500	360	5.0	30,950	32,580
AUXE177-50-43□□-□□	177	500	430	5.6	33,290	34,900
AUXE177-50-50□□-□□	177	500	500	6.2	36,820	38,430
AUXE177-60-36□□-□□	177	600	360	5.7	35,050	36,660
AUXE177-60-43□□-□□	177	600	430	6.4	37,740	39,350

型　番	H	W	D	自重(kg)	標準価格(税別) Rタイプ	標準価格(税別) Aタイプ
NEW AUXE222-16-16□□-□□	221.5	161	161	1.7	18,770	20,180
NEW AUXE222-20-16□□-□□	221.5	201	161	2.0	19,970	21,370
NEW AUXE222-20-20□□-□□	221.5	201	201	2.2	21,220	22,610
NEW AUXE222-25-16□□-□□	221.5	251	161	2.3	21,430	22,820
NEW AUXE222-25-20□□-□□	221.5	251	201	2.5	22,870	24,260
NEW AUXE222-25-25□□-□□	221.5	251	251	2.9	24,760	26,150
NEW AUXE222-30-16□□-□□	221.5	301	161	2.6	22,590	23,980
NEW AUXE222-30-20□□-□□	221.5	301	201	2.8	23,970	25,370
NEW AUXE222-30-25□□-□□	221.5	301	251	3.2	25,970	27,380
NEW AUXE222-30-30□□-□□	221.5	301	301	3.6	27,400	28,800
NEW AUXE222-36-16□□-□□	221.5	361	161	2.9	24,400	25,790
NEW AUXE222-36-20□□-□□	221.5	361	201	3.2	25,610	27,000
NEW AUXE222-36-25□□-□□	221.5	361	251	3.6	27,790	29,180
NEW AUXE222-36-30□□-□□	221.5	361	301	4.0	29,510	30,920
NEW AUXE222-36-36□□-□□	221.5	361	361	4.5	31,670	33,060
NEW AUXE222-43-16□□-□□	221.5	431	161	3.3	26,050	27,450
NEW AUXE222-43-20□□-□□	221.5	431	201	3.7	27,690	29,100
NEW AUXE222-43-25□□-□□	221.5	431	251	4.1	29,510	30,920
NEW AUXE222-43-30□□-□□	221.5	431	301	4.5	30,890	32,300
NEW AUXE222-43-36□□-□□	221.5	431	361	5.1	33,180	34,590
NEW AUXE222-43-43□□-□□	221.5	431	431	5.7	35,740	37,130
NEW AUXE222-50-30□□-□□	221.5	501	301	5.1	36,980	38,370
NEW AUXE222-50-36□□-□□	221.5	501	361	5.6	39,130	40,530
NEW AUXE222-50-43□□-□□	221.5	501	431	6.3	41,450	42,850
NEW AUXE222-50-50□□-□□	221.5	501	501	6.9	47,790	49,180
NEW AUXE222-60-36□□-□□	221.5	601	361	6.4	42,960	44,370
NEW AUXE222-60-43□□-□□	221.5	601	431	7.1	45,780	47,180
NEW AUXE266-16-16□□-□□	265.9	161	161	2.2	20,570	21,960
NEW AUXE266-20-16□□-□□	265.9	201	161	2.4	21,830	23,220
NEW AUXE266-20-20□□-□□	265.9	201	201	2.7	23,160	24,570
NEW AUXE266-25-16□□-□□	265.9	251	161	2.8	23,390	24,780
NEW AUXE266-25-20□□-□□	265.9	251	201	3.1	24,920	26,310
NEW AUXE266-25-25□□-□□	265.9	251	251	3.5	26,930	28,320
NEW AUXE266-30-16□□-□□	265.9	301	161	3.2	24,710	26,110
NEW AUXE266-30-20□□-□□	265.9	301	201	3.5	26,180	27,580
NEW AUXE266-30-25□□-□□	265.9	301	251	3.9	28,300	29,690
NEW AUXE266-30-30□□-□□	265.9	301	301	4.4	29,870	31,270
NEW AUXE266-36-16□□-□□	265.9	361	161	3.6	26,750	28,140
NEW AUXE266-36-20□□-□□	265.9	361	201	4.0	28,040	29,440
NEW AUXE266-36-25□□-□□	265.9	361	251	4.4	30,330	31,730
NEW AUXE266-36-30□□-□□	265.9	361	301	4.9	32,240	33,630
NEW AUXE266-36-36□□-□□	265.9	361	361	5.4	34,600	35,990
NEW AUXE266-43-16□□-□□	265.9	431	161	4.1	30,990	32,380
NEW AUXE266-43-20□□-□□	265.9	431	201	4.5	32,750	34,140
NEW AUXE266-43-25□□-□□	265.9	431	251	5.0	34,660	36,060
NEW AUXE266-43-30□□-□□	265.9	431	301	5.5	36,200	37,610
NEW AUXE266-43-36□□-□□	265.9	431	361	6.1	38,720	40,110
NEW AUXE266-43-43□□-□□	265.9	431	431	6.8	43,900	45,290
NEW AUXE266-50-30□□-□□	265.9	501	301	6.1	40,360	41,750
NEW AUXE266-50-36□□-□□	265.9	501	361	6.8	42,750	44,140
NEW AUXE266-50-43□□-□□	265.9	501	431	7.5	47,670	49,060
NEW AUXE266-50-50□□-□□	265.9	501	501	8.3	52,690	54,090
NEW AUXE266-60-36□□-□□	265.9	601	361	7.7	47,180	48,570
NEW AUXE266-60-43□□-□□	265.9	601	431	8.5	52,600	54,000

AU SERIES アルミサッシケース

NEW SIZE

■ カスタム製品（穴加工・インクジェット印刷・表面シート製作）についてはP15－1～63をご覧下さい。
■ カスタム製品のリピート注文品は5%割引致します。

■ 前後のパネルが差込式でスッキリした外観のデスクトップ型ケースです。
■ 高さ5タイプが追加となり、高さ10サイズ・幅7サイズ・奥行き7サイズの計430サイズ、色仕様4色から選択可能です。
■ 滑り止め足はエラストマー製ゴム足タイプとアルマイト処理された高級感のあるアルミ足タイプから選択可能です。
■ 測定器、コントローラー、産業用組込みコンピュータ、電源装置、オーディオアンプなど様々な用途にご利用いただけます。

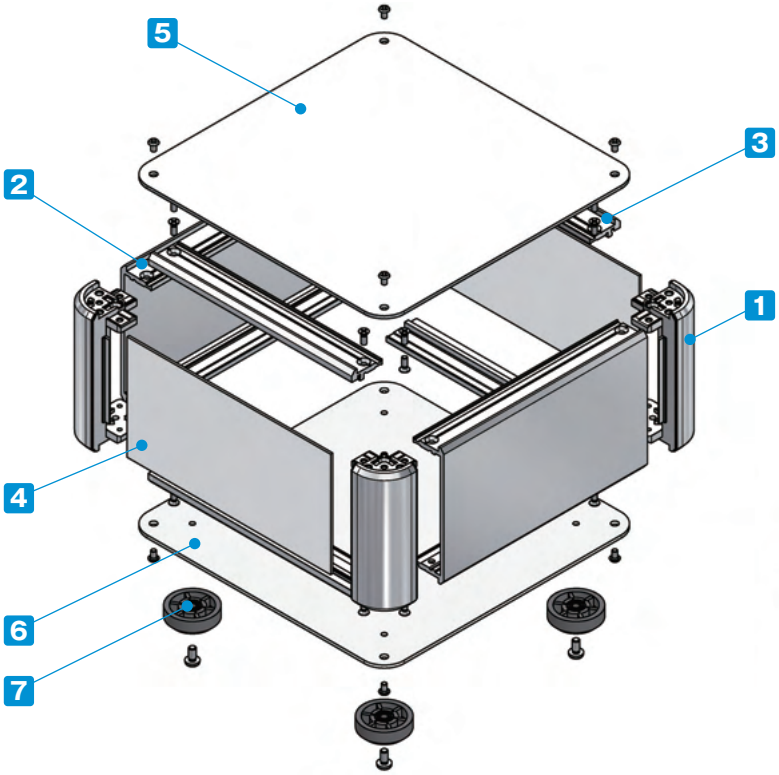

付属ビス：
- カバー、下カバー取付
  台形M3×5 ニッケル/三価黒クロメート×8～16
- フレーム、側板取付
  皿M3×8 ニッケル×16
- ゴム足、アルミ足取付
  バインドM4×8 三価黒クロメート×4

締め付けトルク：0.3～0.6N・m
※トルク値は使用条件により異なりますので参考値としてご利用いただき、必ずトルクテストを行ってからご使用下さい。

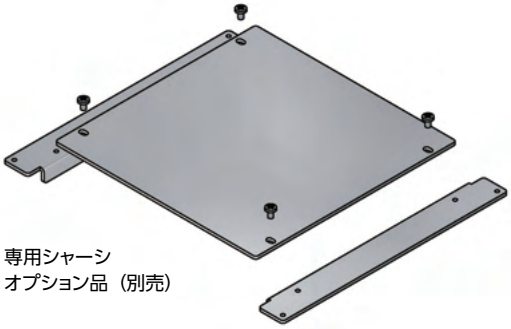

専用シャーシ
オプション品（別売）

型番目次/Photo INDEX
プラスチックケース
キャリングケース
防水・防塵樹脂ボックス
防水・防塵アルミ/ステンレスボックス
端子ボックス/防水コネクタ/ケーブルグランド
アルミサッシケース
アルミフレーム/ヒートシンクケース
メタルケース
Raspberry Piケース/Okdo ROCKケース
フリーサイズケース/フリーサイズパネル
ラックケース
棚板/ラックパネル
電池ホルダー/電池ボックス/コイン電池
アクセサリー/機構部品
カスタム製品
技術資料/各種ご案内

構成内容

No.	名 称	個 数	材 質	色 / 表面処理
1	コーナーブロック	4	アルミダイキャスト ADC12	シルバー塗装・ブラック塗装（内部無処理）
2	側板	2	アルミ押出材 A6063S-T5	シルバー・ブラック / アルマイト＆クリア塗装
3	フレーム	4	アルミ押出材 A6063S-T5	シルバー・ブラック / アルマイト＆クリア塗装
4	パネル	2	アルミ板 A1100P	シルバーアルマイト・ブラックアルマイト
5	カバー	1	アルミ板 A1100P	シルバーアルマイト・ブラックアルマイト
6	下カバー	1	アルミ板 A1100P	シルバーアルマイト・ブラックアルマイト
7	ゴム足 / アルミ足	4	TPE（エラストマー）/ アルミ	ブラック（ゴム足）・アルマイト（アルミ足）

ケース型番は、下記 1～3 の項目を選択して下さい。

1 滑り止め足仕様選択

R ゴム足（ブラック）

A アルミ足（シルバー / アルマイト / ブラック / アルマイト）

※アルミ足の色は下カバーと同色となります。
※ゴム足とアルミ足では価格が異なります。

2 カバー・下カバー取付ビス仕様選択

P プラス（シルバー / ニッケル / ブラック / 三価黒クロメート）

H 六角（シルバー / ニッケル / ブラック / 三価黒クロメート）

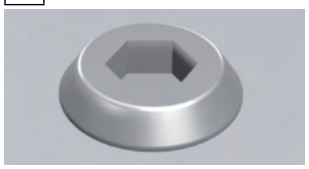

六角レンチ付

※ビスの色はカバー・下カバーの色と同色となります。

3 カラー 選択

下記4タイプの色からご選択下さい。

S S

S B

B S

B B

型番記入方法　ご注文の際は□内へサイズと1～3の選択項目に合った記号を記入して下さい。

AU □ - □ - □　□ □ - □ □

H-W-D サイズ
P6－5～8型番・寸法表をご覧下さい。

1 足　R / A
2 ビス　P / H
3 カラー　SS / SB / BS / BB

型番例：H88・W300・D200mm、アルミ足、六角ビス、BSカラーの場合

➡ **AU 88-30-20 AH-BS**

オプション部品（別売）

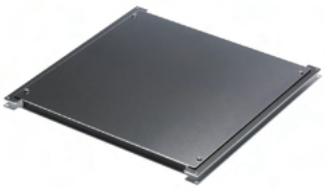

専用シャーシ
AUCシリーズ　P6–51～52

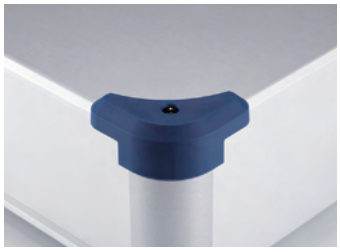

コーナーガード
AUCGシリーズ　P6–52

エラストマー取手
FM200　P14–21

チルトレッグ
TLWシリーズ　P14–17

外観寸法図

■ 下記図面は代表共通図です。
各型番の詳細はホームページよりCAD図・PDF図、3DCADデータをダウンロードしてご確認下さい。

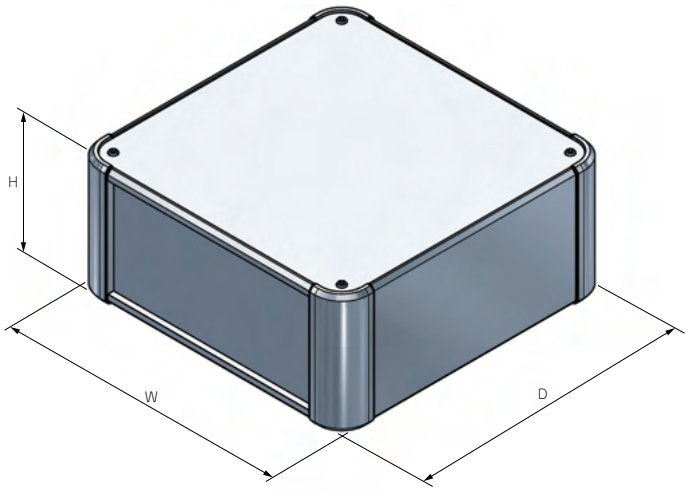

■ ゴム足/アルミ足から選択可能です。
ゴム足/アルミ足は高さサイズが異なります。

ゴム足

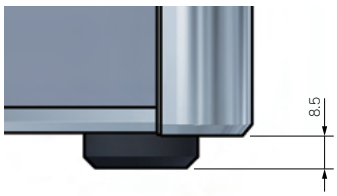

アルミ足

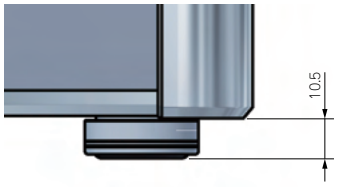

型番・寸法・標準価格

■ □□-□□には、滑り止め足・取付ビス・カラーの記号が入ります。

型　番	H	W	D	自重(kg)	標準価格(税別) Rタイプ	標準価格(税別) Aタイプ
AU 44-16-16□□-□□	44	160	160	0.7	8,570	9,820
AU 44-16-20□□-□□	44	160	200	0.8	9,050	10,310
AU 44-16-25□□-□□	44	160	250	1.0	9,550	10,800
AU 44-16-30□□-□□	44	160	300	1.1	10,020	11,270
AU 44-16-36□□-□□	44	160	360	1.3	11,030	12,280
AU 44-16-43□□-□□	44	160	430	1.5	11,970	13,230
AU 44-20-16□□-□□	44	200	160	0.8	9,150	10,410
AU 44-20-20□□-□□	44	200	200	0.9	9,720	10,990
AU 44-20-25□□-□□	44	200	250	1.1	10,280	11,540
AU 44-20-30□□-□□	44	200	300	1.3	10,860	12,110
AU 44-20-36□□-□□	44	200	360	1.5	11,720	12,980
AU 44-20-43□□-□□	44	200	430	1.7	13,130	14,370
AU 44-25-16□□-□□	44	250	160	1.0	10,070	11,360
AU 44-25-20□□-□□	44	250	200	1.1	10,750	12,050
AU 44-25-25□□-□□	44	250	250	1.3	11,850	13,150
AU 44-25-30□□-□□	44	250	300	1.5	12,570	13,880
AU 44-25-36□□-□□	44	250	360	1.7	13,690	14,990
AU 44-25-43□□-□□	44	250	430	2.0	14,660	15,950
AU 44-30-16□□-□□	44	300	160	1.1	10,760	12,060
AU 44-30-20□□-□□	44	300	200	1.3	11,530	12,810
AU 44-30-25□□-□□	44	300	250	1.5	12,770	14,070
AU 44-30-30□□-□□	44	300	300	1.7	13,760	15,050
AU 44-30-36□□-□□	44	300	360	2.0	15,280	16,580
AU 44-30-43□□-□□	44	300	430	2.3	15,800	17,100
AU 44-30-50□□-□□	44	300	500	2.6	17,590	18,880
AU 44-36-16□□-□□	44	360	160	1.3	12,110	13,430
AU 44-36-20□□-□□	44	360	200	1.5	12,740	14,070
AU 44-36-25□□-□□	44	360	250	1.7	14,230	15,550
AU 44-36-30□□-□□	44	360	300	2.0	15,660	16,980
AU 44-36-36□□-□□	44	360	360	2.2	17,250	18,550
AU 44-36-43□□-□□	44	360	430	2.6	17,960	19,280
AU 44-36-50□□-□□	44	360	500	3.0	19,610	20,930
AU 44-43-16□□-□□	44	430	160	1.5	13,330	14,660
AU 44-43-20□□-□□	44	430	200	1.7	14,460	15,780
AU 44-43-25□□-□□	44	430	250	2.0	15,450	16,770
AU 44-43-30□□-□□	44	430	300	2.3	16,410	17,740
AU 44-43-36□□-□□	44	430	360	2.6	18,200	19,520
AU 44-43-43□□-□□	44	430	430	3.0	20,300	21,610
AU 44-43-50□□-□□	44	430	500	3.4	21,720	23,050
AU 44-50-30□□-□□	44	500	300	2.6	19,560	20,950
AU 44-50-36□□-□□	44	500	360	3.0	21,250	22,630
AU 44-50-43□□-□□	44	500	430	3.4	23,200	24,580
AU 44-50-50□□-□□	44	500	500	3.9	26,270	27,660

型　番	H	W	D	自重(kg)	標準価格(税別) Rタイプ	標準価格(税別) Aタイプ
AU 66-16-16□□-□□	66	160	160	0.9	8,830	10,200
AU 66-16-20□□-□□	66	160	200	1.0	9,380	10,750
AU 66-16-25□□-□□	66	160	250	1.2	9,900	11,280
AU 66-16-30□□-□□	66	160	300	1.3	10,470	11,840
AU 66-16-36□□-□□	66	160	360	1.5	11,620	12,920
AU 66-16-43□□-□□	66	160	430	1.7	12,640	13,940
AU 66-20-16□□-□□	66	200	160	1.0	9,420	10,800
AU 66-20-20□□-□□	66	200	200	1.1	10,070	11,430
AU 66-20-25□□-□□	66	200	250	1.3	10,990	12,400
AU 66-20-30□□-□□	66	200	300	1.5	11,650	13,050
AU 66-20-36□□-□□	66	200	360	1.7	12,640	14,050
AU 66-20-43□□-□□	66	200	430	2.0	14,370	15,790
AU 66-25-16□□-□□	66	250	160	1.1	10,360	11,780
AU 66-25-20□□-□□	66	250	200	1.3	11,100	12,520
AU 66-25-25□□-□□	66	250	250	1.5	12,270	13,680
AU 66-25-30□□-□□	66	250	300	1.7	13,090	14,480
AU 66-25-36□□-□□	66	250	360	2.0	14,340	15,740
AU 66-25-43□□-□□	66	250	430	2.3	15,560	16,970
AU 66-30-16□□-□□	66	300	160	1.3	11,080	12,480
AU 66-30-20□□-□□	66	300	200	1.5	11,930	13,320
AU 66-30-25□□-□□	66	300	250	1.7	13,230	14,630
AU 66-30-30□□-□□	66	300	300	1.9	14,350	15,760
AU 66-30-36□□-□□	66	300	360	2.2	16,020	17,440
AU 66-30-43□□-□□	66	300	430	2.6	16,760	18,150
AU 66-30-50□□-□□	66	300	500	2.9	18,760	20,180
AU 66-36-16□□-□□	66	360	160	1.5	12,280	13,620
AU 66-36-20□□-□□	66	360	200	1.7	12,930	14,340
AU 66-36-25□□-□□	66	360	250	1.9	14,500	15,910
AU 66-36-30□□-□□	66	360	300	2.2	16,050	17,450
AU 66-36-36□□-□□	66	360	360	2.5	17,740	19,150
AU 66-36-43□□-□□	66	360	430	2.9	18,620	20,020
AU 66-36-50□□-□□	66	360	500	3.3	20,410	21,830
AU 66-43-16□□-□□	66	430	160	1.7	13,900	15,270
AU 66-43-20□□-□□	66	430	200	1.9	14,700	16,120
AU 66-43-25□□-□□	66	430	250	2.2	15,760	17,170
AU 66-43-30□□-□□	66	430	300	2.5	16,800	18,220
AU 66-43-36□□-□□	66	430	360	2.9	18,660	20,060
AU 66-43-43□□-□□	66	430	430	3.3	21,060	22,480
AU 66-43-50□□-□□	66	430	500	3.7	22,540	23,950
AU 66-50-30□□-□□	66	500	300	2.8	19,820	21,260
AU 66-50-36□□-□□	66	500	360	3.3	21,500	22,940
AU 66-50-43□□-□□	66	500	430	3.7	23,640	25,100
AU 66-50-50□□-□□	66	500	500	4.2	27,010	28,470

型番目次/Photo INDEX
プラスチックケース
キャリングケース
防水・防塵樹脂ボックス
防水・防塵アルミ/ステンレスボックス
端子ボックス/防水コネクタ/ケーブルグランド
アルミサッシケース
アルミフレーム/ヒートシンクケース
メタルケース
Raspberry Piケース/Okdo ROCKケース
フリーサイズケース/フリーサイズパネル
ラックケース
棚板/ラックパネル
電池ホルダー/電池ボックス/コイン電池
アクセサリー/機構部品
カスタム製品
技術資料/各種ご案内

型番・寸法・標準価格

■ □□-□□には、滑り止め足・取付ビス・カラーの記号が入ります。

型　番	H	W	D	自重 (kg)	標準価格(税別) Rタイプ	標準価格(税別) Aタイプ
AU 88-16-16□□-□□	88	160	160	0.9	9,220	10,600
AU 88-16-20□□-□□	88	160	200	1.1	9,820	11,190
AU 88-16-25□□-□□	88	160	250	1.3	10,360	11,730
AU 88-16-30□□-□□	88	160	300	1.4	10,940	12,310
AU 88-16-36□□-□□	88	160	360	1.7	12,170	13,480
AU 88-16-43□□-□□	88	160	430	1.9	13,230	14,530
AU 88-20-16□□-□□	88	200	160	1.1	9,850	11,220
AU 88-20-20□□-□□	88	200	200	1.2	10,530	11,910
AU 88-20-25□□-□□	88	200	250	1.4	11,490	12,910
AU 88-20-30□□-□□	88	200	300	1.6	12,190	13,610
AU 88-20-36□□-□□	88	200	360	1.8	13,230	14,640
AU 88-20-43□□-□□	88	200	430	2.1	15,020	16,430
AU 88-25-16□□-□□	88	250	160	1.2	10,870	12,280
AU 88-25-20□□-□□	88	250	200	1.4	11,650	13,050
AU 88-25-25□□-□□	88	250	250	1.6	12,830	14,240
AU 88-25-30□□-□□	88	250	300	1.8	13,660	15,080
AU 88-25-36□□-□□	88	250	360	2.1	14,970	16,390
AU 88-25-43□□-□□	88	250	430	2.4	16,250	17,660
AU 88-30-16□□-□□	88	300	160	1.4	11,620	13,040
AU 88-30-20□□-□□	88	300	200	1.6	12,510	13,910
AU 88-30-25□□-□□	88	300	250	1.8	13,840	15,260
AU 88-30-30□□-□□	88	300	300	2.1	14,990	16,400
AU 88-30-36□□-□□	88	300	360	2.4	16,730	18,140
AU 88-30-43□□-□□	88	300	430	2.7	17,500	18,920
AU 88-30-50□□-□□	88	300	500	3.1	19,580	20,980
AU 88-36-16□□-□□	88	360	160	1.6	12,890	14,220
AU 88-36-20□□-□□	88	360	200	1.8	13,550	14,960
AU 88-36-25□□-□□	88	360	250	2.1	15,150	16,570
AU 88-36-30□□-□□	88	360	300	2.3	16,730	18,140
AU 88-36-36□□-□□	88	360	360	2.7	18,470	19,880
AU 88-36-43□□-□□	88	360	430	3.1	19,400	20,820
AU 88-36-50□□-□□	88	360	500	3.5	21,260	22,680
AU 88-43-16□□-□□	88	430	160	1.8	14,580	15,950
AU 88-43-20□□-□□	88	430	200	2.1	15,390	16,800
AU 88-43-25□□-□□	88	430	250	2.4	16,470	17,890
AU 88-43-30□□-□□	88	430	300	2.7	17,550	18,960
AU 88-43-36□□-□□	88	430	360	3.1	19,450	20,860
AU 88-43-43□□-□□	88	430	430	3.5	21,910	23,330
AU 88-43-50□□-□□	88	430	500	4.0	23,460	24,860
AU 88-50-30□□-□□	88	500	300	3.0	20,650	22,110
AU 88-50-36□□-□□	88	500	360	3.4	22,400	23,850
AU 88-50-43□□-□□	88	500	430	3.9	24,590	26,030
AU 88-50-50□□-□□	88	500	500	4.4	28,030	29,490
NEW AU 99-16-16□□-□□	99	160	160	1.0	9,490	10,880
NEW AU 99-16-20□□-□□	99	160	200	1.1	10,080	11,480
NEW AU 99-16-25□□-□□	99	160	250	1.3	10,680	12,070
NEW AU 99-16-30□□-□□	99	160	300	1.4	11,270	12,670
NEW AU 99-16-36□□-□□	99	160	360	1.7	12,450	13,840
NEW AU 99-16-43□□-□□	99	160	430	1.9	13,560	14,960
NEW AU 99-20-16□□-□□	99	200	160	1.1	10,440	11,840
NEW AU 99-20-20□□-□□	99	200	200	1.2	11,140	12,530
NEW AU 99-20-25□□-□□	99	200	250	1.4	11,840	13,230
NEW AU 99-20-30□□-□□	99	200	300	1.6	12,540	13,950
NEW AU 99-20-36□□-□□	99	200	360	1.9	13,650	15,050
NEW AU 99-20-43□□-□□	99	200	430	2.2	15,260	16,650
NEW AU 99-25-16□□-□□	99	250	160	1.2	11,210	12,600
NEW AU 99-25-20□□-□□	99	250	200	1.4	12,000	13,390
NEW AU 99-25-25□□-□□	99	250	250	1.6	13,190	14,580
NEW AU 99-25-30□□-□□	99	250	300	1.9	14,050	15,450
NEW AU 99-25-36□□-□□	99	250	360	2.1	15,380	16,770
NEW AU 99-25-43□□-□□	99	250	430	2.5	16,470	17,880
NEW AU 99-30-16□□-□□	99	300	160	1.4	11,910	13,310
NEW AU 99-30-20□□-□□	99	300	200	1.6	12,790	14,180
NEW AU 99-30-25□□-□□	99	300	250	1.9	14,140	15,540
NEW AU 99-30-30□□-□□	99	300	300	2.1	15,260	16,650
NEW AU 99-30-36□□-□□	99	300	360	2.4	17,030	18,420
NEW AU 99-30-43□□-□□	99	300	430	2.8	17,650	19,050
NEW AU 99-30-50□□-□□	99	300	500	3.1	19,770	21,160
NEW AU 99-36-16□□-□□	99	360	160	1.6	13,160	14,560
NEW AU 99-36-20□□-□□	99	360	200	1.8	13,910	15,320
NEW AU 99-36-25□□-□□	99	360	250	2.1	15,490	16,890
NEW AU 99-36-30□□-□□	99	360	300	2.4	17,040	18,430
NEW AU 99-36-36□□-□□	99	360	360	2.7	18,820	20,230
NEW AU 99-36-43□□-□□	99	360	430	3.2	19,660	21,050
NEW AU 99-36-50□□-□□	99	360	500	3.6	21,550	22,940
NEW AU 99-43-16□□-□□	99	430	160	1.8	14,960	16,350
NEW AU 99-43-20□□-□□	99	430	200	2.1	16,230	17,620
NEW AU 99-43-25□□-□□	99	430	250	2.4	17,320	18,710
NEW AU 99-43-30□□-□□	99	430	300	2.7	18,430	19,840
NEW AU 99-43-36□□-□□	99	430	360	3.1	20,480	21,890
NEW AU 99-43-43□□-□□	99	430	430	3.6	22,820	24,230
NEW AU 99-43-50□□-□□	99	430	500	4.0	24,520	25,910
NEW AU 99-50-30□□-□□	99	500	300	3.1	21,410	22,810
NEW AU 99-50-36□□-□□	99	500	360	3.5	23,290	24,700
NEW AU 99-50-43□□-□□	99	500	430	4.0	25,450	26,860
NEW AU 99-50-50□□-□□	99	500	500	4.5	28,890	30,290
NEW AU115-16-16□□-□□	115	160	160	1.0	9,830	11,220
NEW AU115-16-20□□-□□	115	160	200	1.2	10,440	11,840
NEW AU115-16-25□□-□□	115	160	250	1.4	11,040	12,450
NEW AU115-16-30□□-□□	115	160	300	1.5	11,680	13,090
NEW AU115-16-36□□-□□	115	160	360	1.8	12,910	14,300
NEW AU115-16-43□□-□□	115	160	430	2.1	14,030	15,430
NEW AU115-20-16□□-□□	115	200	160	1.2	10,810	12,200
NEW AU115-20-20□□-□□	115	200	200	1.3	11,540	12,930
NEW AU115-20-25□□-□□	115	200	250	1.5	12,250	13,650
NEW AU115-20-30□□-□□	115	200	300	1.7	12,990	14,400
NEW AU115-20-36□□-□□	115	200	360	2.0	14,140	15,540
NEW AU115-20-43□□-□□	115	200	430	2.3	15,780	17,170
NEW AU115-25-16□□-□□	115	250	160	1.3	11,620	13,030
NEW AU115-25-20□□-□□	115	250	200	1.5	12,450	13,840
NEW AU115-25-25□□-□□	115	250	250	1.7	13,650	15,050
NEW AU115-25-30□□-□□	115	250	300	2.0	14,540	15,940
NEW AU115-25-36□□-□□	115	250	360	2.3	15,910	17,310
NEW AU115-25-43□□-□□	115	250	430	2.6	17,040	18,430
NEW AU115-30-16□□-□□	115	300	160	1.5	12,370	13,770
NEW AU115-30-20□□-□□	115	300	200	1.7	13,280	14,680
NEW AU115-30-25□□-□□	115	300	250	2.0	14,640	16,050
NEW AU115-30-30□□-□□	115	300	300	2.2	15,800	17,200
NEW AU115-30-36□□-□□	115	300	360	2.5	17,610	19,000
NEW AU115-30-43□□-□□	115	300	430	2.9	18,250	19,660
NEW AU115-30-50□□-□□	115	300	500	3.3	20,410	21,810
NEW AU115-36-16□□-□□	115	360	160	1.7	13,660	15,060
NEW AU115-36-20□□-□□	115	360	200	1.9	14,430	15,840
NEW AU115-36-25□□-□□	115	360	250	2.2	16,020	17,430
NEW AU115-36-30□□-□□	115	360	300	2.5	17,620	19,020
NEW AU115-36-36□□-□□	115	360	360	2.9	19,450	20,850
NEW AU115-36-43□□-□□	115	360	430	3.3	20,300	21,690
NEW AU115-36-50□□-□□	115	360	500	3.7	22,230	23,620
NEW AU115-43-16□□-□□	115	430	160	2.0	15,520	16,920
NEW AU115-43-20□□-□□	115	430	200	2.2	16,820	18,220
NEW AU115-43-25□□-□□	115	430	250	2.6	17,940	19,330
NEW AU115-43-30□□-□□	115	430	300	2.9	19,080	20,470
NEW AU115-43-36□□-□□	115	430	360	3.3	21,170	22,570
NEW AU115-43-43□□-□□	115	430	430	3.8	23,520	24,920
NEW AU115-43-50□□-□□	115	430	500	4.2	25,280	26,670
NEW AU115-50-30□□-□□	115	500	300	3.2	22,140	23,540
NEW AU115-50-36□□-□□	115	500	360	3.7	24,060	25,450
NEW AU115-50-43□□-□□	115	500	430	4.2	26,240	27,640
NEW AU115-50-50□□-□□	115	500	500	4.7	29,740	31,130

型番目次/Photo INDEX
プラスチックケース
キャリングケース
防水・防塵樹脂ボックス
防水・防塵アルミ/ステンレスボックス
端子ボックス/防水コネクタ/ケーブルグランド
アルミサッシケース
アルミフレーム/ヒートシンクケース
メタルケース
Raspberry Piケース/Okdo ROCKケース
フリーサイズケース/フリーサイズパネル
ラックケース
棚板/ラックパネル
電池ホルダー/電池ボックス/コイン電池
アクセサリー/機構部品
カスタム製品
技術資料/各種ご案内

型番・寸法・標準価格

■□□-□□には、滑り止め足・取付ビス・カラーの記号が入ります。

型　番	H	W	D	自重(kg)	標準価格(税別) Rタイプ	標準価格(税別) Aタイプ
AU133-16-16□□-□□	132.5	160	160	1.2	10,250	11,620
AU133-16-20□□-□□	132.5	160	200	1.4	10,930	12,300
AU133-16-25□□-□□	132.5	160	250	1.6	11,560	12,930
AU133-16-30□□-□□	132.5	160	300	1.8	12,250	13,620
AU133-16-36□□-□□	132.5	160	360	2.1	13,710	15,000
AU133-16-43□□-□□	132.5	160	430	2.4	14,880	16,180
AU133-20-16□□-□□	132.5	200	160	1.3	10,940	12,310
AU133-20-20□□-□□	132.5	200	200	1.5	11,710	13,070
AU133-20-25□□-□□	132.5	200	250	1.7	12,790	14,200
AU133-20-30□□-□□	132.5	200	300	2.0	13,570	14,990
AU133-20-36□□-□□	132.5	200	360	2.3	14,800	16,190
AU133-20-43□□-□□	132.5	200	430	2.6	16,700	18,110
AU133-25-16□□-□□	132.5	250	160	1.5	12,080	13,490
AU133-25-20□□-□□	132.5	250	200	1.7	12,930	14,350
AU133-25-25□□-□□	132.5	250	250	2.0	14,220	15,620
AU133-25-30□□-□□	132.5	250	300	2.2	15,150	16,570
AU133-25-36□□-□□	132.5	250	360	2.6	16,640	18,030
AU133-25-43□□-□□	132.5	250	430	3.0	18,030	19,450
AU133-30-16□□-□□	132.5	300	160	1.7	12,930	14,350
AU133-30-20□□-□□	132.5	300	200	1.9	13,890	15,300
AU133-30-25□□-□□	132.5	300	250	2.2	15,320	16,730
AU133-30-30□□-□□	132.5	300	300	2.5	16,570	17,970
AU133-30-36□□-□□	132.5	300	360	2.8	18,470	19,880
AU133-30-43□□-□□	132.5	300	430	3.3	19,380	20,770
AU133-30-50□□-□□	132.5	300	500	3.7	21,650	23,060
AU133-36-16□□-□□	132.5	360	160	1.9	14,340	15,670
AU133-36-20□□-□□	132.5	360	200	2.1	15,020	16,430
AU133-36-25□□-□□	132.5	360	250	2.5	16,710	18,120
AU133-36-30□□-□□	132.5	360	300	2.8	18,370	19,790
AU133-36-36□□-□□	132.5	360	360	3.2	20,280	21,690
AU133-36-43□□-□□	132.5	360	430	3.7	21,350	22,760
AU133-36-50□□-□□	132.5	360	500	4.1	23,420	24,830
AU133-43-16□□-□□	132.5	430	160	2.2	15,680	17,030
AU133-43-20□□-□□	132.5	430	200	2.4	16,930	18,350
AU133-43-25□□-□□	132.5	430	250	2.8	18,120	19,520
AU133-43-30□□-□□	132.5	430	300	3.2	19,280	20,700
AU133-43-36□□-□□	132.5	430	360	3.6	21,350	22,760
AU133-43-43□□-□□	132.5	430	430	4.1	23,950	25,370
AU133-43-50□□-□□	132.5	430	500	4.6	25,690	27,090
AU133-50-30□□-□□	132.5	500	300	3.5	22,600	24,040
AU133-50-36□□-□□	132.5	500	360	4.0	24,500	25,950
AU133-50-43□□-□□	132.5	500	430	4.6	26,830	28,280
AU133-50-50□□-□□	132.5	500	500	5.1	30,480	31,920
NEW AU149-16-16□□-□□	149	160	160	1.2	11,380	12,770
NEW AU149-16-20□□-□□	149	160	200	1.4	12,130	13,530
NEW AU149-16-25□□-□□	149	160	250	1.6	12,910	14,300
NEW AU149-16-30□□-□□	149	160	300	1.9	13,690	15,090
NEW AU149-16-36□□-□□	149	160	360	2.1	15,210	16,600
NEW AU149-16-43□□-□□	149	160	430	2.5	16,580	17,970
NEW AU149-20-16□□-□□	149	200	160	1.4	12,080	13,490
NEW AU149-20-20□□-□□	149	200	200	1.6	12,940	14,350
NEW AU149-20-25□□-□□	149	200	250	1.8	13,790	15,200
NEW AU149-20-30□□-□□	149	200	300	2.1	14,690	16,080
NEW AU149-20-36□□-□□	149	200	360	2.4	16,080	17,490
NEW AU149-20-43□□-□□	149	200	430	2.7	17,960	19,360
NEW AU149-25-16□□-□□	149	250	160	1.5	12,990	14,400
NEW AU149-25-20□□-□□	149	250	200	1.8	13,950	15,340
NEW AU149-25-25□□-□□	149	250	250	2.0	15,330	16,730
NEW AU149-25-30□□-□□	149	250	300	2.3	16,390	17,780
NEW AU149-25-36□□-□□	149	250	360	2.7	18,010	19,400
NEW AU149-25-43□□-□□	149	250	430	3.1	19,340	20,740
NEW AU149-30-16□□-□□	149	300	160	1.7	13,830	15,220
NEW AU149-30-20□□-□□	149	300	200	2.0	14,880	16,280
NEW AU149-30-25□□-□□	149	300	250	2.3	16,410	17,810
NEW AU149-30-30□□-□□	149	300	300	2.6	17,750	19,150
NEW AU149-30-36□□-□□	149	300	360	2.9	19,840	21,230
NEW AU149-30-43□□-□□	149	300	430	3.4	20,690	22,080
NEW AU149-30-50□□-□□	149	300	500	3.8	23,160	24,570
NEW AU149-36-16□□-□□	149	360	160	1.9	15,220	16,630
NEW AU149-36-20□□-□□	149	360	200	2.2	16,140	17,550
NEW AU149-36-25□□-□□	149	360	250	2.5	17,940	19,330
NEW AU149-36-30□□-□□	149	360	300	2.9	19,720	21,110
NEW AU149-36-36□□-□□	149	360	360	3.3	21,830	23,220
NEW AU149-36-43□□-□□	149	360	430	3.8	22,880	24,280
NEW AU149-36-50□□-□□	149	360	500	4.3	25,150	26,540
NEW AU149-43-16□□-□□	149	430	160	2.2	16,730	18,120
NEW AU149-43-20□□-□□	149	430	200	2.5	18,140	19,540
NEW AU149-43-25□□-□□	149	430	250	2.9	19,390	20,780
NEW AU149-43-30□□-□□	149	430	300	3.3	20,690	22,080
NEW AU149-43-36□□-□□	149	430	360	3.7	23,000	24,400
NEW AU149-43-43□□-□□	149	430	430	4.2	25,570	26,970
NEW AU149-43-50□□-□□	149	430	500	4.8	27,580	28,980
NEW AU149-50-30□□-□□	149	500	300	3.6	23,910	25,310
NEW AU149-50-36□□-□□	149	500	360	4.1	26,070	27,460
NEW AU149-50-43□□-□□	149	500	430	4.7	28,440	29,840
NEW AU149-50-50□□-□□	149	500	500	5.3	32,250	33,640
AU177-16-16□□-□□	177	160	160	1.4	12,480	13,950
AU177-16-20□□-□□	177	160	200	1.6	13,280	14,740
AU177-16-25□□-□□	177	160	250	1.8	14,050	15,510
AU177-16-30□□-□□	177	160	300	2.1	14,870	16,320
AU177-16-36□□-□□	177	160	360	2.4	16,450	17,900
AU177-16-43□□-□□	177	160	430	2.7	17,850	19,320
AU177-20-16□□-□□	177	200	160	1.5	13,290	14,750
AU177-20-20□□-□□	177	200	200	1.7	14,180	15,650
AU177-20-25□□-□□	177	200	250	2.0	15,050	16,510
AU177-20-30□□-□□	177	200	300	2.3	15,970	17,430
AU177-20-36□□-□□	177	200	360	2.6	17,390	18,860
AU177-20-43□□-□□	177	200	430	3.0	19,320	20,770
AU177-25-16□□-□□	177	250	160	1.7	14,360	15,820
AU177-25-20□□-□□	177	250	200	1.9	15,330	16,790
AU177-25-25□□-□□	177	250	250	2.2	16,790	18,240
AU177-25-30□□-□□	177	250	300	2.5	17,850	19,320
AU177-25-36□□-□□	177	250	360	2.9	19,540	20,990
AU177-25-43□□-□□	177	250	430	3.3	20,920	22,370
AU177-30-16□□-□□	177	300	160	1.9	15,620	17,100
AU177-30-20□□-□□	177	300	200	2.2	16,710	18,180
AU177-30-25□□-□□	177	300	250	2.5	18,340	19,820
AU177-30-30□□-□□	177	300	300	2.8	19,720	21,200
AU177-30-36□□-□□	177	300	360	3.2	21,890	23,380
AU177-30-43□□-□□	177	300	430	3.7	22,800	24,280
AU177-30-50□□-□□	177	300	500	4.1	25,330	26,820
AU177-36-16□□-□□	177	360	160	2.1	17,160	18,640
AU177-36-20□□-□□	177	360	200	2.4	18,090	19,580
AU177-36-25□□-□□	177	360	250	2.8	19,980	21,450
AU177-36-30□□-□□	177	360	300	3.1	21,830	23,290
AU177-36-36□□-□□	177	360	360	3.6	24,010	25,500
AU177-36-43□□-□□	177	360	430	4.1	25,150	26,610
AU177-36-50□□-□□	177	360	500	4.6	27,490	28,960
AU177-43-16□□-□□	177	430	160	2.4	18,870	20,340
AU177-43-20□□-□□	177	430	200	2.7	20,320	21,790
AU177-43-25□□-□□	177	430	250	3.1	21,650	23,140
AU177-43-30□□-□□	177	430	300	3.5	23,000	24,470
AU177-43-36□□-□□	177	430	360	4.0	25,390	26,880
AU177-43-43□□-□□	177	430	430	4.6	28,040	29,520
AU177-43-50□□-□□	177	430	500	5.1	30,150	31,620
AU177-50-30□□-□□	177	500	300	3.9	26,070	27,560
AU177-50-36□□-□□	177	500	360	4.4	28,300	29,800
AU177-50-43□□-□□	177	500	430	5.0	30,720	32,210
AU177-50-50□□-□□	177	500	500	5.6	34,550	36,060

型番目次/Photo INDEX
プラスチックケース
キャリングケース
防水・防塵樹脂ボックス
防水・防塵アルミ/ステンレスボックス
端子ボックス/防水コネクタ/ケーブルグランド
アルミサッシケース
アルミフレーム/ヒートシンクケース
メタルケース
Raspberry Piケース/Okdo ROCKケース
フリーサイズケース/フリーサイズパネル
ラックケース
棚板/ラックパネル
電池ホルダー/電池ボックス/コイン電池
アクセサリー/機構部品
カスタム製品
技術資料/各種ご案内

型番・寸法・標準価格

■ □□-□□には、滑り止め足・取付ビス・カラーの記号が入ります。

型　番	H	W	D	自重(kg)	標準価格(税別) Rタイプ	標準価格(税別) Aタイプ
NEW AU222-16-16□□-□□	221.5	161	161	1.6	14,090	15,490
NEW AU222-16-20□□-□□	221.5	161	201	1.8	15,020	16,410
NEW AU222-16-25□□-□□	221.5	161	251	2.1	15,920	17,320
NEW AU222-16-30□□-□□	221.5	161	301	2.4	16,870	18,280
NEW AU222-16-36□□-□□	221.5	161	361	2.7	18,700	20,110
NEW AU222-16-43□□-□□	221.5	161	431	3.2	20,310	21,710
NEW AU222-20-16□□-□□	221.5	201	161	1.8	15,000	16,400
NEW AU222-20-20□□-□□	221.5	201	201	2.0	16,020	17,430
NEW AU222-20-25□□-□□	221.5	201	251	2.3	17,030	18,420
NEW AU222-20-30□□-□□	221.5	201	301	2.6	18,080	19,480
NEW AU222-20-36□□-□□	221.5	201	361	3.0	19,770	21,160
NEW AU222-20-43□□-□□	221.5	201	431	3.4	21,890	23,280
NEW AU222-25-16□□-□□	221.5	251	161	2.0	16,240	17,630
NEW AU222-25-20□□-□□	221.5	251	201	2.2	17,350	18,750
NEW AU222-25-25□□-□□	221.5	251	251	2.6	18,960	20,360
NEW AU222-25-30□□-□□	221.5	251	301	2.9	20,170	21,560
NEW AU222-25-36□□-□□	221.5	251	361	3.3	22,070	23,460
NEW AU222-25-43□□-□□	221.5	251	431	3.8	23,620	25,030
NEW AU222-30-16□□-□□	221.5	301	161	2.2	17,380	18,770
NEW AU222-30-20□□-□□	221.5	301	201	2.5	18,600	20,000
NEW AU222-30-25□□-□□	221.5	301	251	2.8	20,360	21,750
NEW AU222-30-30□□-□□	221.5	301	301	3.2	21,870	23,270
NEW AU222-30-36□□-□□	221.5	301	361	3.6	24,240	25,630
NEW AU222-30-43□□-□□	221.5	301	431	4.2	25,290	26,690
NEW AU222-30-50□□-□□	221.5	301	501	4.7	28,240	29,630
NEW AU222-36-16□□-□□	221.5	361	161	2.4	19,050	20,450
NEW AU222-36-20□□-□□	221.5	361	201	2.7	20,130	21,520
NEW AU222-36-25□□-□□	221.5	361	251	3.1	22,090	23,490
NEW AU222-36-30□□-□□	221.5	361	301	3.5	24,080	25,490
NEW AU222-36-36□□-□□	221.5	361	361	4.0	26,470	27,860
NEW AU222-36-43□□-□□	221.5	361	431	4.6	27,740	29,150
NEW AU222-36-50□□-□□	221.5	361	501	5.1	30,490	31,900
NEW AU222-43-16□□-□□	221.5	431	161	2.7	20,910	22,300
NEW AU222-43-20□□-□□	221.5	431	201	3.1	22,490	23,900
NEW AU222-43-25□□-□□	221.5	431	251	3.5	23,910	25,310
NEW AU222-43-30□□-□□	221.5	431	301	4.0	25,380	26,770
NEW AU222-43-36□□-□□	221.5	431	361	4.5	28,000	29,390
NEW AU222-43-43□□-□□	221.5	431	431	5.1	30,930	32,320
NEW AU222-43-50□□-□□	221.5	431	501	5.7	33,170	34,570
NEW AU222-50-30□□-□□	221.5	501	301	4.4	28,530	29,920
NEW AU222-50-36□□-□□	221.5	501	361	4.9	30,930	32,320
NEW AU222-50-43□□-□□	221.5	501	431	5.6	33,380	34,770
NEW AU222-50-50□□-□□	221.5	501	501	6.2	37,470	38,870

型　番	H	W	D	自重(kg)	標準価格(税別) Rタイプ	標準価格(税別) Aタイプ
NEW AU266-16-16□□-□□	265.9	161	161	1.9	15,580	16,980
NEW AU266-16-20□□-□□	265.9	161	201	2.2	16,640	18,030
NEW AU266-16-25□□-□□	265.9	161	251	2.5	17,690	19,090
NEW AU266-16-30□□-□□	265.9	161	301	2.9	18,820	20,230
NEW AU266-16-36□□-□□	265.9	161	361	3.3	20,930	22,340
NEW AU266-16-43□□-□□	265.9	161	431	3.8	22,770	24,180
NEW AU266-20-16□□-□□	265.9	201	161	2.1	16,600	18,010
NEW AU266-20-20□□-□□	265.9	201	201	2.4	17,770	19,160
NEW AU266-20-25□□-□□	265.9	201	251	2.7	18,890	20,300
NEW AU266-20-30□□-□□	265.9	201	301	3.1	20,130	21,520
NEW AU266-20-36□□-□□	265.9	201	361	3.6	22,110	23,510
NEW AU266-20-43□□-□□	265.9	201	431	4.1	24,470	25,870
NEW AU266-25-16□□-□□	265.9	251	161	2.3	18,030	19,430
NEW AU266-25-20□□-□□	265.9	251	201	2.6	19,280	20,690
NEW AU266-25-25□□-□□	265.9	251	251	3.0	21,040	22,430
NEW AU266-25-30□□-□□	265.9	251	301	3.4	22,430	23,840
NEW AU266-25-36□□-□□	265.9	251	361	3.9	24,630	26,020
NEW AU266-25-43□□-□□	265.9	251	431	4.5	26,420	27,810
NEW AU266-30-16□□-□□	265.9	301	161	2.5	19,380	20,770
NEW AU266-30-20□□-□□	265.9	301	201	2.9	20,720	22,130
NEW AU266-30-25□□-□□	265.9	301	251	3.3	22,640	24,040
NEW AU266-30-30□□-□□	265.9	301	301	3.7	24,340	25,740
NEW AU266-30-36□□-□□	265.9	301	361	4.2	27,000	28,400
NEW AU266-30-43□□-□□	265.9	301	431	4.9	28,280	29,680
NEW AU266-30-50□□-□□	265.9	301	501	5.5	31,600	32,990
NEW AU266-36-16□□-□□	265.9	361	161	2.8	21,190	22,590
NEW AU266-36-20□□-□□	265.9	361	201	3.2	22,410	23,800
NEW AU266-36-25□□-□□	265.9	361	251	3.6	24,530	25,920
NEW AU266-36-30□□-□□	265.9	361	301	4.1	26,690	28,080
NEW AU266-36-36□□-□□	265.9	361	361	4.6	29,380	30,770
NEW AU266-36-43□□-□□	265.9	361	431	5.3	30,880	32,270
NEW AU266-36-50□□-□□	265.9	361	501	6.0	33,980	35,390
NEW AU266-43-16□□-□□	265.9	431	161	3.1	23,230	24,640
NEW AU266-43-20□□-□□	265.9	431	201	3.5	24,970	26,360
NEW AU266-43-25□□-□□	265.9	431	251	4.0	26,550	27,950
NEW AU266-43-30□□-□□	265.9	431	301	4.5	28,190	29,580
NEW AU266-43-36□□-□□	265.9	431	361	5.1	31,090	32,490
NEW AU266-43-43□□-□□	265.9	431	431	5.8	34,270	35,670
NEW AU266-43-50□□-□□	265.9	431	501	6.6	36,880	38,270
NEW AU266-50-30□□-□□	265.9	501	301	5.0	31,640	33,040
NEW AU266-50-36□□-□□	265.9	501	361	5.6	34,330	35,730
NEW AU266-50-43□□-□□	265.9	501	431	6.4	37,020	38,420
NEW AU266-50-50□□-□□	265.9	501	501	7.1	41,470	42,870

AUC SERIES　AU□シリーズ専用シャーシ

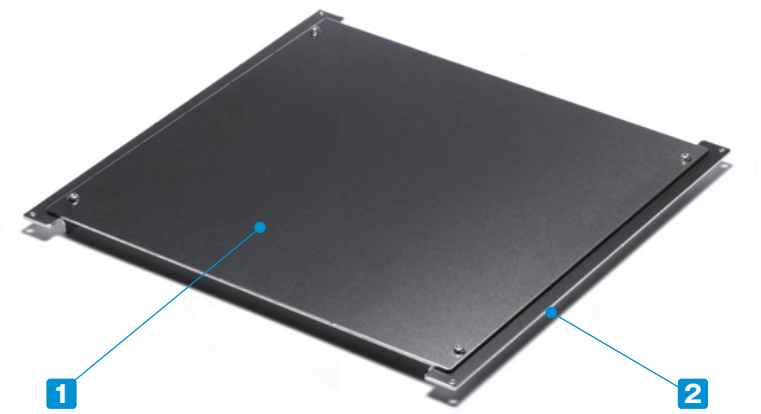

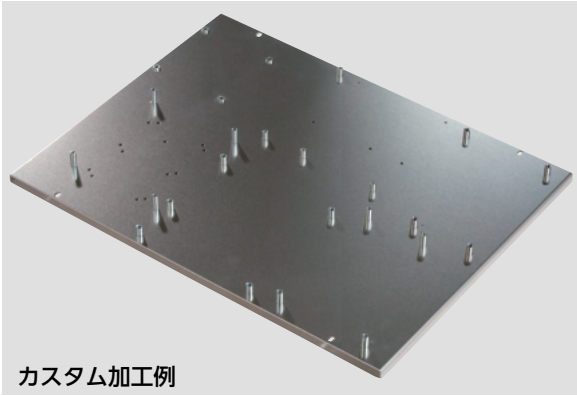

カスタム加工例

■ カスタム製品（穴加工・金属スペーサー圧入）については P15−51〜58をご覧下さい。

■ AU、AUP、AUPE、AUX、AUXE、AUG、AUGE、AUGHシリーズ用取付板です。

■ 基板・装置・部品等の取付にご利用下さい。

構成内容

No.	名　称	個　数	材　質	表面処理
1	シャーシ	1	A1050P t2.0	無処理
2	L金具	2	A1050P t2.0	無処理

付属ビス：コーナーブロック取付ビス 皿M3 x 8 ニッケル x 4
シャーシ板取付ビス ナベM3×5 三価クロメート ×4

■ 下記図面は代表共通図です。
各型番の詳細はホームページよりCAD図・PDF図、3DCADデータをダウンロードしてご確認下さい。

補強曲げ無しタイプ

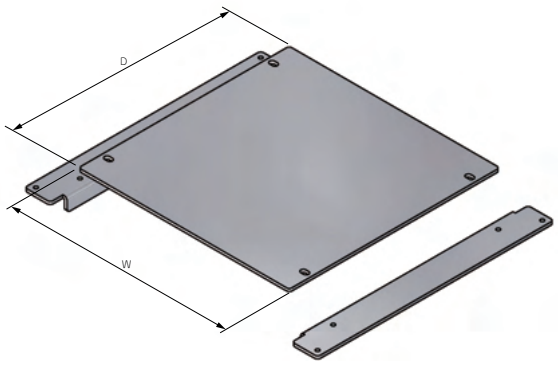

補強曲げ有りタイプ

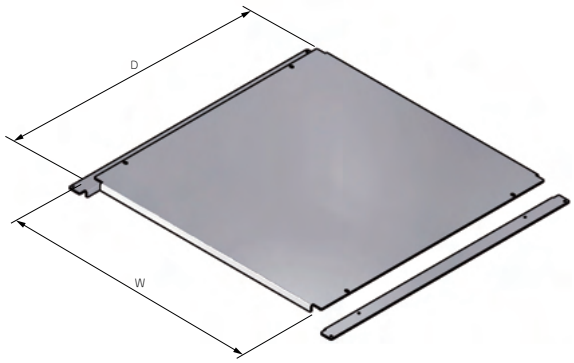

型番・寸法・標準価格

型　番	W	D	対応型番 H - W - D	補強	自重 (g)	標準価格 (税別)
AUC16-16	108	108	H-16-16	無し	102	1,820
AUC16-20	108	148	H-16-20	無し	138	1,920
AUC16-25	108	198	H-16-25	無し	181	2,050
AUC16-30	108	248	H-16-30	無し	226	2,220
AUC16-36	108	308	H-16-36	無し	279	2,320
AUC16-43	108	378	H-16-43	無し	340	2,620
AUC20-16	148	108	H-20-16	無し	126	1,900
AUC20-20	148	148	H-20-20	無し	170	2,070
AUC20-25	148	198	H-20-25	無し	224	2,270
AUC20-30	148	248	H-20-30	無し	279	2,470
AUC20-36	148	308	H-20-36	無し	345	2,610
AUC20-43	148	378	H-20-43	無し	422	2,900
AUC25-16	198	108	H-25-16	無し	155	2,040
AUC25-20	198	148	H-25-20	無し	210	2,270
AUC25-25	198	198	H-25-25	無し	278	2,410
AUC25-30	198	248	H-25-30	無し	346	2,670
AUC25-36	198	308	H-25-36	無し	428	2,820
AUC25-43	198	378	H-25-43	無し	524	3,150
AUC30-16	248	108	H-30-16	無し	184	2,160
AUC30-20	248	148	H-30-20	無し	249	2,440
AUC30-25	248	198	H-30-25	無し	331	2,630
AUC30-30	248	248	H-30-30	無し	413	2,940
AUC30-36	248	308	H-30-36	無し	512	3,160

型　番	W	D	対応型番 H - W - D	補強	自重 (g)	標準価格 (税別)
AUC30-43	248	378	H-30-43	無し	626	3,550
AUC30-50	248	448	H-30-50	無し	741	3,910
AUC36-16	308	108	H-36-16	無し	219	2,190
AUC36-20	308	148	H-36-20	無し	297	2,570
AUC36-25	308	198	H-36-25	無し	395	2,800
AUC36-30	308	248	H-36-30	無し	494	3,160
AUC36-36	308	308	H-36-36	無し	581	3,210
AUC36-43	308	378	H-36-43	無し	749	3,600
AUC36-50	308	448	H-36-50	無し	886	3,960
AUC43-16	378	108	H-43-16	有り	287	2,800
AUC43-20	378	148	H-43-20	有り	353	3,130
AUC43-25	378	198	H-43-25	有り	470	3,390
AUC43-30	378	248	H-43-30	有り	587	3,820
AUC43-36	378	308	H-43-36	有り	728	3,870
AUC43-43	378	378	H-43-43	有り	918	4,730
AUC43-50	378	448	H-43-50	有り	1,082	5,270
AUC50-30	448	248	H-50-30	有り	681	4,240
AUC50-36	448	308	H-50-36	有り	814	4,300
AUC50-43	448	378	H-50-43	有り	1,061	5,320
AUC50-50	448	448	H-50-50	有り	1,257	5,360
AUC60-36	548	308	H-60-36	有り	1,021	4,930
AUC60-43	548	378	H-60-43	有り	1,279	6,280

型番目次/Photo INDEX
プラスチックケース
キャリングケース
防水・防塵樹脂ボックス
防水・防塵アルミ/ステンレスボックス
端子ボックス/防水コネクタ/ケーブルグランド
アルミサッシケース
アルミフレーム/ヒートシンクケース
メタルケース
Raspberry Piケース/Okdo ROCKケース
フリーサイズケース/フリーサイズパネル
ラックケース
棚板/ラックパネル
電池ホルダー/電池ボックス/コイン電池
アクセサリー/機構部品
カスタム製品
技術資料/各種ご案内

AUCシャーシ取付方法

1.ケースの外側から、コーナーブロックの皿穴にビスを入れ、
L金具をビスで固定する。

2.ケースの内側から、取付けたL金具にシャーシ板をビスで固定する。

AUCG SERIES　コーナーガード

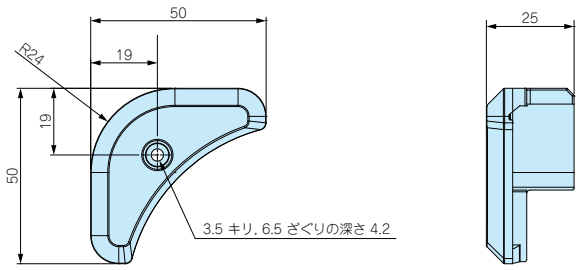

■ 材質：TPE

■ AUG、AUGE、AUGHシリーズのコーナーガードが紛失・破損した場合のスペア用や、
AU・AUP・AUPE・AUX・AUXEシリーズに後からコーナーガードを付けたい場合にご利用下さい。

■ ブラック・グレー・ネイビー・レッドの4色からご選択いただけます。8個1組の販売になります。

型番・標準価格

付属ビスセット：六角穴付ボルト(M3×10) 8本、六角レンチ

型　番				自重 (g)	入　数	標準価格(税別)
● ブラック	● グレー	● ネイビー	● レッド			
AUCG-1B	AUCG-1G	AUCG-1N	AUCG-1R	9.5	8個 / 袋	1,380

AEG-1000　EMCシールドガスケット

シールド
対策製品

■ AUPE、AUXE、AUGEシリーズのガスケットが紛失・破損した場合のスペア用や、
AUPシリーズに後からガスケットを付けたい場合にご利用下さい。

断面図

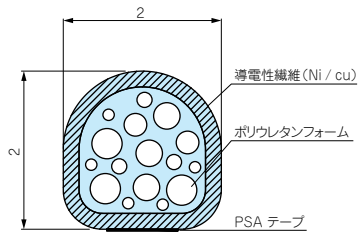

型番・標準価格

型　番	材　質	色	入　数	標準価格(税別)
AEG-1000	導電性繊維（UL94V-0)	メタリックグレー	1000mm × 1本	1,030

型番目次/Photo INDEX
プラスチックケース
キャリングケース
防水・防塵樹脂ボックス
防水・防塵アルミ/ステンレスボックス
端子ボックス/防水コネクタ/ケーブルグランド
アルミサッシケース
アルミフレーム/ヒートシンクケース
メタルケース
Raspberry Piケース/Okdo ROCKケース
フリーサイズケース/フリーサイズパネル
ラックケース
棚板/ラックパネル
電池ホルダー/電池ボックス/コイン電池
アクセサリー/機構部品
カスタム製品
技術資料/各種ご案内

MAR SERIES モニターアーム

■ 可動式サスペンションアームです。
■ 工作機械の操作盤やタッチパネルコントロールボックスへの取付けに適しています。壁面にも取付け可能です。
■ ブラケットの取付穴ピッチはVESA規格ですので、当社ボックスだけでなくPCモニターにもそのままビスで取付けが可能です。

サイズ・仕様

■ MARシリーズはCAD図・PDF図のご用意がございませんのでご了承下さい。

MAR-312W

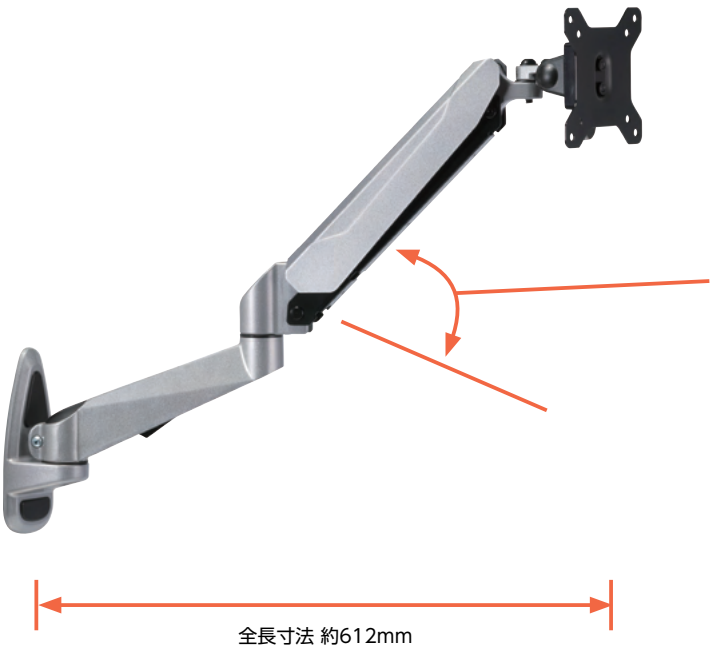

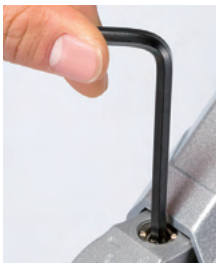

アーム上下稼働の調整ボルトは硬めで固定されています。取付けるモニター/操作盤の重量に応じてボルトを緩めて使用して下さい。

アームの上下動が可能です。

モニターブラケット寸法

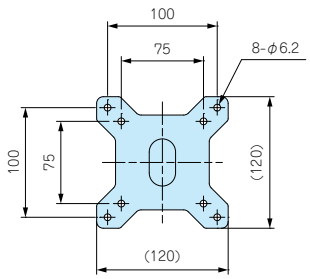

壁付ブラケット寸法

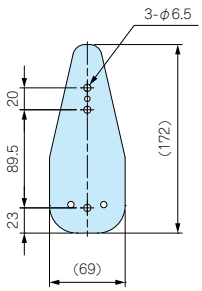

耐荷重：6.5kg（調整ボルト締付時、製品自重含み）
主な構成材質：鉄、樹脂、アルミダイキャスト
※ 壁付用ビスセット付属

型番目次/Photo INDEX
プラスチックケース
キャリングケース
防水・防塵樹脂ボックス
防水・防塵アルミ/ステンレスボックス
端子ボックス/防水コネクタ/ケーブルグランド
アルミサッシケース
アルミフレーム/ヒートシンクケース
メタルケース
Raspberry Piケース/Okdo ROCKケース
フリーサイズケース/フリーサイズパネル
ラックケース
棚板/ラックパネル
電池ホルダー/電池ボックス/コイン電池
アクセサリー/機構部品
カスタム製品
技術資料/各種ご案内

MAR-111W

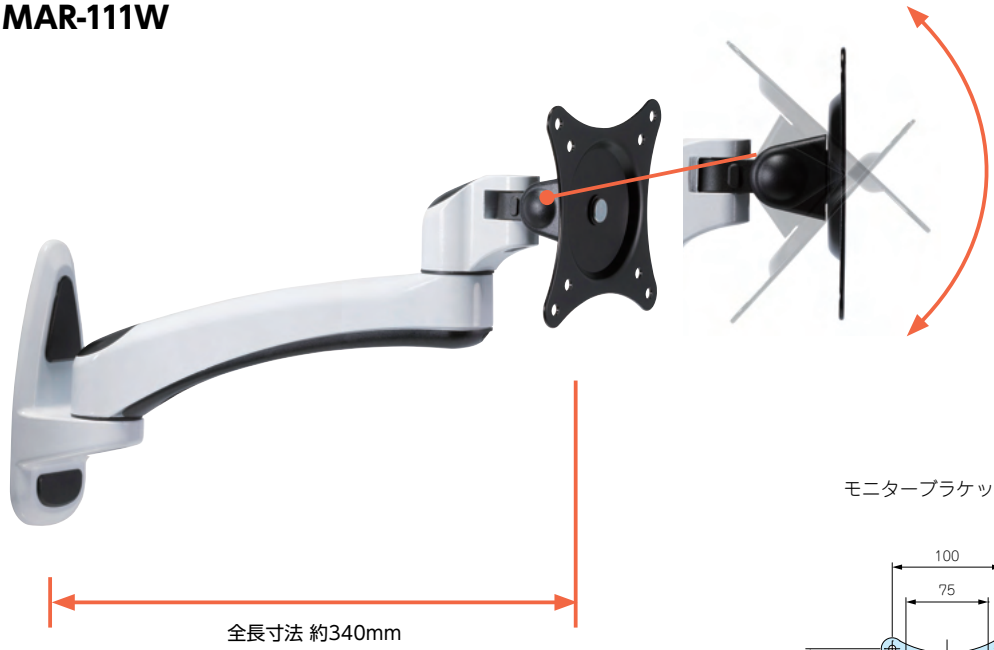

樹脂のカバーを外し、ボルトを緩めることで、モニターブラケットの角度を変えることが出来ます。角度が決まったら、ボルトを締め付けて動かないよう固定して下さい。

モニターブラケット寸法

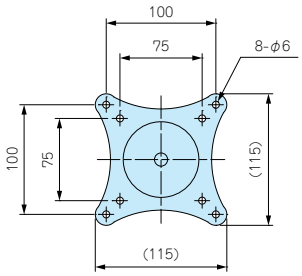

壁付ブラケット寸法

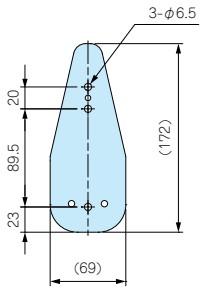

耐荷重：8kg（製品自重含み）
主な構成材質：鉄、樹脂、アルミダイキャスト
※ 壁付用ビスセット付属

MAR-110W

※モニターブラケットを上下に可動させることは出来ません。

モニターブラケット寸法

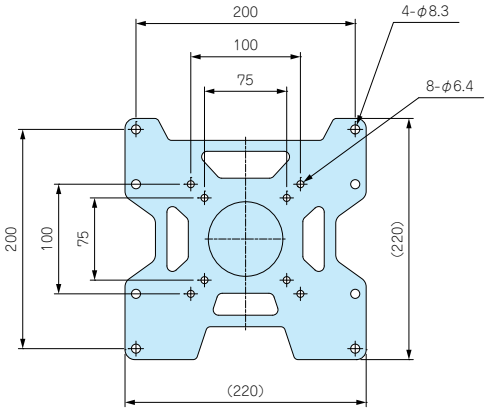

壁付ブラケット寸法

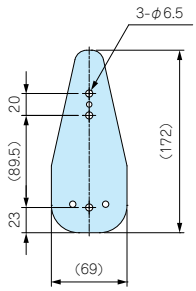

耐荷重：8kg（製品自重含み）
主な構成材質：鉄、樹脂、アルミダイキャスト
※ 壁付用ビスセット付属

型番・寸法・標準価格

型　番	全長寸法	アーム色	自重(kg)	標準価格(税別)
MAR-312W	約612mm	メタリックグレー	2.2	▲7,550
MAR-111W	約340mm	ホワイト / ブラック	1.0	▲4,460
MAR-110W	約130mm	ホワイト / ブラック	1.0	▲4,410

▲は値上げした製品です。

型番目次/Photo INDEX
プラスチックケース
キャリングケース
防水・防塵樹脂ボックス
防水・防塵アルミ/ステンレスボックス
端子ボックス/防水コネクタ/ケーブルグランド
アルミサッシケース
アルミフレーム/ヒートシンクケース
メタルケース
Raspberry Piケース/Okdo ROCKケース
フリーサイズケース/フリーサイズパネル
ラックケース
棚板/ラックパネル
電池ホルダー/電池ボックス/コイン電池
アクセサリー/機構部品
カスタム製品
技術資料/各種ご案内

FM200 SERIES エラストマー取手

■ 製品の詳細はホームページよりCAD図・PDF図をダウンロードしてご確認下さい。

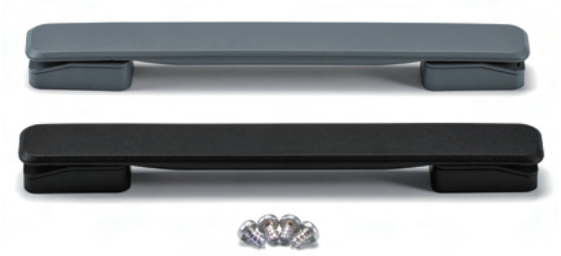

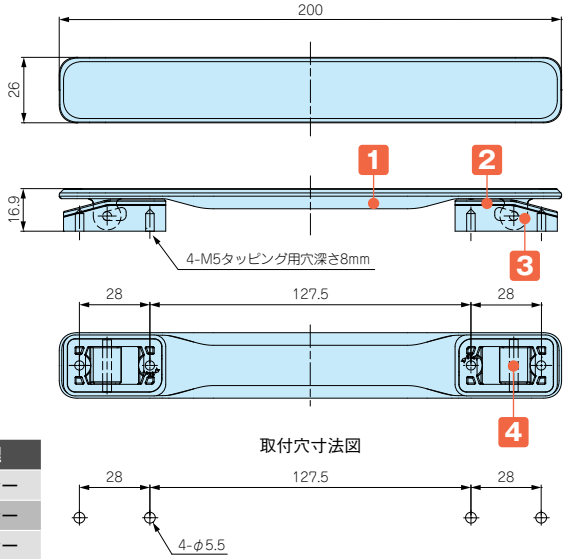

■ 手になじみやすい弾力性のあるエラストマー樹脂製取手です。

テクニカルデータ
許容荷重：20kgf

構成内容

No.	名　称	個 数	材　質	色 / 表面処理
1	取手	1	PU	ブラック・グレー
2	ベース	2	PA6	ブラック・グレー
3	ベースカバー	2	ABS	ブラック・グレー
4	シャフト	2	SWCH	ニッケルメッキ
–	取付ビス（ナベタッピングM5×8）	4	鉄	三価クロメート

型番・標準価格

型　番		自重(g)	標準価格(税別)
● ブラック	● グレー		
FM200B	FM200G	62.2	▲1,100

▲は値上げした製品です。

MH SERIES バンド取手

■ 製品の詳細はホームページよりCAD図・PDF図をダウンロードしてご確認下さい。

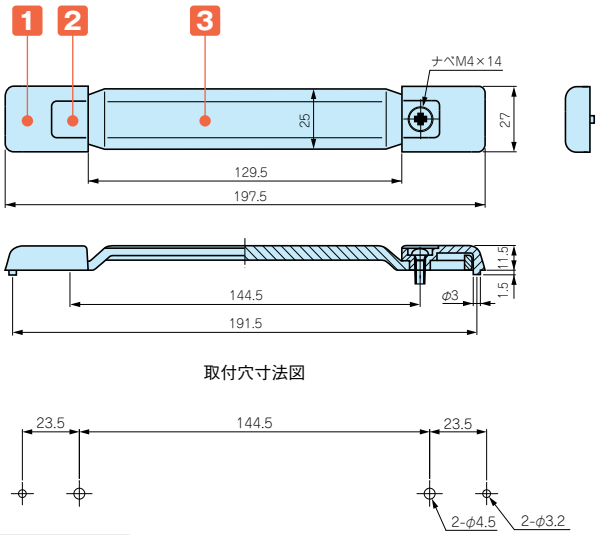

■ 引張応力発生箇所に薬品・切削油等が付着、接触した場合、時間経過を伴って薬品と応力との相乗作用にて割れが発生する可能性がございますので、使用環境や取扱いには十分ご注意下さい。

構成内容

No.	名　称	個 数	材　質	色 / 表面処理
1	ホルダー	2	PC＋ABS・ABS	グレー・ブラック
2	キャップ	2	PP＋エラストマー・エラストマー	グレー・ブラック
3	グリップ	1	PP＋エラストマー・エラストマー	グレー・ブラック
–	取付ビス（ナベM4×14）	2	鉄	三価クロメート
–	M4用ナット	2	鉄	三価クロメート
–	スプリングワッシャー	2	鉄	三価クロメート

テクニカルデータ
許容荷重：20kgf

型番・標準価格

型　番		自重(g)	標準価格(税別)
● ブラック	● グレー		
MH-197B	MH-197G	29.9	▲450

▲は値上げした製品です。

型番目次/Photo INDEX
プラスチックケース
キャリングケース
防水・防塵樹脂ボックス
防水・防塵アルミ/ステンレスボックス
端子ボックス/防水コネクタ/ケーブルグランド
アルミサッシケース
アルミフレーム/ヒートシンクケース
メタルケース
Raspberry Piケース/Okdo ROCKケース
フリーサイズケース/フリーサイズパネル
ラックケース
棚板/ラックパネル
電池ホルダー/電池ボックス/コイン電池
アクセサリー/機構部品
カスタム製品
技術資料/各種ご案内