BMP-Z SERIES 鉄製取付ベース

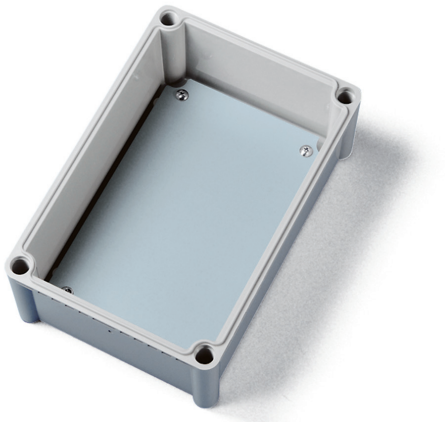

■ 各型番の詳細はホームページよりCAD図・PDF図をダウンロードしてご確認下さい。

BMP1919Z～2838Z

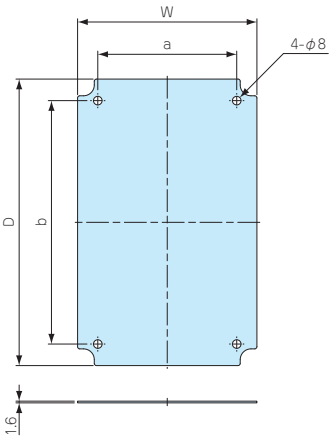

BMP2856Z～3856Z

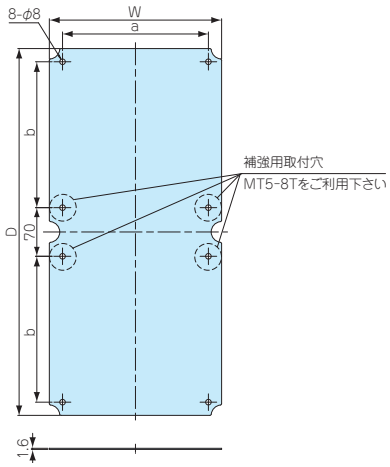

■ 取付ベースの穴加工、クリンチングスペーサー加工も承ります。
詳細はカタログP15－13～16、P15－51～58をご覧下さい。

■ 鉄製の取付ベースです。加工しやすく強度があります。

■ 材質/ 表面処理：鋼板 SECC / 電気亜鉛メッキ鋼板

型番・寸法・標準価格

■ 取付ビス付属（M5×8 4本）

型　番	W	D	a	b	対応機種	自重（g）	標準価格(税別)
BMP1919Z	159	159	120	120	BCAL191913	303	910
BMP1928Z	157	247	120	210	BCAL192813、192818	462.5	1,100
BMP1938Z	159	347	120	310	BCAL193813、193818	676.5	1,600
BMP2828Z	246	246	210	210	BCAL282813	727.5	1,440
BMP2834Z	246	306	210	270	BCAL283413	920	1,840
BMP2838Z	246	346	210	310	BCAL283813、283818	1,018	2,070
BMP2856Z	248	528	210	210	BCAL285613	1,571	3,260
BMP3856Z	348	528	310	210	BCAL385618	2,210	3,480

BMP-P SERIES プラスチック取付ベース

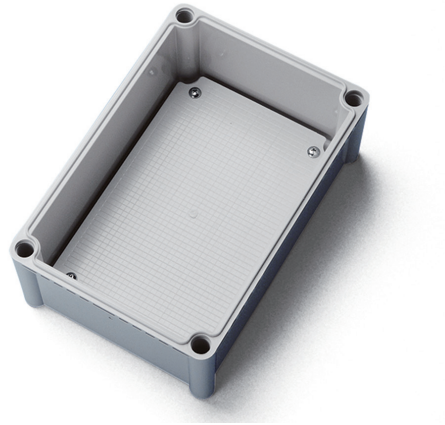

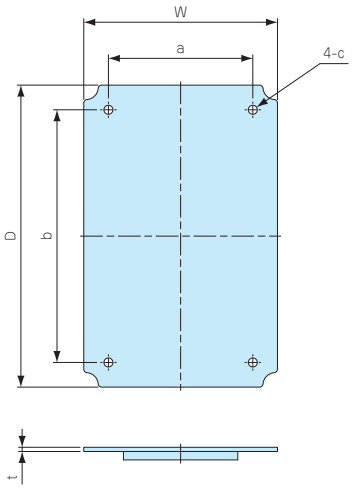

■ 低価格なABS樹脂製の取付ベースです。

■ BCAL283413、285613、385618に対応する機種はございません。

■ 材質 / 色：ABS樹脂 / ホワイトグレー

型番・寸法・標準価格

型　番	W	D	a	b	c（φ）	板厚	対応機種	自重（g）	標準価格(税別)
BMP1919P	159	159	120	120	φ8	4	BCAL191913	104	350
BMP1928P	158.5	248	120	210	φ8	3.5	BCAL192813、192818	162	450
BMP1938P	159	348	120	310	φ8	4.5	BCAL193813、193818	236	610
BMP2828P	248.5	248.5	210	210	φ8	4	BCAL282813	237	630
BMP2838P	248	347.5	209	309.5	φ8	4	BCAL283813、283818	368	840

型番目次/Photo INDEX
プラスチックケース
キャリングケース
防水・防塵樹脂ボックス
防水・防塵アルミ/ステンレスボックス
端子ボックス/防水コネクタ/ケーブルグランド
アルミサッシケース
アルミフレーム/ヒートシンクケース
メタルケース
Raspberry Piケース/Okdo ROCKケース
フリーサイズケース/フリーサイズパネル
ラックケース
棚板/ラックパネル
電池ホルダー/電池ボックス/コイン電池
アクセサリー/機構部品
カスタム製品
技術資料/各種ご案内