平型ケーブル用ナット止めコードプロテクター

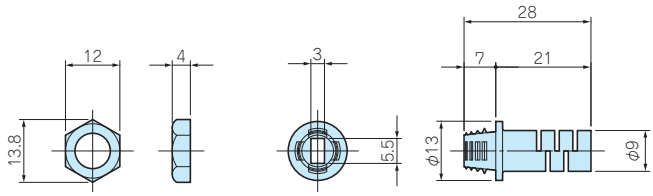

取付穴寸法図

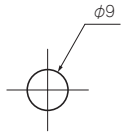

■ コードをねじれや引張りから保護するコードプロテクターです。
■ パネル裏側からナットにより確実に取付けが可能です。

構成内容

No.	名　称	個　数	材　質
1	コネクタ本体	1	塩化ビニール
2	ナット	1	ポリプロピレン

型番・標準価格

型　番		取付板厚	対応電線	自重(g)	入　数	標準価格(税別) / 袋
● ブラック	● ライトグレー					
CP-Y85B	CP-Y85G	1.5～2.0	VFF0.75×2	1.9(1個)	10セット / 袋	610

丸型ケーブル用ナット止めコードプロテクター

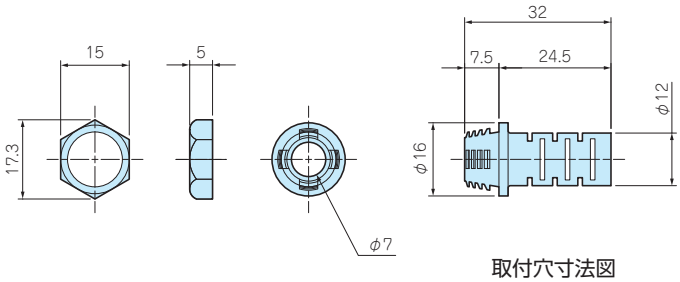

取付穴寸法図

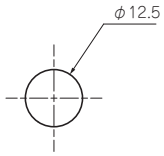

■ コードをねじれや引張りから保護するコードプロテクターです。
■ パネル裏側からナットにより確実に取付けが可能です。

構成内容

No.	名　称	個　数	材　質
1	コネクタ本体	1	塩化ビニール
2	ナット	1	ポリプロピレン

型番・標準価格

型　番	取付板厚	対応電線	ケーブル形状	自重(g)	入　数	標準価格(税別) / 袋
CP-127B	1.5～2.0	φ5.8～φ6.8	丸型	3.4(1個)	10セット / 袋	1,340

エルボコードプロテクター

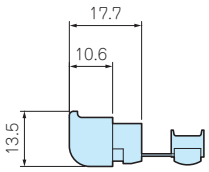

推奨取付穴寸法図　簡易取付穴寸法図

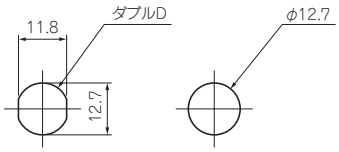

■ コードをねじれや引張りから保護するコードプロテクターです。
■ 推奨取付穴加工はダブルD加工です。
簡易取付穴加工として丸穴加工でも取付け出来ます。

取付方法

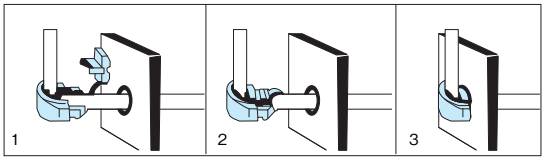

①取付穴からコードを引き出しコードプロテクターを取付けます。
②コードプロテクター本体に付属している蓋をします。
③そのまま取付穴に差し込んで取付け完了です。

型番・標準価格

型　番	取付板厚	対応電線	ケーブル形状	材　質	色	自重(g)	入　数	標準価格(税別) / 袋
CP-F42 L	1.8～2.6	3×5.6/3.8×7.1	平型	ナイロン66（UL94V-2)	ブラック	1.6(1個)	10 / 袋	▲530

▲は値上げした製品です。

エルボコードプロテクター

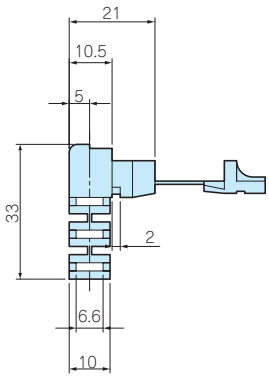

取付穴寸法図

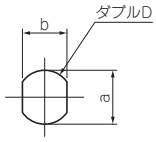

■ コードをねじれや引張りから保護するコードプロテクターです。

取付方法

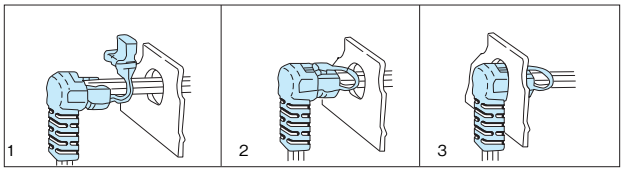

①取付穴からコードを引き出しコードプロテクターを取付けます。
②コードプロテクター本体に付属している蓋をします。
③そのまま取付穴に差し込んで取付け完了です。

型番・標準価格

型　番	a	b	取付板厚	対応電線	ケーブル形状	材　質	色	自重(g)	入　数	標準価格(税別) / 袋
CP-F42LF	12.7～13.2	10.9	1.5～2.0	3.3×6.6	平型	ナイロン66（UL94V-2)	ブラック	2.7(1個)	10 / 袋	530
	13.2～13.7			3.6×7.2						

ストレートコードプロテクター

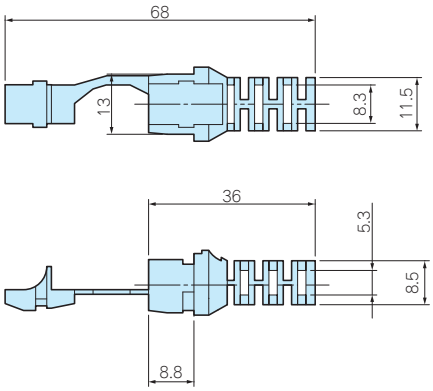

取付穴寸法図

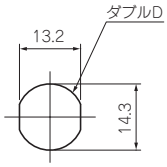

■ コードをねじれや引張りから保護するコードプロテクターです。

型番・標準価格

型　番	取付板厚	対応電線	ケーブル形状	材　質	色	自重(g)	入　数	標準価格(税別) / 袋
CP-F52F	0.8～2.3	4.6×8	平型	ナイロン66（UL94V-2)	ブラック	2.7(1個)	10 / 袋	550

ストレートコードプロテクター

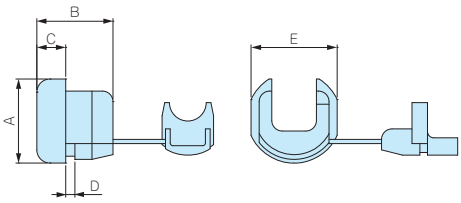

推奨取付穴寸法図　簡易取付穴寸法図

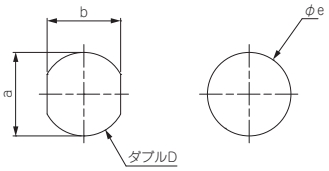

■ コードをねじれや引張りから保護するコードプロテクターです。
■ ケーブルの形状は平型コード用と丸型コード用の2種類をご用意しております。
■ 推奨取付穴加工はダブルD加工です。
簡易取付穴加工として丸穴加工でも取付け出来ます。

取付方法

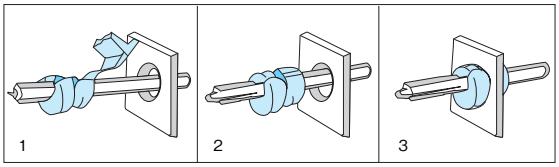

①取付穴からコードを引き出しコードプロテクターを取付けます。
②コードプロテクター本体に付属している蓋をします。
③そのまま取付穴に差し込んで取付け完了です。

型番・寸法・標準価格

■ 材質 / 色：ナイロン66 (UL94V-2) / ブラック

型　番	A	B	C	D	E	a	b	φe	取付板厚	対応電線	ケーブル形状	自重(g)	入 数	標準価格(税別) / 袋
CP-F21	9.2	10.3	4	1.6	10.5	9.5	8.7	9.5	0.5～1.6	2.3×4.5/2.8×5.3	平型	0.6(1個)	10 / 袋	130
CP-F23	9.5	10.3	4	3.3	10.5	9.5	8.7	9.5	1.8～3.2	2.3×4.5/2.8×5.3	平型	0.6(1個)	10 / 袋	130
CP-F31	11	10.3	4	1.7	11.7	11.2	9.9	11.2	1.0～1.6	3.0×5.6	平型	0.8(1個)	10 / 袋	140
CP-F32	11.4	10.3	3.3	2.7	10.8	11	9.9	11	1.9～2.5	3.0×5.6	平型	0.9(1個)	10 / 袋	140
CP-F41	12	10.3	4.1	1.8	13.5	12.7	11.8	12.7	0.5～1.6	3.0×7.1/3.8×7.6	平型	0.9(1個)	10 / 袋	▲170
CP-F42	11.8	10.3	4	2.9	13.2	12.7	11.8	12.7	1.8～2.5	3.0×7.1/3.8×7.6	平型	0.9(1個)	10 / 袋	▲170
CP-F51	13.9	15.2	6	1.6	15.8	14.7	13.2	14.7	0.5～1.6	5.0×10.4	平型	1.6(1個)	10 / 袋	190
CP-F53	13	15.7	6.5	3.4	15.2	14.3	13.2	14.3	1.8～3.0	5.0×10.4	平型	1.6(1個)	10 / 袋	190
CP-5R1	12.3	11	4.1	1.9	14.6	12.7	11.5	12.7	0.5～1.6	φ6.2～φ7.4	丸型	0.9(1個)	10 / 袋	170
CP-5R2	12.5	11	4.5	2.9	13.7	12.7	11.5	12.7	1.8～2.5	φ6.2～φ7.4	丸型	1　(1個)	10 / 袋	170
CP-6W2	12.6	11	4.6	2.6	13.2	12.7	11.8	12.7	1.8～2.3	φ7.6	丸型	0.9(1個)	10 / 袋	190
CP-6P1	15.7	14.8	5.8	2	16.6	15.9	14	15.9	0.5～1.6	φ7.4～φ8.2	丸型	1.9(1個)	10 / 袋	220
CP-6P3	15.7	14.8	5.6	3.5	16.5	15.9	14	15.9	1.9～3.2	φ7.4～φ8.2	丸型	1.9(1個)	10 / 袋	220
CP-6R1	16	14.8	5.5	1.7	16.4	15.9	14	15.9	0.5～1.6	φ8.2～φ9.2	丸型	1.8(1個)	10 / 袋	220
CP-6R3	15.8	14.5	5.6	3.5	16.2	15.9	14	15.9	1.9～3.2	φ8.2～φ9.2	丸型	1.7(1個)	10 / 袋	220
CP-7R1	19.2	19.3	7.8	1.7	19.7	19	17	19	0.5～1.6	φ9.2～φ10.5	丸型	3.8(1個)	10 / 袋	260
						19.8		19.8		φ11.0	丸型			
CP-7R3	19.3	19.3	7.7	3.2	19.6	19.2	17	19.2	1.9～3.0	φ9.2～φ10.5	丸型	3.7(1個)	10 / 袋	260
						19.8		19.8		φ11.0	丸型			

■ CP-7R1・7R3は、ご使用になる電線の太さにより取付穴寸法が異なります。詳しくは上記表をご参照下さい。

▲は値上げした製品です。

KT-1　コードプロテクター専用工具

■ コードプロテクターの取付け作業を容易にする専用工具です。
■ 支点のネジを取外し、はさみ口を4段階（0～35㎜）に調節出来ます。
■ 支点のネジを取外す際に、バネを飛ばさぬように注意して下さい。
■ RoHS規制対象外製品です。

対応機種

CP-F21・CP-F23・CP-F31・CP-F32・CP-F41・CP-F42
CP-F51・CP-F53・CP-5R1・CP-5R2・CP-6W2・CP-6P1
CP-6P3・CP-6R1・CP-6R3・CP-7R1・CP-7R3

型番・標準価格

型　番	材　質	自重(g)	標準価格(税別)
KT-1	ステンレス	266	10,230

型番目次/Photo INDEX
プラスチックケース
キャリングケース
防水・防塵樹脂ボックス
防水・防塵アルミ/ステンレスボックス
端子ボックス/防水コネクタ/ケーブルグランド
アルミサッシケース
アルミフレーム/ヒートシンクケース
メタルケース
Raspberry Piケース/Okdo ROCKケース
フリーサイズケース/フリーサイズパネル
ラックケース
棚板/ラックパネル
電池ホルダー/電池ボックス/コイン電池
アクセサリー/機構部品
カスタム製品
技術資料/各種ご案内

CBS SERIES 差込型コードブッシュ

製品使用例

SICシリーズに取付

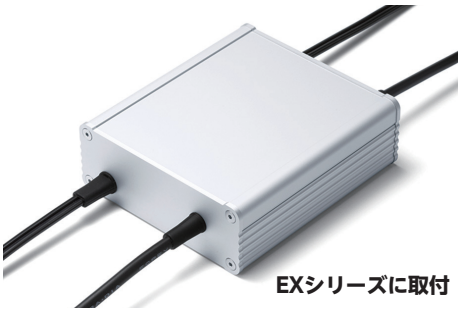

EXシリーズに取付

- 電線を曲げ等から保護するコードブッシュです。（抜け防止構造ではありません）
- 電線形状は平型用と丸型用の2種類をご用意しております。
- 筐体・パネルの内部側よりコードブッシュを差込み取付けて下さい。
- シリコンゴム製なので高い耐熱温度の製品です。

テクニカルデータ
使用温度範囲：−40℃〜+100℃

- 各型番の詳細はホームページよりCAD図・PDF図をダウンロードしてご確認下さい。

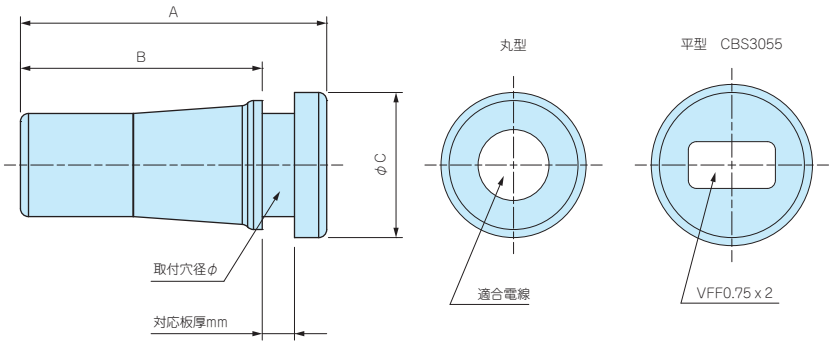

取付方法

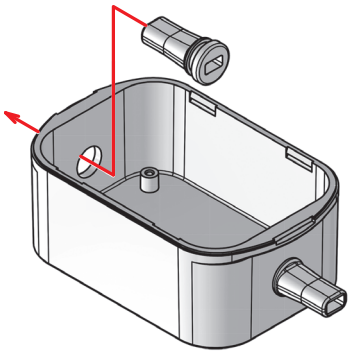

①取付穴に筐体内部より外側方向にコードブッシュを差込み取付けます。
②電線を最後に通して完了です。
（先に電線を通すと取付け出来ません）

型番・寸法・標準価格

型番 ● ブラック	型番 ● オフホワイト	A	B	C	適合電線	取付穴径（φ）	対応板厚（mm）	材質	自重(g)	入数	標準価格（税別）/袋
CBS3055-15B	CBS3055-15W	18.5	15	10	VFF0.75x2	7.6〜7.8	1.5〜2.0	シリコンゴム	0.6(1個)	10 / 袋	790
CBS3055-20B	CBS3055-20W	19	15	10	VFF0.75x2	7.6〜7.8	2.0〜2.5	シリコンゴム	0.6(1個)	10 / 袋	790
CBS35-15B	CBS35-15W	16.5	13	8	φ3.5	5.6〜5.8	1.5〜2.0	シリコンゴム	0.4(1個)	10 / 袋	790
CBS35-20B	CBS35-20W	17	13	8	φ3.5	5.6〜5.8	2.0〜2.5	シリコンゴム	0.4(1個)	10 / 袋	790
CBS45-15B	CBS45-15W	18.5	15	9	φ4.5	6.6〜6.8	1.5〜2.0	シリコンゴム	0.5(1個)	10 / 袋	790
CBS45-20B	CBS45-20W	19	15	9	φ4.5	6.6〜6.8	2.0〜2.5	シリコンゴム	0.5(1個)	10 / 袋	790
CBS60-15B	CBS60-15W	20.5	17	10.5	φ6.0	8.1〜8.3	1.5〜2.0	シリコンゴム	0.7(1個)	10 / 袋	790
CBS60-20B	CBS60-20W	21	17	10.5	φ6.0	8.1〜8.3	2.0〜2.5	シリコンゴム	0.7(1個)	10 / 袋	790