CSS・CS SERIES

CSS・CSシリーズは各種コイン電池を収納できるスペース付きのハンドタイププラスチックケースです。
IoT通信器・RFIDタグ・小型リモコン機器・簡易検査機器に最適です。4サイズ、10タイプの色仕様からお選びいただけます。

●コイン電池収納スペース付き

Black

Light gray

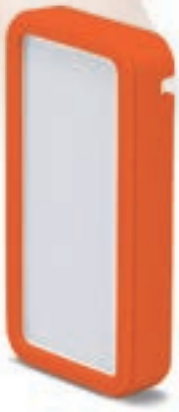

Orange

Green

Cyan

製品使用例

ラップタイマー(Bluetooth付アンドロイドデバイス)

写真提供 General Mechatronics（ハンガリー）

Bluetooth温度計データロガー

写真提供 Almendo Technologies GmbH(ドイツ)

衝撃検出センサ

写真提供 株式会社ムサシインテック様

リモートコントロール送信機

写真提供 ヘルツ電子株式会社様

ハンディキルター

写真提供 Handi Quilter, Inc. （アメリカ）

聴覚障害者用ワイヤレスマイクシステム

写真提供 Audinor AS（ノルウェー）

型番目次/Photo INDEX
プラスチックケース
キャリングケース
防水・防塵樹脂ボックス
防水・防塵アルミ/ステンレスボックス
端子ボックス/防水コネクタ/ケーブルグランド
アルミサッシケース
アルミフレーム/ヒートシンクケース
メタルケース
Raspberry Piケース/Okdo ROCKケース
フリーサイズケース/フリーサイズパネル
ラックケース
棚板/ラックパネル
電池ホルダー/電池ボックス/コイン電池
アクセサリー/機構部品
カスタム製品
技術資料/各種ご案内

USBノイズリムーバー

写真提供 スペック株式会社様

高周波プリアンプ

写真提供 株式会社ナテック様

屋内環境センサー

写真提供 株式会社バニーホップ様

簡易型受信器シンプル

写真提供 株式会社テクノスジャパン様

シリアルROMライター

写真提供 株式会社ソリトンウェーブ様

型番目次/Photo INDEX
プラスチックケース
キャリングケース
防水・防塵樹脂ボックス
防水・防塵アルミ/ステンレスボックス
端子ボックス/防水コネクタ/ケーブルグランド
アルミサッシケース
アルミフレーム/ヒートシンクケース
メタルケース
Raspberry Piケース/Okdo ROCKケース
フリーサイズケース/フリーサイズパネル
ラックケース
棚板/ラックパネル
電池ホルダー/電池ボックス/コイン電池
アクセサリー/機構部品
カスタム製品
技術資料/各種ご案内

RFIDリーダー

写真提供 株式会社イーテック様

近接センサー・スイッチ

写真提供 Adaptivation, Inc. (アメリカ)

トイレ使用状況表示器 親機/子機

写真提供 共立電子産業株式会社様

二酸化炭素計

写真提供 Allsensing CO.,LTD. (韓国)

マルチGNSS小型2周波受信機

写真提供 株式会社コア様

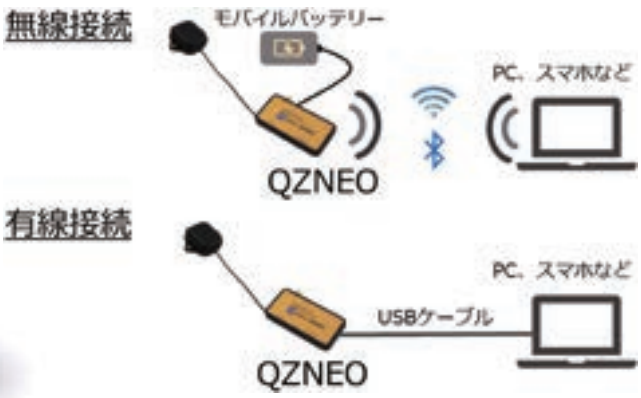

型番目次/Photo INDEX
プラスチックケース
キャリングケース
防水・防塵樹脂ボックス
防水・防塵アルミ/ステンレスボックス
端子ボックス/防水コネクタ/ケーブルグランド
アルミサッシケース
アルミフレーム/ヒートシンクケース
メタルケース
Raspberry Piケース/Okdo ROCKケース
フリーサイズケース/フリーサイズパネル
ラックケース
棚板/ラックパネル
電池ホルダー/電池ボックス/コイン電池
アクセサリー/機構部品
カスタム製品
技術資料/各種ご案内

CS SERIES ポータブルプラスチックケース

■ カスタム製品（穴加工・インクジェット印刷・表面シート製作）についてはP15－1～63をご覧下さい。
■ カスタム製品のリピート注文品は5%割引致します。

■ コイン電池収納スペースありタイプは電池交換が容易です。付属の端子を基板にはんだ付けしてご利用下さい。
コイン電池ボックス作製手順はP1－24をご参照下さい。
■ リモコン、無線機、簡易測定器などの小型機器にご利用いただけます。
■ 4サイズ8機種、ホワイト・ブラックの2色からお選びいただけます。

テクニカルデータ
使用温度範囲：−10℃～+60℃

電池収納スペースなしタイプ

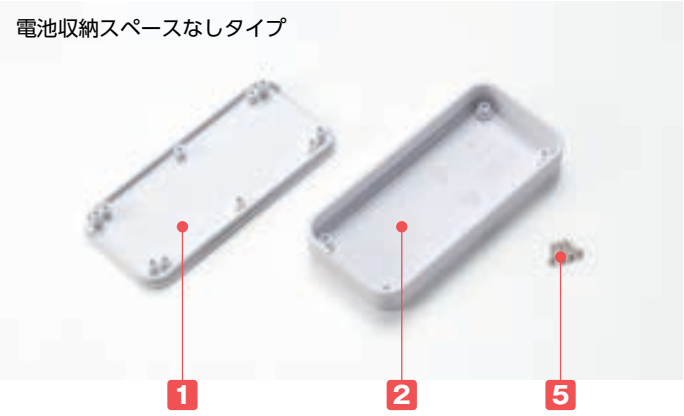

電池収納スペースありタイプ

構成内容

No.	名　称	個　数	材　質	色 / 表面処理
1	上カバー	1	ABS樹脂（UL94HB）	ホワイト・ブラック / シボ
2	下カバー	1	ABS樹脂（UL94HB）	ホワイト・ブラック / シボ
3	電池カバー	1	ABS樹脂（UL94HB）	ホワイト・ブラック / シボ
4	電池端子	1set / 2set（CS115）	ステンレス SUS304	ニッケルメッキ
5	取付ビス（ナベタッピングM1.6×6）	4	鉄	ニッケルメッキ・三価黒クロメート

オプション部品（別売）

CSS・CS用基板
CSPBシリーズ
P1−26

ストラップ
STPSシリーズ
P1−27

基板取付タッピングビス
EM-1.6
P1−121

ヘクサロビュラビス
MR1.6-6S
P1−121

壁付マグネット
NMGシリーズ
P14− 31～32

コイン電池ボックス作製手順（電池収納スペースありタイプ）

付属の電池端子を基板に実装

ケース上カバーに基板を取付

コイン電池ボックス完成

■ オプション部品でCSS・CSシリーズ専用の基板をご用意しております。オリジナルで基板を製作する際は、P1－26 CSPBシリーズの寸法をご確認下さい。
■ 電池端子の破損や損失をした場合は電池端子単品での販売をしております。P1−28 CSTシリーズをご参照下さい。

注意

■ 電池端子を実装する際は、基板に対して平行になるように取り付けて下さい。斜めに取り付けてしまいますと電池が取り外せなくなる恐れがありますのでご注意下さい。
又、基板を製作する際は1mmの基板をご使用下さい。1mm以上の基板は電池が入らなくなりますのでご注意下さい。

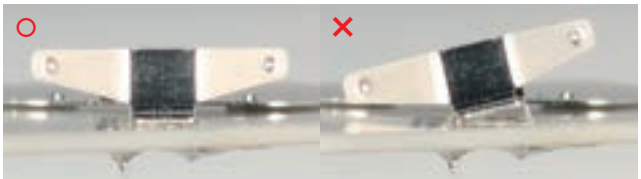

外観寸法図

■ 下記図面は代表共通図です。
各型番の詳細はホームページよりCAD図・PDF図、3DCADデータをダウンロードしてご確認下さい。

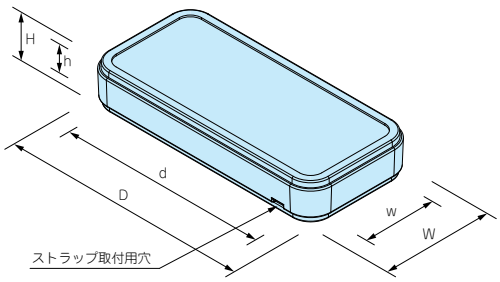

型番	CS Nタイプ	CS75/CS90	CS100	CS115
電池構造	電池構造　無	CR2032×1個	※CR2450×1個または CR2477×1個	CR2032×2個

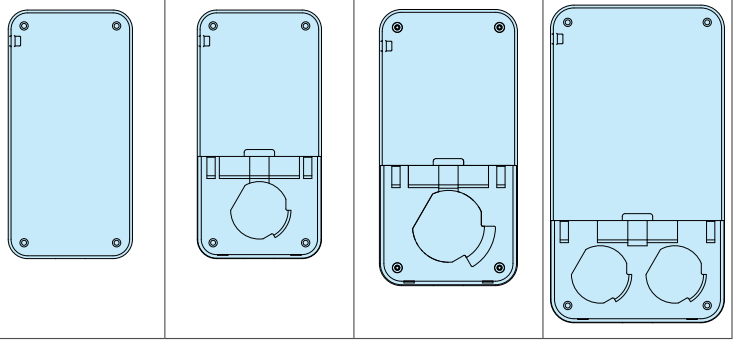

※CS100は下カバーに基板を付けるとCR2450、上カバーに付けるとCR2477を収納出来ます。詳細は下記をご確認下さい。
※renata製電池『CR2477N』には対応しておりません。

CR2450 x 1（基板を下カバーに取り付けた場合）

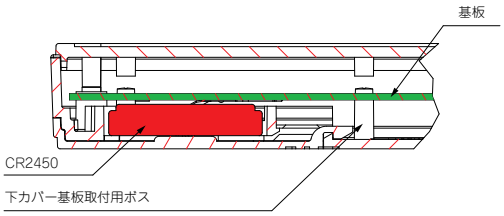

CR2477 x 1（基板を上カバーに取り付けた場合）

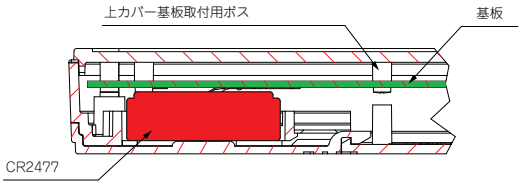

※ renata製 『CR2477N』 は使用不可

型番・寸法・標準価格

型　番		外形寸法			有効寸法（内部）			電池構造	自 重 (g)	標準価格 (税別)
● ブラック	● ホワイト	W	H	D	w	h	d			
CS 75N-B	CS 75N-W	35	12	75	26.6	5.3	59	無	12	190
CS 75 -B	CS 75 -W	35	12	75	26.6	5.3	25.4	CR2032×1	13	280
CS 90N-B	CS 90N-W	45	12	90	36.6	5.3	74	無	18	200
CS 90 -B	CS 90 -W	45	12	90	36.6	5.3	40.4	CR2032×1	20	300
CS100N-B	CS100N-W	50	16.8	100	41.6	10.1	82	無	24	240
CS100 -B	CS100 -W	50	16.8	100	44.1	6.8	46	CR2450×1 / CR2477×1	26	380
CS115N-B	CS115N-W	63	12	115	54.6	5.3	98	無	30	250
CS115 -B	CS115 -W	63	12	115	54.6	5.3	64.9	CR2032×2	33	390

CSSC SERIES シリコンカバー

シリコンカバー仕様

記号	CL 開口なし	OP 開口あり
形状		

■ CSシリーズ用シリコンカバーです。前面開口なしと開口ありの 2タイプ、5色からお選びいただけます。
■ CSSシリーズの交換用やCSシリーズに後からシリコンカバーを付けたい場合にご利用下さい。

色仕様

■ 実物と写真では色が多少異なります。色確認の為、サンプルが必要な場合は営業部までお問い合わせ下さい。

記号	O オレンジ	G グリーン	C シアン	L ライトグレー	B ブラック
色					

外観寸法図

■ 下記図面は代表共通図です。
各型番の詳細はホームページよりCAD図・PDF図をダウンロードしてご確認下さい。

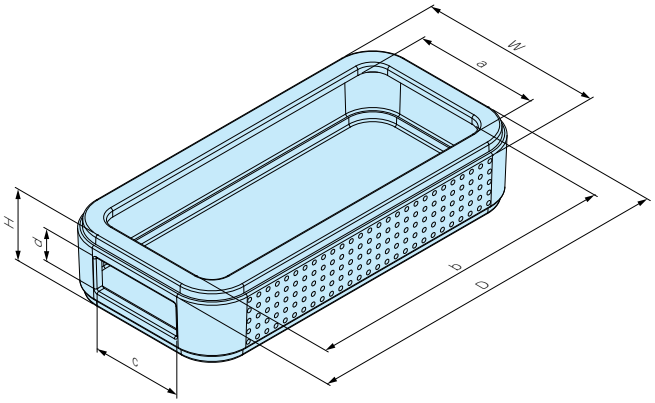

構成内容

名 称	材 質	色
シリコンカバー	シリコンゴム	オレンジ・グリーン・シアン・ライトグレー・ブラック

型番・寸法・標準価格

■ CSSCシリーズをご注文の際は型番末尾□に色記号をつけて下さい。

型 番	W	H	D	a	b	c	d	対応機種	自 重 (g)	標準価格(税別)
CSSC 75-CL -□	38.6	15.5	78.6	28.4	68.4	—	—	CS 75	12	▲250
CSSC 75-OP -□	38.6	15.5	78.6	28.4	68.4	20	7.4	CS 75	12	▲250
CSSC 90-CL -□	48.6	15.5	93.6	37.4	82.4	—	—	CS 90	18	▲350
CSSC 90-OP -□	48.6	15.5	93.6	37.4	82.4	30	7.4	CS 90	17	▲350
CSSC100-CL -□	54.1	20.8	104.1	42.4	92.4	—	—	CS100	28	▲380
CSSC100-OP -□	54.1	20.8	104.1	42.4	92.4	33	12.2	CS100	27	▲380
CSSC115-CL -□	67.1	16	119.1	55.4	107.4	—	—	CS115	32	▲440
CSSC115-OP -□	67.1	16	119.1	55.4	107.4	45	7.4	CS115	31	▲440

▲は値上げした製品です。

■ お客様の指定色は200個から作製可能です。500個以上は標準品と同単価で作製可能です。
指定色希望の場合はPANTONE®（パントン）カラーNo.をご連絡下さい。
また、希望色のサンプルを送付いただき、近似色で作製することも可能です。
PANTONE®（パントン）カラーNo.でご指定いただいた場合の500個までの納期は約2.5か月です。
近似色での作製や500個以上の場合の納期はお問い合わせ下さい。

型番目次/Photo INDEX
プラスチックケース
キャリングケース
防水・防塵樹脂ボックス
防水・防塵アルミ/ステンレスボックス
端子ボックス/防水コネクタ/ケーブルグランド
アルミサッシケース
アルミフレーム/ヒートシンクケース
メタルケース
Raspberry Piケース/Okdo ROCKケース
フリーサイズケース/フリーサイズパネル
ラックケース
棚板/ラックパネル
電池ホルダー/電池ボックス/コイン電池
アクセサリー/機構部品
カスタム製品
技術資料/各種ご案内

CSS SERIES シリコンカバー付プラスチックケース

■ カスタム製品（穴加工・インクジェット印刷・表面シート製作）についてはP15－1～63をご覧下さい。
■ カスタム製品のリピート注文品は5%割引致します。

テクニカルデータ
使用温度範囲：－10℃～+60℃

■ シリコンカバー付きの小型プラスチックケースです。
カバーは弾力があり滑りにくく、落下などの衝撃から機器を保護します。
■ コイン電池収納スペースありタイプは電池交換が容易です。付属の端子を基板にはんだ付けしてご利用下さい。
コイン電池ボックス作製手順はP1－24をご参照下さい。
■ リモコン、無線機、簡易測定器等、小型の機器にご利用いただけます。
■ 4サイズ16機種、10タイプの色仕様からお選びいただけます。シリコンカバーは前面開口なしと開口ありの2タイプございます。

電池収納スペースなしタイプ

電池収納スペースありタイプ

構成内容

No.	名　称	個　数	材　質	色 / 表面処理
1	上カバー	1	ABS樹脂（UL94HB）	ホワイト・ブラック / シボ
2	下カバー	1	ABS樹脂（UL94HB）	ホワイト・ブラック / シボ
3	電池カバー	1	ABS樹脂（UL94HB）	ホワイト・ブラック / シボ
4	電池端子	1set / 2set（CSS115）	ステンレス SUS304	ニッケルメッキ
5	シリコンカバー	1	シリコンゴム	オレンジ・グリーン・シアン・ライトグレー・ブラック
6	取付ビス（ナベタッピングM1.6×6）	4	鉄	ニッケルメッキ・三価黒クロメート

オプション部品（別売）

CSS・CS用基板
CSPBシリーズ
P1－26

ストラップ
STPSシリーズ
P1－27

基板取付タッピングビス
EM-1.6
P1－121

ヘクサロビュラビス
MR1.6-6S
P1－121

型番目次/Photo INDEX
プラスチックケース
キャリングケース
防水・防塵樹脂ボックス
防水・防塵アルミ/ステンレスボックス
端子ボックス/防水コネクタ/ケーブルグランド
アルミサッシケース
アルミフレーム/ヒートシンクケース
メタルケース
Raspberry Piケース/Okdo ROCKケース
フリーサイズケース/フリーサイズパネル
ラックケース
棚板/ラックパネル
電池ホルダー/電池ボックス/コイン電池
アクセサリー/機構部品
カスタム製品
技術資料/各種ご案内

シリコンカバー仕様

記号	CL 開口なし	OP 開口あり
形状		

色仕様

■ シリコンカバーは実物と写真では色が多少異なります。色確認の為、サンプルが必要な場合は営業部までお問い合わせ下さい。

記号	BO ブラック/オレンジ	BG ブラック/グリーン	BC ブラック/シアン	BL ブラック/ライトグレー	BB ブラック/ブラック
色					
記号	**WO ホワイト/オレンジ**	**WG ホワイト/グリーン**	**WC ホワイト/シアン**	**WL ホワイト/ライトグレー**	**WB ホワイト/ブラック**
色					

外観寸法図

■ 下記図面は代表共通図です。
各型番の詳細はホームページよりCAD図・PDF図、3DCADデータをダウンロードしてご確認下さい。

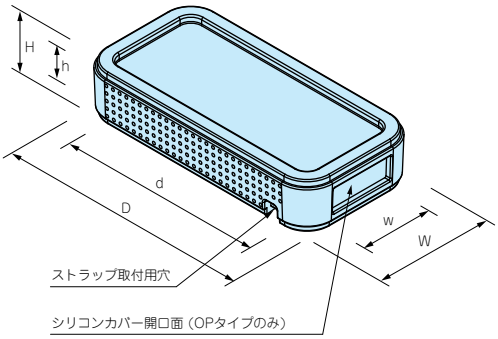

型番	CSS Nタイプ	CSS75/CSS90	CSS100	CSS115
電池構造	電池構造　無	CR2032×1個	※CR2450×1個または CR2477×1個	CR2032×2個
	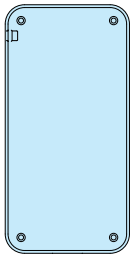	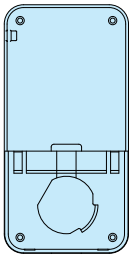	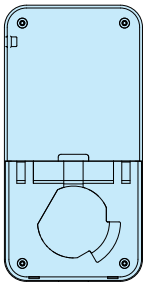	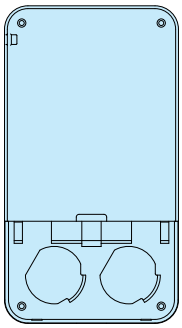

※ CSS100は下カバーに基板を付けるとCR2450、上カバーに付けるとCR2477を収納出来ます。詳細はP1-24をご確認下さい。
※renata製電池『CR2477N』には対応しておりません。

型番・寸法・標準価格

■ CSSシリーズをご注文の際は型番末尾□□に色記号をつけて下さい。

型　番	外形寸法			有効寸法（内部）			電池構造	自 重（g）	標準価格（税別）
	W	H	D	w	h	d			
CSS 75N-CL -□□	38.6(35)	15.5(12)	78.6(75)	26.6	5.3	59	無	24	▲440
CSS 75N-OP-□□	38.6(35)	15.5(12)	78.6(75)	26.6	5.3	59	無	24	▲440
CSS 75 -CL -□□	38.6(35)	15.5(12)	78.6(75)	26.6	5.3	25.4	CR2032×1	25	▲530
CSS 75 -OP-□□	38.6(35)	15.5(12)	78.6(75)	26.6	5.3	25.4	CR2032×1	25	▲530
CSS 90N-CL -□□	48.6(45)	15.5(12)	93.6(90)	36.6	5.3	74	無	36	▲550
CSS 90N-OP-□□	48.6(45)	15.5(12)	93.6(90)	36.6	5.3	74	無	35	▲550
CSS 90 -CL -□□	48.6(45)	15.5(12)	93.6(90)	36.6	5.3	40.4	CR2032×1	38	▲650
CSS 90 -OP-□□	48.6(45)	15.5(12)	93.6(90)	36.6	5.3	40.4	CR2032×1	37	▲650
CSS100N-CL -□□	54.1(50)	20.8(16.8)	104.1(100)	41.6	10.1	82	無	52	▲620
CSS100N-OP-□□	54.1(50)	20.8(16.8)	104.1(100)	41.6	10.1	82	無	51	▲620
CSS100 -CL -□□	54.1(50)	20.8(16.8)	104.1(100)	44.1	6.8	46	CR2450×1 / CR2477×1	54	▲760
CSS100 -OP-□□	54.1(50)	20.8(16.8)	104.1(100)	44.1	6.8	46	CR2450×1 / CR2477×1	53	▲760
CSS115N-CL -□□	67.1(63)	16 (12)	119.1(115)	54.6	5.3	98	無	62	▲690
CSS115N-OP-□□	67.1(63)	16 (12)	119.1(115)	54.6	5.3	98	無	61	▲690
CSS115 -CL -□□	67.1(63)	16 (12)	119.1(115)	54.6	5.3	64.9	CR2032×2	65	▲830
CSS115 -OP-□□	67.1(63)	16 (12)	119.1(115)	54.6	5.3	64.9	CR2032×2	64	▲830

■（ ）内の数値はプラスチックケースの寸法です。

▲は値上げした製品です。

型番目次/Photo INDEX
プラスチックケース
キャリングケース
防水・防塵樹脂ボックス
防水・防塵アルミ/ステンレスボックス
端子ボックス/防水コネクタ/ケーブルグランド
アルミサッシケース
アルミフレーム/ヒートシンクケース
メタルケース
Raspberry Piケース/Okdo ROCKケース
フリーサイズケース/フリーサイズパネル
ラックケース
棚板/ラックパネル
電池ホルダー/電池ボックス/コイン電池
アクセサリー/機構部品
カスタム製品
技術資料/各種ご案内

CSPB SERIES　CSS・CSシリーズ用基板

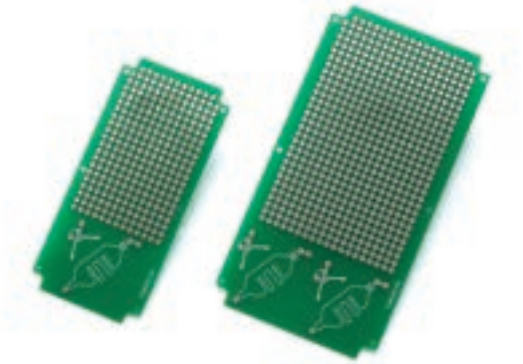

■ CSS・CSシリーズに実装出来る専用の基板です。試作や小ロット製作の際にご利用下さい。

■ 材質はガラスエポキシ（FR-4）で両面スルーホール、2.54mmピッチの基板です。

■ CSS・CSシリーズに付属の電池端子を差し込む為の穴があります。又、端子の向きを正しくセットする為のシルク印刷付きです。

CSS・CSシリーズに付属している電池端子を差し込んでハンダ付け出来ます。

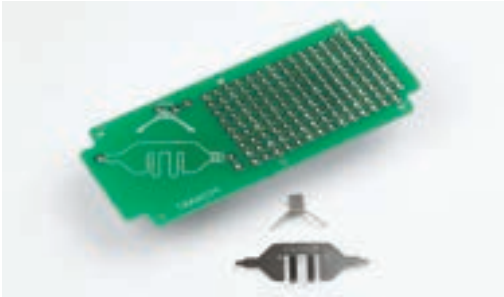

構成内容

名　称	個　数	材　質	色 / 表面処理
基板	1	ガラスエポキシ（FR-4）t1.0	スルーホール　鉛フリーハンダ　レジスト
取付ビス（ナベタッピングM1.6×4）	6	鉄	三価クロメート

外観寸法図

■ 下記図面は代表共通図です。
各型番の詳細はホームページよりCAD図・PDF図をダウンロードしてご確認下さい。

CSPB-75・90・100

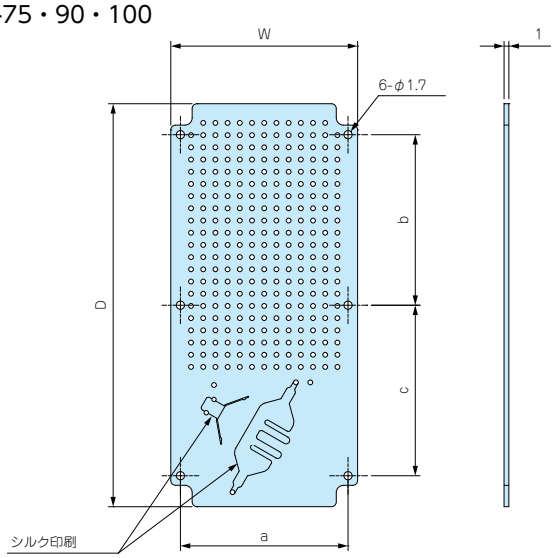

CSPB-115

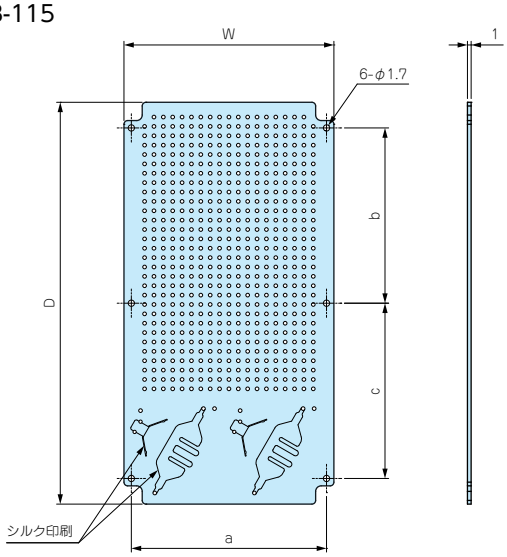

※ケース取付穴部（6-φ1.7）ははんだ処理をしておりません。

型番・寸法・標準価格

型　番	W	D	a	b	c	適合ケース	標準価格(税別)
CSPB- 75	28.9	68.9	24.9	28	28	CSS 75、CS 75	320
CSPB- 90	38.9	83.9	34.9	35.5	35.5	CSS 90、CS 90	370
CSPB-100	45	94	38	31	38	CSS100、CS100	510
CSPB-115	56.9	108.9	52.9	47.5	47.5	CSS115、CS115	540

型番目次/Photo INDEX
プラスチックケース
キャリングケース
防水・防塵樹脂ボックス
防水・防塵アルミ/ステンレスボックス
端子ボックス/防水コネクタ/ケーブルグランド
アルミサッシケース
アルミフレーム/ヒートシンクケース
メタルケース
Raspberry Piケース/Okdo ROCKケース
フリーサイズケース/フリーサイズパネル
ラックケース
棚板/ラックパネル
電池ホルダー/電池ボックス/コイン電池
アクセサリー/機構部品
カスタム製品
技術資料/各種ご案内

CST SERIES コイン電池端子

■ 実装時の端子向きは写真をご参照下さい。

■ CR2032、CR2450、CR2477用の電池端子です。
■ CST-2450Pはrenata製電池『CR2477N』に対応しておりません。
■ CSS・CS、WCシリーズ電池収納タイプには予め付属しております。
紛失や破損などの際にご利用下さい。

注意 ■ 電池端子を実装する際は、基板に対して平行になるように取り付けて下さい。斜めに取り付けてしまいますと電池が取り外せなくなる恐れがありますのでご注意下さい。
又、基板を製作する際は1mmの基板をご使用下さい。1mm以上の基板は電池が入らなくなりますのでご注意下さい。

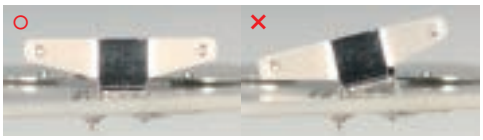

型番・標準価格

型　番	適用電池	材質 / 表面処理	端子構造	入　数	標準価格(税別) / 袋
CST-2032P	CR2032	SUS304 / ニッケルメッキ	基板取付ピン×2	10 / 袋	310
CST-2032M	CR2032	SUS304 / ニッケルメッキ	基板取付ピン×2	10 / 袋	460
CST-2450P	CR2450 / CR2477	SUS304 / ニッケルメッキ	基板取付ピン×2	10 / 袋	460
CST-2450M	CR2450 / CR2477	SUS304 / ニッケルメッキ	基板取付ピン×2	10 / 袋	600

外観寸法図

■ 各型番の詳細はホームページよりCAD図・PDF図、3DCADデータをダウンロードしてご確認下さい。

CST-2032P

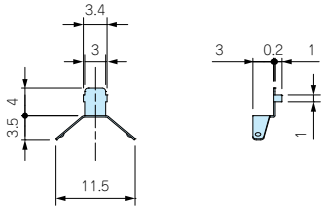

CST-2450P

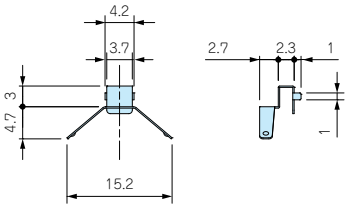

CST-2032M

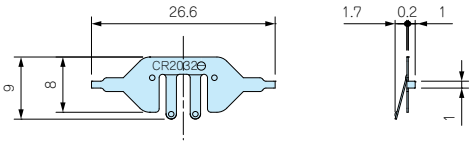

CST-2450M

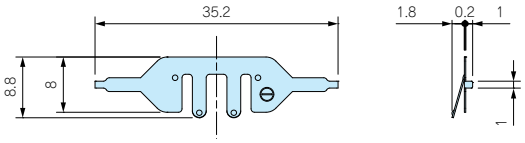

推奨基板加工寸法

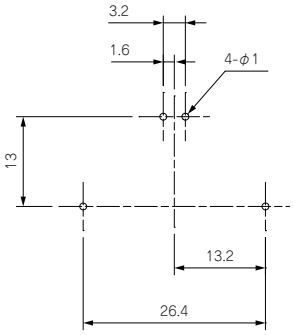

推奨基板加工寸法

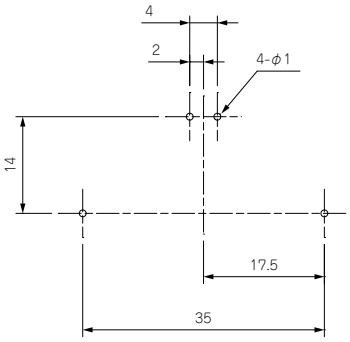

STPS SERIES ストラップ

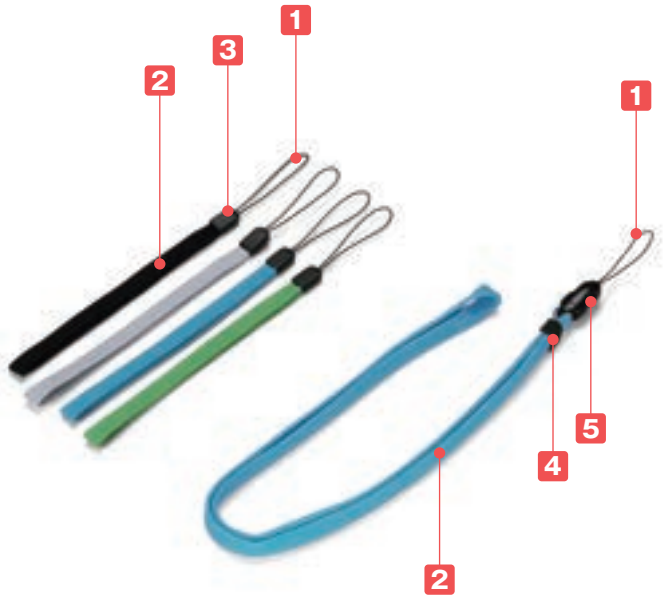

使用例

携帯タイプ

ネックタイプ

- CSS・CS・PS・WCシリーズに取付可能なひも付きタイプのストラップです。
- 携帯ストラップとネックストラップの2タイプございます。
- それぞれ4色の中からお選びいただけます。
- ネックストラップタイプは着脱パーツ付きですので、ストラップを首にかけたまま機器だけを取付け、取外しが出来ます。

着脱パーツ(ネックタイプのみ)

色仕様

記号	G グリーン	C シアン	L ライトグレー	B ブラック
色				

構成内容

No.	名　称	材　質	色
1	取付ひも	ポリエステル	ブラック
2	ストラップ	ポリエステル	グリーン・シアン・ライトグレー・ブラック
3	キャップ（携帯タイプのみ）	ABS樹脂	ブラック
4	樹脂カバー(ネックタイプのみ)	エラストマー	ブラック
5	着脱パーツ（ネックタイプのみ）	ポリアセタール	ブラック

型番・寸法・標準価格

型　番				ストラップ幅	ストラップ長さ	標準価格(税別)
● グリーン	● シアン	● ライトグレー	● ブラック			
STPS-140G	STPS-140C	STPS-140L	STPS-140B	8	140	▲430
STPS-450G	STPS-450C	STPS-450L	STPS-450B	10	450	▲720

▲は値上げした製品です。

型番目次/Photo INDEX
プラスチックケース
キャリングケース
防水・防塵樹脂ボックス
防水・防塵アルミ/ステンレスボックス
端子ボックス/防水コネクタ/ケーブルグランド
アルミサッシケース
アルミフレーム/ヒートシンクケース
メタルケース
Raspberry Piケース/Okdo ROCKケース
フリーサイズケース/フリーサイズパネル
ラックケース
棚板/ラックパネル
電池ホルダー/電池ボックス/コイン電池
アクセサリー/機構部品
カスタム製品
技術資料/各種ご案内

LCT SERIES 耐衝撃シリコンカバー付プラスチックケース

■ カスタム製品（穴加工・インクジェット印刷・表面シート製作）についてはP15－1～63をご覧下さい。
■ カスタム製品のリピート注文品は5%割引致します。

テクニカルデータ
使用温度範囲：－10℃～+60℃

■ 耐衝撃デザインのシリコンカバー付ハンドタイプケースです。落下などの衝撃から機器を保護します。
■ 電池構造は単3電池×2本、単3電池×3本、単3電池×4本、単4電池×2本、単4電池×3本、単4電池×4本、単4電池×6本、006P（9V）電池×1本、電池無しの9種類です。⊕、⊖の電池マーク付きになっています。
■ 計測器・検査器・通信機器・医療機器など様々なハンディタイプの機器にご利用いただけます。

電池構造あり　　電池構造なし

構成内容

No.	名　称	個　数	材　質	色 / 表面処理
1	上カバー	1	難燃性ABS樹脂（UL94V-0 主成分）	オフホワイト・ダークグレー / シボ
2	下カバー	1	難燃性ABS樹脂（UL94V-0 主成分）	オフホワイト・ダークグレー / シボ
3	パネル	1	難燃性ABS樹脂（UL94V-0 主成分）	オフホワイト・ダークグレー / シボ
4	取付ビス（タッピングM2.6）	4	鉄	ニッケルメッキ・三価黒クロメート
5	電池蓋	1	難燃性ABS樹脂（UL94V-0 主成分）	オフホワイト・ダークグレー / シボ
6	電池端子	1set	真ちゅう	ニッケルメッキ
	電池スナップ / 電池押さえスポンジ（9Vタイプのみ）	1set	真ちゅう・塩ビ / ポリウレタンフォーム（UL94HF-1）	ニッケルメッキ / ブラック
7	シリコンカバー	1	シリコンゴム	オレンジ・グリーン・ネイビーブルー・ダークグレー

オプション部品（別売）

タッピングスペーサー
TPSシリーズ
P14–6

基板取付タッピングビス
EM-2.3
P1–121

ヘクサロビュラビス
MRシリーズ
P1–121

キーリング
CR-20
P1–122

ストラップ
STPシリーズ
P1–122

ケース電池構造は9種類です。

記号	N 電池構造 無	F2 単4×2本	F3 単4×3本	F4 単4×4本	F6 単4×6本	M2 単3×2本	M3 単3×3本	M4 単3×4本	9V 006P×1
電池構造	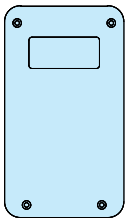	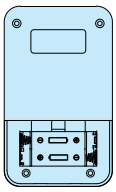	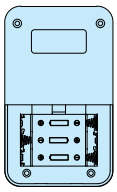	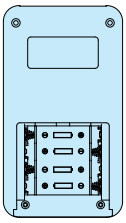	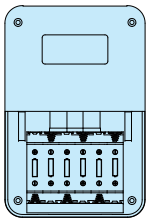	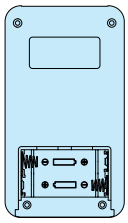	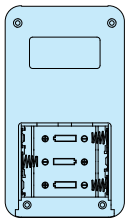	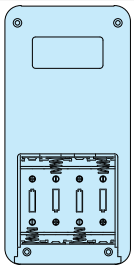	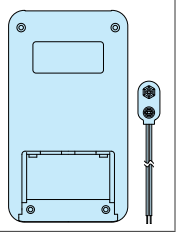

色仕様

■ シリコンカバーは実物と写真では色が多少異なります。色確認の為、サンプルが必要な場合は営業部までお問い合わせ下さい。

記号	DO ダークグレー / オレンジ	DG ダークグレー / グリーン	DN ダークグレー / ネイビーブルー	DD ダークグレー / ダークグレー
色				
記号	WO オフホワイト / オレンジ	WG オフホワイト / グリーン	WN オフホワイト / ネイビーブルー	WD オフホワイト / ダークグレー
色				

型番・寸法・標準価格

■ LCTシリーズをご注文の際は型番末尾 □□ に色記号をつけて下さい。

型　番	W	H	D	電池構造	自 重（g）	標準価格(税別)
LCT115 -N -□□	76(69)	28(19.5)	121.9(115)	無	123.5	▲ 940
LCT115 -F2 -□□	76(69)	28(19.5)	121.9(115)	単4×2	128	▲1,110
LCT115 -F3 -□□	76(69)	28(19.5)	121.9(115)	単4×3	130	▲1,140
LCT115H-N -□□	76(69)	36.5(28)	121.9(115)	無	141	▲1,030
LCT115H-F2 -□□	76(69)	36.5(28)	121.9(115)	単4×2	145.5	▲1,190
LCT115H-F3 -□□	76(69)	36.5(28)	121.9(115)	単4×3	147	▲1,220
LCT115H-M2-□□	76(69)	36.5(28)	121.9(115)	単3×2	149.5	▲1,220
LCT115H-9V -□□	76(69)	36.5(28)	121.9(115)	006P×1	149	▲1,220
LCT135 -N -□□	85(76)	40(27)	143.9(135)	無	210.5	▲1,310
LCT135 -F4 -□□	85(76)	40(27)	143.9(135)	単4×4	225.5	▲1,480
LCT135 -M2-□□	85(76)	40(27)	143.9(135)	単3×2	223.5	▲1,460
LCT135 -M3-□□	85(76)	40(27)	143.9(135)	単3×3	229	▲1,490
LCT135 -9V -□□	85(76)	40(27)	143.9(135)	006P×1	227	▲1,480
LCT135H-N -□□	85(76)	48(35)	143.9(135)	無	231.5	▲1,390
LCT135H-F4 -□□	85(76)	48(35)	143.9(135)	単4×4	246	▲1,570
LCT135H-M2-□□	85(76)	48(35)	143.9(135)	単3×2	245	▲1,550
LCT135H-M3-□□	85(76)	48(35)	143.9(135)	単3×3	250	▲1,600
LCT135H-9V -□□	85(76)	48(35)	143.9(135)	006P×1	247.5	▲1,580
LCT145 -N -□□	105(96)	40(27)	153.9(145)	無	258.5	▲1,740
LCT145 -F6 -□□	105(96)	40(27)	153.9(145)	単4×6	278.5	▲2,000
LCT145 -M2-□□	105(96)	40(27)	153.9(145)	単3×2	272.5	▲1,940
LCT145 -M4-□□	105(96)	40(27)	153.9(145)	単3×4	279.5	▲1,990
LCT145H-N -□□	105(96)	48(35)	153.9(145)	無	282	▲1,820
LCT145H-F6 -□□	105(96)	48(35)	153.9(145)	単4×6	302.5	▲2,100
LCT145H-M2-□□	105(96)	48(35)	153.9(145)	単3×2	296	▲2,040
LCT145H-M4-□□	105(96)	48(35)	153.9(145)	単3×4	303	▲2,080
LCT165 -N -□□	89(80)	40(27)	173.9(165)	無	263.5	▲2,020
LCT165 -M4-□□	89(80)	40(27)	173.9(165)	単3×4	283	▲2,150
LCT165H-N -□□	89(80)	48(35)	173.9(165)	無	286	▲2,170
LCT165H-M4-□□	89(80)	48(35)	173.9(165)	単3×4	305	▲2,280

■ （ ）内数値はプラスチックケースの寸法です。

▲は値上げした製品です。

型番目次/Photo INDEX
プラスチックケース
キャリングケース
防水・防塵樹脂ボックス
防水・防塵アルミ/ステンレスボックス
端子ボックス/防水コネクタ/ケーブルグランド
アルミサッシケース
アルミフレーム/ヒートシンクケース
メタルケース
Raspberry Piケース/Okdo ROCKケース
フリーサイズケース/フリーサイズパネル
ラックケース
棚板/ラックパネル
電池ホルダー/電池ボックス/コイン電池
アクセサリー/機構部品
カスタム製品
技術資料/各種ご案内

外観寸法図

■ 下記図面は代表共通図です。
各型番の詳細はホームページよりCAD図・PDF図、3DCADデータをダウンロードしてご確認下さい。
■ プラスチックケースの有効寸法（内部）はP1－60をご覧下さい。

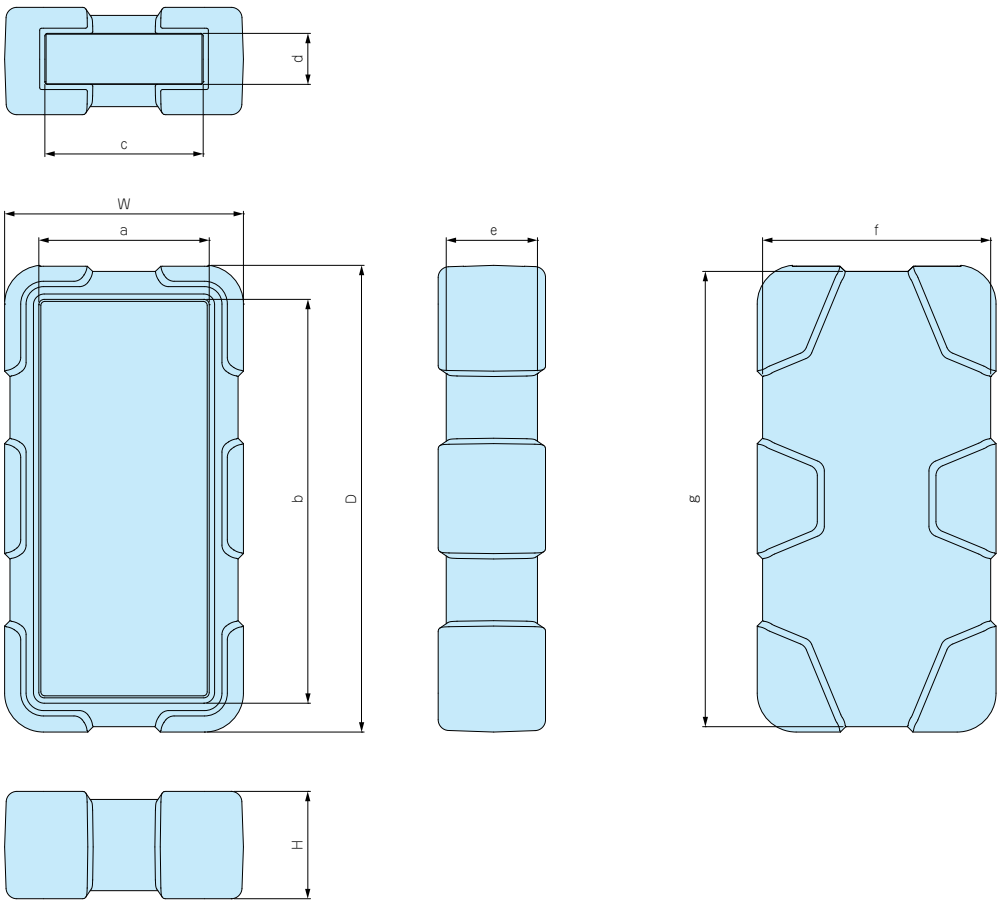

型　番	W	H	D	a	b	c	d	e	f	g
LCT115　-N　-□□	76	28	121.9	55.5	101.5	48.3	12	24	72	117.8
LCT115　-F2 -□□	76	28	121.9	55.5	101.5	48.3	12	24	72	117.8
LCT115　-F3 -□□	76	28	121.9	55.5	101.5	48.3	12	24	72	117.8
LCT115H-N　-□□	76	36.5	121.9	55.5	101.5	48.3	20.5	32.5	72	117.8
LCT115H-F2 -□□	76	36.5	121.9	55.5	101.5	48.3	20.5	32.5	72	117.8
LCT115H-F3 -□□	76	36.5	121.9	55.5	101.5	48.3	20.5	32.5	72	117.8
LCT115H-M2-□□	76	36.5	121.9	55.5	101.5	48.3	20.5	32.5	72	117.8
LCT115H-9V -□□	76	36.5	121.9	55.5	101.5	48.3	20.5	32.5	72	117.8
LCT135　-N　-□□	85	40	143.9	59.5	118.5	55	19	34	81	139.7
LCT135　-F4 -□□	85	40	143.9	59.5	118.5	55	19	34	81	139.7
LCT135　-M2-□□	85	40	143.9	59.5	118.5	55	19	34	81	139.7
LCT135　-M3-□□	85	40	143.9	59.5	118.5	55	19	34	81	139.7
LCT135　-9V -□□	85	40	143.9	59.5	118.5	55	19	34	81	139.7
LCT135H-N　-□□	85	48	143.9	59.5	118.5	55	27	42	81	139.6
LCT135H-F4 -□□	85	48	143.9	59.5	118.5	55	27	42	81	139.6
LCT135H-M2-□□	85	48	143.9	59.5	118.5	55	27	42	81	139.6
LCT135H-M3-□□	85	48	143.9	59.5	118.5	55	27	42	81	139.6
LCT135H-9V -□□	85	48	143.9	59.5	118.5	55	27	42	81	139.6
LCT145　-N　-□□	105	40	153.9	76.5	125.5	71	19	34	101	149.7
LCT145　-F6 -□□	105	40	153.9	76.5	125.5	71	19	34	101	149.7
LCT145　-M2-□□	105	40	153.9	76.5	125.5	71	19	34	101	149.7
LCT145　-M4-□□	105	40	153.9	76.5	125.5	71	19	34	101	149.7
LCT145H-N　-□□	105	48	153.9	76.5	125.5	71	27	42	101	149.7
LCT145H-F6 -□□	105	48	153.9	76.5	125.5	71	27	42	101	149.7
LCT145H-M2-□□	105	48	153.9	76.5	125.5	71	27	42	101	149.7
LCT145H-M4-□□	105	48	153.9	76.5	125.5	71	27	42	101	149.7
LCT165　-N　-□□	89	40	173.9	63.5	148.5	59	19	34	85	169.7
LCT165　-M4-□□	89	40	173.9	63.5	148.5	59	19	34	85	169.7
LCT165H-N　-□□	89	48	173.9	63.5	148.5	59	27	42	85	169.6
LCT165H-M4-□□	89	48	173.9	63.5	148.5	59	27	42	85	169.6

プラスチックケース寸法図

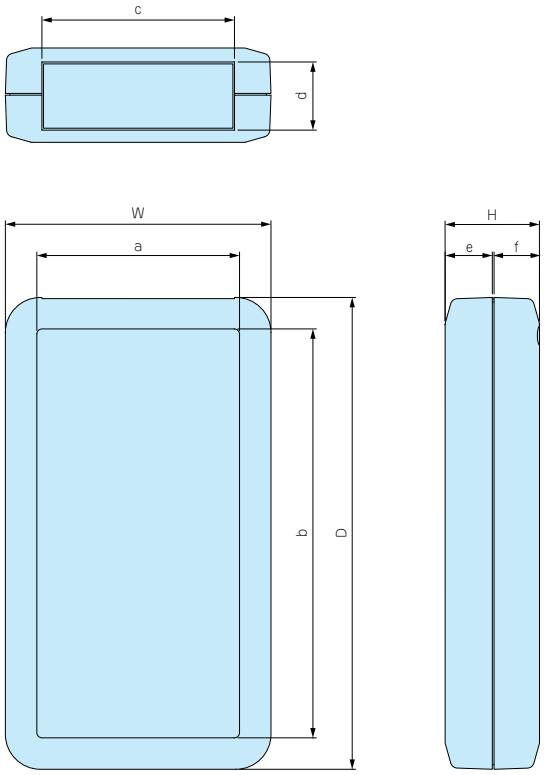

型　番	W	H	D	a	b	c	d	e	f	電池構造
LCT115　-N　-□□	69	19.5	115	54	100	48.1	12	10	9	無
LCT115　-F2 -□□	69	19.5	115	54	100	48.1	12	10	9	単4×2
LCT115　-F3 -□□	69	19.5	115	54	100	48.1	12	10	9	単4×3
LCT115H-N　-□□	69	28	115	54	100	48.1	20.5	18.5	9	無
LCT115H-F2 -□□	69	28	115	54	100	48.1	20.5	18.5	9	単4×2
LCT115H-F3 -□□	69	28	115	54	100	48.1	20.5	18.5	9	単4×3
LCT115H-M2-□□	69	28	115	54	100	48.1	20.5	18.5	9	単3×2
LCT115H-9V -□□	69	28	115	54	100	48.1	20.5	18.5	9	006P×1
LCT135　-N　-□□	76	27	135	58	117	55.1	19.5	13.5	13	無
LCT135　-F4 -□□	76	27	135	58	117	55.1	19.5	13.5	13	単4×4
LCT135　-M2-□□	76	27	135	58	117	55.1	19.5	13.5	13	単3×2
LCT135　-M3-□□	76	27	135	58	117	55.1	19.5	13.5	13	単3×3
LCT135　-9V -□□	76	27	135	58	117	55.1	19.5	13.5	13	006P×1
LCT135H-N　-□□	76	35	135	58	117	55.1	27.5	21.5	13	無
LCT135H-F4 -□□	76	35	135	58	117	55.1	27.5	21.5	13	単4×4
LCT135H-M2-□□	76	35	135	58	117	55.1	27.5	21.5	13	単3×2
LCT135H-M3-□□	76	35	135	58	117	55.1	27.5	21.5	13	単3×3
LCT135H-9V -□□	76	35	135	58	117	55.1	27.5	21.5	13	006P×1
LCT145　-N　-□□	96	27	145	75	124	71.1	19.5	14.5	12	無
LCT145　-F6 -□□	96	27	145	75	124	71.1	19.5	14.5	12	単4×6
LCT145　-M2-□□	96	27	145	75	124	71.1	19.5	14.5	12	単3×2
LCT145　-M4-□□	96	27	145	75	124	71.1	19.5	14.5	12	単3×4
LCT145H-N　-□□	96	35	145	75	124	71.1	27.5	22.5	12	無
LCT145H-F6 -□□	96	35	145	75	124	71.1	27.5	22.5	12	単4×6
LCT145H-M2-□□	96	35	145	75	124	71.1	27.5	22.5	12	単3×2
LCT145H-M4-□□	96	35	145	75	124	71.1	27.5	22.5	12	単3×4
LCT165　-N　-□□	80	27	165	62	147	59.1	19.5	13.5	13	無
LCT165　-M4-□□	80	27	165	62	147	59.1	19.5	13.5	13	単3×4
LCT165H-N　-□□	80	35	165	62	147	59.1	27.5	21.5	13	無
LCT165H-M4-□□	80	35	165	62	147	59.1	27.5	21.5	13	単3×4

型番目次/Photo INDEX
プラスチックケース
キャリングケース
防水・防塵樹脂ボックス
防水・防塵アルミ/ステンレスボックス
端子ボックス/防水コネクタ/ケーブルグランド
アルミサッシケース
アルミフレーム/ヒートシンクケース
メタルケース
Raspberry Piケース/Okdo ROCKケース
フリーサイズケース/フリーサイズパネル
ラックケース
棚板/ラックパネル
電池ホルダー/電池ボックス/コイン電池
アクセサリー/機構部品
カスタム製品
技術資料/各種ご案内

EM SERIES 固定用タッピングビス

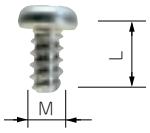

■ 基板取付ボスに固定する際にご利用下さい。
■ EM-3-6は基板の板厚が t1.6以上の場合にご使用下さい。

型番・寸法・標準価格

■ 材質 / 表面処理：鉄 / 三価クロメート

型　番	M	L	適応機種	入　数	標準価格(税別) / 袋
EM-1.6	1.6	4	SMW・CSS・CS SIC・SIM・WC・PS（M1.6ボスサイズのみ）	50 / 袋	310
EM-2	2	5	PS・TW・TWN・TWF SIC・SIM・PF・WC・WP（M2ボスサイズのみ）	50 / 袋	250
EM-2.3	2.3	6	DRC・WH・LC・LCT・LCS・LCE・PFE WSC（カバー側ボスのみ） PF・PFF（M2.3ボスサイズのみ） TW・TWN・TWF（M2.3ボスサイズのみ） WP（M2.3ボスサイズのみ）	50 / 袋	250
EM-2.3-8	2.3	8	WSC (ベース側ボスのみ)	50 / 袋	250
EM-2.6	2.6	6	PF・PFF・WP (M2.6ボスサイズのみ)	50 / 袋	250
EM-3	3	5	SU・SS・SS-N・PR・OP TWS・TW・TWN・TWF (M3ボスサイズのみ)	50 / 袋	250
EM-3-6	3	6		50 / 袋	250

MR SERIES ヘクサロビュラタッピングビス

皿タッピングビス

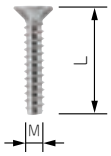

ナベタッピングビス

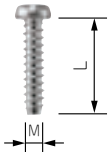

ヘッド形状(ピンあり)　ヘッド形状(ピンなし)

＊注：MR1.6-6S、MR2.6-10□、MR3-14□はヘッド中心部のピンはありません。

■ 通信機器用の特殊ネジや取外し防止用ネジとしてご利用下さい。
■ 締付け、取外しに専用ドライバーが必要になります。
■ ヘクサロビュラとは、トルクスネジと同形状のネジでISO規格、JIS規格での名称です。
■ 樹脂用のタッピングネジです。

型番・寸法・標準価格

型　番	M	L	穴番号	頭形状	材質	表面処理	適応機種	入　数	標準価格(税別) / 袋
MR1.6- 6S *	1.6	6	T3	ナベ	鉄	ニッケルメッキ	CSS・CS	20 / 袋	▲350
MR2.5- 8PS	2.5	8	T8	ナベ	鉄	ニッケルメッキ	PF・PFE・PFF（M2.5サイズ）	20 / 袋	220
MR2.6-10S *	2.6	10	T8	皿	鉄	ニッケルメッキ	TW/TWN4-2-5・4-2-6・4-2-8・5-2-5・5-2-7・5-3-5・5-3-7・5-4-7・8-2-8・8-4-8 TWF4-2-5・5-2-5・5-3-5・5-2-7・5-3-7・5-4-7・5-3-9	20 / 袋	260
MR2.6-10B *	2.6	10	T8	皿	鉄	三価黒クロメート		20 / 袋	290
MR2.6-12PS	2.6	12	T8	ナベ	鉄	ニッケルメッキ	LCT/LCS/LC115-F2・F3・145S-F6	20 / 袋	290
MR2.6-14PS	2.6	14	T8	ナベ	鉄	ニッケルメッキ	LCT/LCS/LC115H-F2・F3・M2・9V 135・135H-F4・M2・M3・9V 145・145H-F6・M2・M4 165・165H-M4	20 / 袋	290
MR2.6-14S	2.6	14	T8	皿	鉄	ニッケルメッキ	TW/TWN7-2-11・7-4-11・7-5-11 TWF7-2-11・7-4-11・7-5-11・8-2-8・8-4-8 LCT/LCS115-N・F2・F3 LC115-N・F2・F3・145S-N・F6 LCE115-N	20 / 袋	290
MR2.6-18S	2.6	18	T8	皿	鉄	ニッケルメッキ	LCT/LCS/LC115H-N・F2・F3・M2・9V 135・135H-N・F4・M2・M3・9V 145・145H-N・F6・M2・M4 165・165H-N・M4 LCE115H-N・135-N・145H-N・165H-N	20 / 袋	290
MR3 - 8PS	3	8	T10	ナベ	鉄	ニッケルメッキ	PF・PFE・PFF（M3サイズ）	20 / 袋	280
MR3 -14S *	3	14	T10	皿	鉄	ニッケルメッキ	TW・TWN・TWF（M3サイズ）	20 / 袋	240
MR3 -14B *	3	14	T10	皿	鉄	三価黒クロメート		20 / 袋	240

▲は値上げした製品です。

ネオジム磁石とは…ネオジム・鉄・ホウ素を主成分とする希土類磁石（レアアース磁石）の一つです。
永久磁石の中では最も強力です。

■ 工作機械、キャビネット、鉄柱等に取付けの際にご使用下さい。
■ 材質 / 表面処理：ネオジム / ニッケルメッキ

丸型マグネット

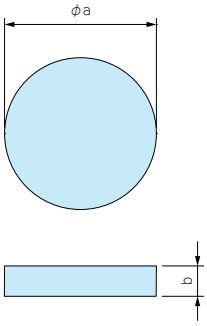

■ 接着剤等で取付けが可能です。

型番・寸法・標準価格

型　番	a	b	自重(g)	標準価格(税別)
NMG3-15N	15	3	4	270
NMG3-20N	20	3	7.1	310
NMG5-22N	22	5	11.4	460
NMG5-25N	25	5	18.4	▲930

▲は値上げした製品です。

丸型皿穴付マグネット

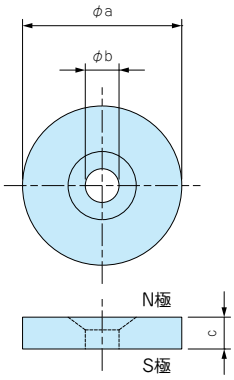

■ 皿穴が付いておりますのでビス止めが可能です。
■ 全3サイズ（M3用、M4用、M5用）、4種類からご選択可能です。
■ 皿穴側がN極です。

型番・寸法・標準価格

型　番	a	b	c	皿穴サイズ	自重(g)	標準価格(税別)
NMG3-15M3	15	3.2	3	M3用	3.8	310
NMG3-20M3	20	3.2	3	M3用	6.9	▲ 440
NMG5-22M4	22	4.3	5	M4用	13.7	740
NMG5-25M5	25	5.3	5	M5用	17.6	▲1,030

▲は値上げした製品です。

角型皿穴付マグネット

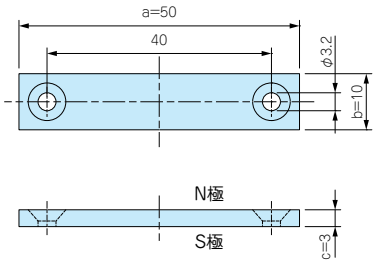

■ 皿穴(M3用)が付いておりますのでビス止めが可能です。
■ 皿穴側がN極です。

型番・寸法・標準価格

型　番	a	b	c	皿穴サイズ	自重(g)	標準価格(税別)
NMG3-50M3	50	10	3	M3用	11.3	650

取付例1

ケース内部にザグリ加工をする

接着剤でマグネットを取付け

磁石が強力ですので、樹脂の板厚を隔てても取付け可能です。

取付例2

ケースに穴加工をする

ナット等を使用して、外からビス止め

取付けをする

取扱注意事項警告（磁力が大変強力ですので取扱いに注意が必要です。）

磁石を離す際、吸着力によって衝突し、破損する恐れがあります。

磁石は強い負荷によって、破損する恐れがあります。

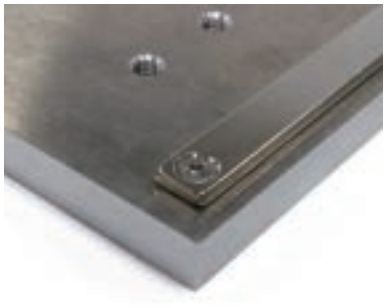

・磁石を安易に放置すると、周囲の磁石や金属を勢い良く引き寄せ危険です。

・磁石を携帯電話、アナログ時計、磁気カード、磁気テープ等に近づけないで下さい。
記憶内容が破壊される恐れがあります。

CR SERIES コイン形二酸化マンガンリチウム電池

NEW SIZE

■ コイン形の二酸化マンガンリチウム電池です。
■ 5機種を新たに追加し、全7機種からお選びいただけます。
■ 自己放電率が小さく長寿命です。
■ UL規格認定品です。(File No.MH14002)
■ ご使用いただく前にP13－3に記載しております注意事項を必ずお読み下さい。

テクニカルデータ

公称電圧：3V
使用温度範囲
CR1220、CR2016、CR2032：-30℃～+85℃
CR1632、CR2430、CR2450N、CR2477N：-40℃～+85℃
(23℃での) 自己放電率：1% / 年

外観寸法図

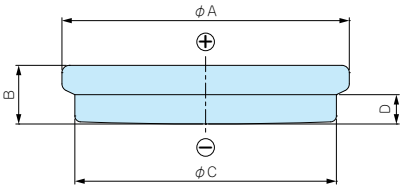

製品使用例

SMTU2450 + CR2450N

CS75-W + CR2032

型番・寸法・標準価格

型　番	A	B	C	D	定格容量 (mAh)	標準放電電流 (mA)	自重 (g)	入 数	標準価格 (税別)
NEW CR1220	12.5	2	9	0.05	35	0.1	0.9	1 / 袋	250
NEW CR1632	16	3.2	12	0.06	137	0.2	1.8	1 / 袋	250
NEW CR2016	20	1.6	18	0.05	90	0.2	1.7	1 / 袋	180
NEW CR2032	20	3.2	17	0.05	225	0.4	2.8	1 / 袋	170
NEW CR2430	24.5	3	20	0.08	285	0.5	4.1	1 / 袋	330
CR2450N	24.5	5	22.3	2.5	540	0.8	5.9	1 / 袋	390
CR2477N	24.5	7.7	22.4	5.3	950	1.0	8.3	1 / 袋	580

トレイ型番・標準価格

型　番	入 数	標準価格 (税別)
NEW CR1220-T	400 / トレイ	79,020
NEW CR1632-T	200 / トレイ	41,760
NEW CR2016-T	200 / トレイ	28,780
NEW CR2032-T	200 / トレイ	25,890
NEW CR2430-T	200 / トレイ	54,040
NEW CR2450N-T	300 / トレイ	93,910
NEW CR2477N-T	300 / トレイ	139,760

■ まとめてご購入の場合はトレイ品をご利用下さい。単価が下がりお得です。

コイン形電池用のホルダーはP13－8～20に掲載しております電池ホルダーをご利用下さい。

CRH SERIES タブ付リチウムコイン電池 水平タイプ ★★ NEW

- 基板に対して電池を水平に実装出来るタブ付のリチウムコイン電池です。
- 基板に直接はんだ付け出来るので、実装スペースを最小限に抑えられます。
- 自己放電率が小さく長寿命です。
- UL規格認定品です。(File No.MH14002)
- ご使用いただく前にP13−3に記載しております注意事項を必ずお読み下さい。

テクニカルデータ

公称電圧：3V
使用温度範囲
CRH1220、CRH2032：-30℃～+85℃
CRH1632、CRH2450N、CRH2477N：-40℃～+85℃
(23℃での) 自己放電率：1% / 年

型番・標準価格

型　番	端子構造	定格容量 (mAh)	標準放電電流 (mA)	自重 (g)	入 数	標準価格 (税別)
CRH1220	基板取付ピン×2	35	0.1	1.1	1 / 袋	350
CRH1632	基板取付ピン×2	137	0.2	2.0	1 / 袋	390
CRH2032	基板取付ピン×3	225	0.4	3.1	1 / 袋	330
CRH2450N	基板取付ピン×3	540	0.8	6.2	1 / 袋	520
CRH2477N	基板取付ピン×3	950	1.0	8.5	1 / 袋	730

トレイ型番・標準価格

型　番	入　数	標準価格 (税別)
CRH1220-T	100 / トレイ	28,580
CRH1632-T	100 / トレイ	32,330
CRH2032-T	250 / トレイ	66,560
CRH2450N-T	250 / トレイ	106,700
CRH2477N-T	200 / トレイ	120,210

- まとめてご購入の場合はトレイ品をご利用下さい。単価が下がりお得です。

外観寸法図

- 各型番の詳細はホームページよりCAD図・PDF図をダウンロードしてご確認下さい。

CRH1220

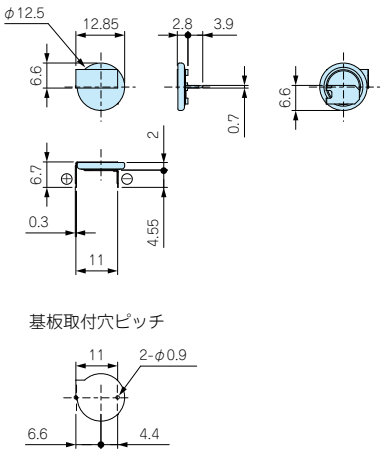

CRH1632

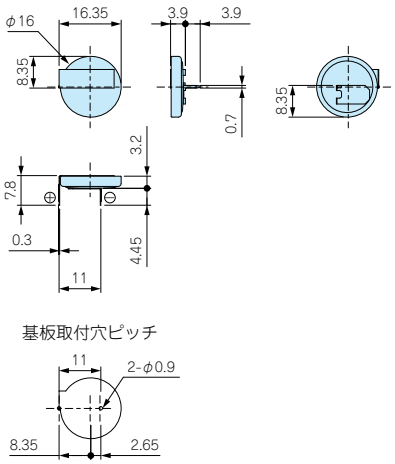

CRH2032

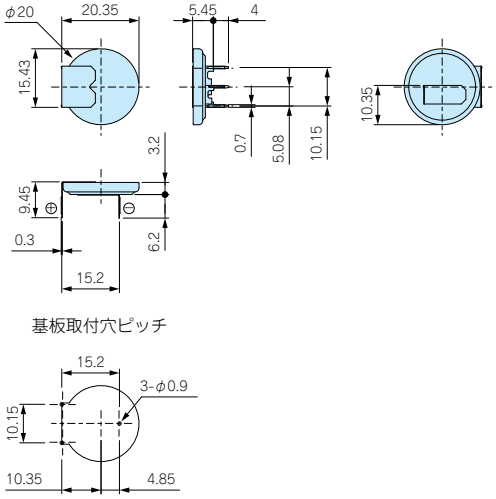

CRH2450N

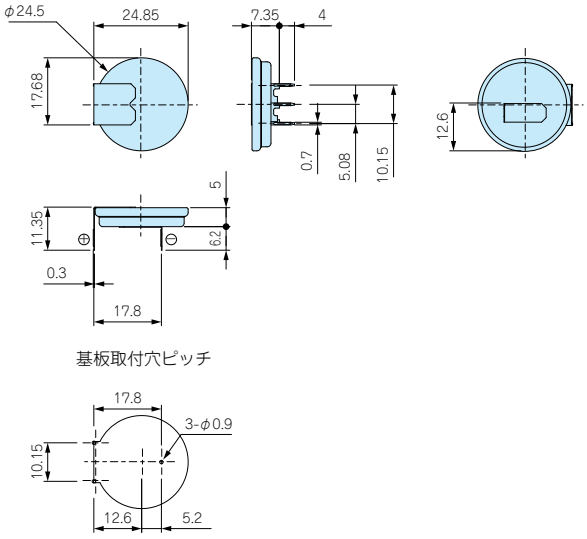

CRH2477N

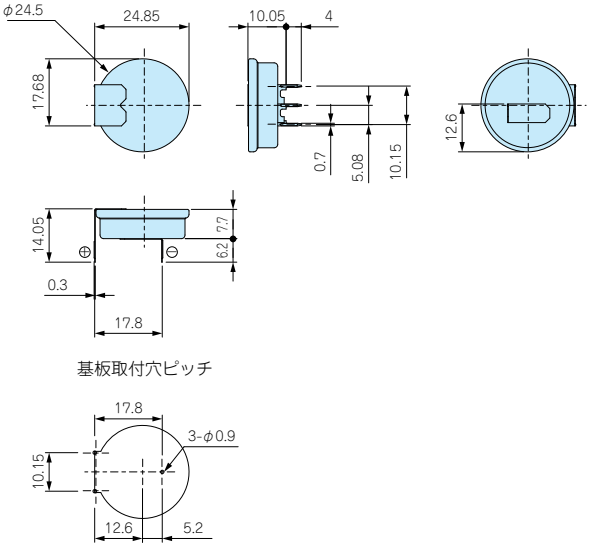

型番目次/Photo INDEX
プラスチックケース
キャリングケース
防水・防塵樹脂ボックス
防水・防塵アルミ/ステンレスボックス
端子ボックス/防水コネクタ/ケーブルグランド
アルミサッシケース
アルミフレーム/ヒートシンクケース
メタルケース
Raspberry Piケース/Okdo ROCKケース
フリーサイズケース/フリーサイズパネル
ラックケース
棚板/ラックパネル
電池ホルダー/電池ボックス/コイン電池
アクセサリー/機構部品
カスタム製品
技術資料/各種ご案内

CRV SERIES タブ付リチウムコイン電池 垂直タイプ ★★ NEW

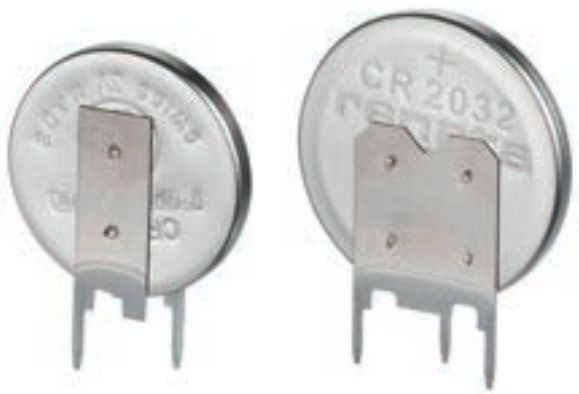

- 基板に対して電池を垂直に実装出来るタブ付のリチウムコイン電池です。
- 基板に直接はんだ付け出来るので、実装スペースを最小限に抑えられます。
- 自己放電率が小さく長寿命です。
- UL規格認定品です。(File No.MH14002)
- ご使用いただく前にP13－3に記載しております注意事項を必ずお読み下さい。

テクニカルデータ

公称電圧：3V
使用温度範囲
CRV1220、CRV2032：-30℃～+85℃
CRV1632、CRV2450N、CRV2477N：-40℃～+85℃
(23℃での) 自己放電率：1% / 年

型番・標準価格

型　番	端子構造	定格容量 (mAh)	標準放電電流 (mA)	自重 (g)	入 数	標準価格 (税別)
CRV1220	基板取付ピン×2	35	0.1	1.1	1 / 袋	350
CRV1632	基板取付ピン×2	137	0.2	2.0	1 / 袋	390
CRV2032	基板取付ピン×3	225	0.4	3.1	1 / 袋	330
CRV2450N	基板取付ピン×3	540	0.8	6.2	1 / 袋	520
CRV2477N	基板取付ピン×3	950	1.0	8.5	1 / 袋	730

トレイ型番・標準価格

型　番	入 数	標準価格 (税別)
CRV1220-T	100 / トレイ	28,580
CRV1632-T	100 / トレイ	32,330
CRV2032-T	250 / トレイ	66,560
CRV2450N-T	250 / トレイ	106,700
CRV2477N-T	200 / トレイ	120,210

- まとめてご購入の場合はトレイ品をご利用下さい。単価が下がりお得です。

外観寸法図

- 各型番の詳細はホームページよりCAD図・PDF図をダウンロードしてご確認下さい。

CRV1220

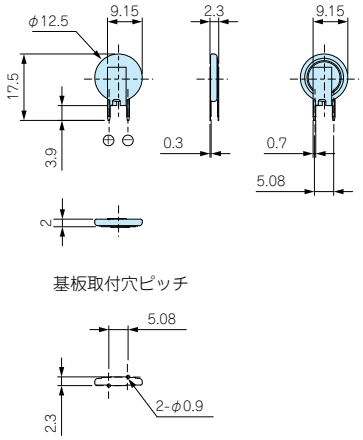

CRV1632

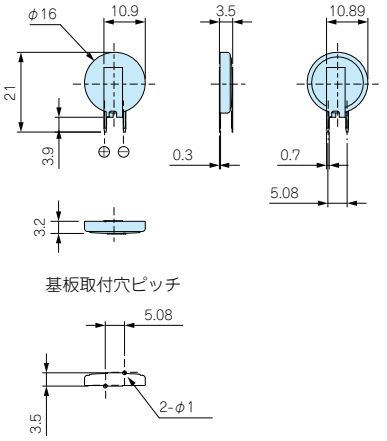

CRV2032

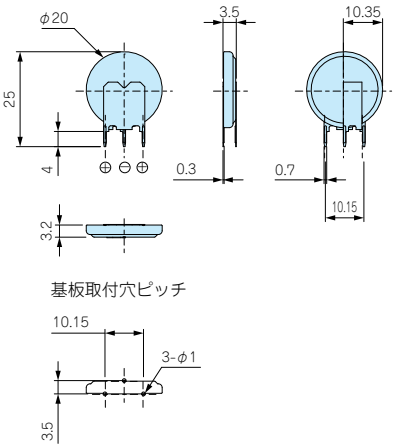

CRV2450N

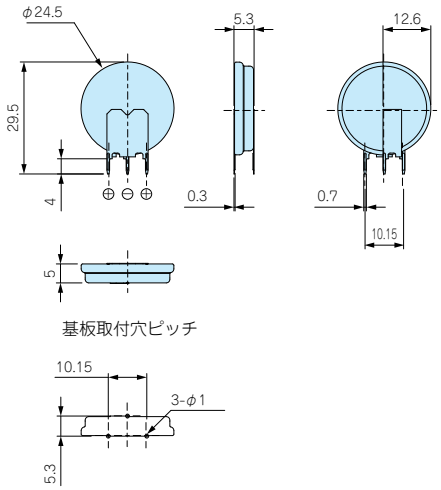

CRV2477N

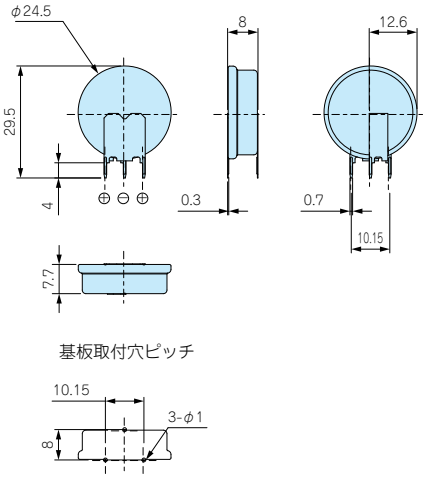

型番目次/Photo INDEX
プラスチックケース
キャリングケース
防水・防塵樹脂ボックス
防水・防塵アルミ/ステンレスボックス
端子ボックス/防水コネクタ/ケーブルグランド
アルミサッシケース
アルミフレーム/ヒートシンクケース
メタルケース
Raspberry Piケース/Okdo ROCKケース
フリーサイズケース/フリーサイズパネル
ラックケース
棚板/ラックパネル
電池ホルダー/電池ボックス/コイン電池
アクセサリー/機構部品
カスタム製品
技術資料/各種ご案内

CRS SERIES タブ付リチウムコイン電池 表面実装タイプ ★★NEW

- 基板に直接はんだ付け出来るので、実装スペースを最小限に抑えられます。
- 自己放電率が小さく長寿命です。
- UL規格認定品です。(File No.MH14002)
- リフローはんだ付けには対応しておりません。
- ご使用いただく前にP13−3に記載しております注意事項を必ずお読み下さい。

テクニカルデータ

公称電圧：3V
使用温度範囲：-30℃〜+85℃
(23℃での) 自己放電率：1% / 年

外観寸法図

■ 詳細はホームページよりCAD図・PDF図をダウンロードしてご確認下さい。

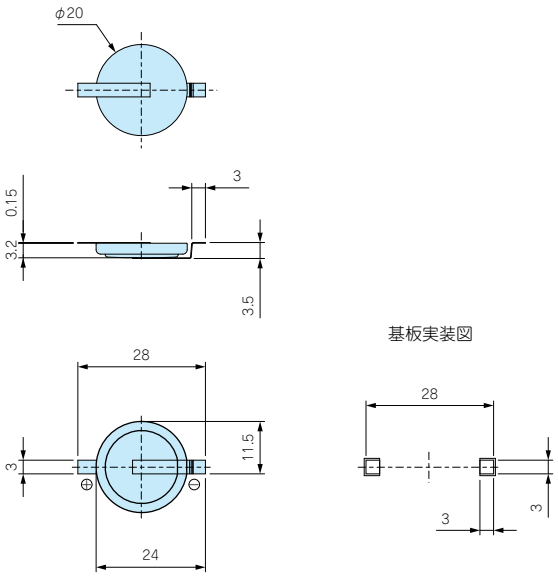

型番・標準価格

型　番	端子構造	定格容量 (mAh)	標準放電電流 (mA)	自重 (g)	入 数	標準価格 (税別)
CRS2032	表面実装×2	225	0.4	3.0	1 / 袋	330

トレイ型番・標準価格

型　番	入 数	標準価格 (税別)
CRS2032-T	250 / トレイ	66,560

■ まとめてご購入の場合はトレイ品をご利用下さい。単価が下がりお得です。

⚠ リチウム電池の安全に関する注意事項

当社で取り扱っておりますリチウム電池『CRシリーズ、CRHシリーズ、CRVシリーズ、CRSシリーズ』（以下「電池」という。）は一般の産業機器、工業機器用としてご使用下さい。その他用途でのご使用については、一切の責任を負いかねます。

電池の取り扱いを誤りますと、発熱、破裂、発火や漏液などにより、けがや火災、機器類の損傷に至るおそれがありますので、以下のことを必ずお守り下さい。

1. 電池を乳幼児の手の届くところに置かないで下さい。万一、飲み込んだ場合は、すぐ医師に相談して下さい。

2. 充電・分解・加熱・火中への投入はしないで下さい。

3. 電池を高所から落としたり、投げつけるなどして強い衝撃を与えないで下さい。

4. 電池の＋極と－極を逆にして使わないで下さい。

5. 電池をショートさせたり、ネックレスやコインなど金属製品と一緒に携帯したり保管しないで下さい。

6. 電池に直接はんだ付けしないで下さい。

7. 電池を保管や破棄する場合は、テープなどで絶縁して下さい。

8. 電池の液が目に入ってしまった場合はすぐにきれいな水で洗い流し、医師の診察を受けて下さい。

9. 電池を水などで濡らさないで下さい。

10. 使い切った電池は早めに機器から取り外して下さい。液もれなどを起こして機器を損傷させるおそれがあります。

11. 新しい電池と使用した電池を混ぜて使用したり、種類の異なる電池を混ぜて使用しないで下さい。

12. 熱源の近くや炎天下の自動車の車内など、高温になる場所に放置しないで下さい。

13. 直射日光、高温多湿の場所は避けて保管して下さい。

14. 長期間機器を使用しない場合は、機器から電池を取り出して下さい。

15. 電池が下記を超える温度にさらされる機器にご使用の場合はご相談下さい。
CR□1220、2016、2032：60℃
CR□1632、2430、2450N、2477N：70℃

型番目次/Photo INDEX
プラスチックケース
キャリングケース
防水・防塵樹脂ボックス
防水・防塵アルミ/ステンレスボックス
端子ボックス/防水コネクタ/ケーブルグランド
アルミサッシケース
アルミフレーム/ヒートシンクケース
メタルケース
Raspberry Piケース/Okdo ROCKケース
フリーサイズケース/フリーサイズパネル
ラックケース
棚板/ラックパネル
電池ホルダー/電池ボックス/コイン電池
アクセサリー/機構部品
カスタム製品
技術資料/各種ご案内