EXEF SERIES フランジ足付アルミケース EMCシールドタイプ

シールド対策製品

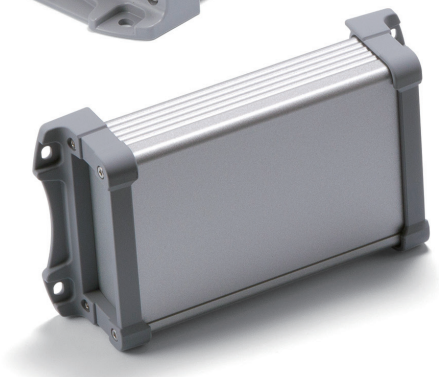

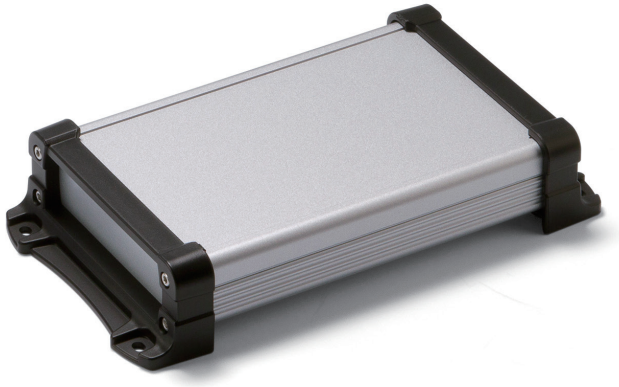

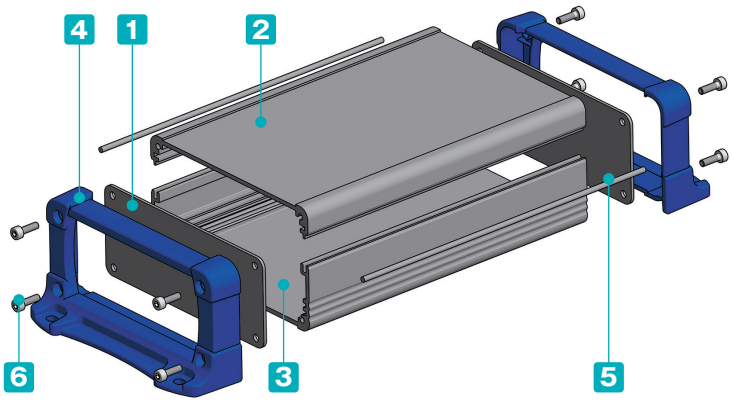

- カスタム製品（穴加工・インクジェット印刷・シルク印刷・表面シート製作）についてはP15－1～63をご覧下さい。
- カスタム製品のリピート注文品は5%割引致します。
- 上下カバー内部が無処理で、導電性ガスケットを使用したEMCシールド効果のあるケースです。
- フランジ足付で壁付けが容易です。
- 全67サイズ、3タイプの色仕様から選択可能です。

付属ビス
EXEF 7-□、 9-□：六角穴付ボルトM2.5×8×8本
EXEF11-□、15-□：六角穴付ボルトM3 ×10×8本
EXEF20-□ ：六角穴付ボルトM4 ×12×8本
EXEF24-□ ：六角穴付ボルトM5 ×12×8本
六角レンチ

構成内容

No.	名　称	個　数	材　質	色 / 表面処理
1	パネル	2	アルミ板 A1100P	メタリックシルバー / 塗装-裏面導通処理
2	上カバー	1	アルミ押出材 A6063S-T5	メタリックシルバー / 塗装-内面無処理
3	下カバー	1	アルミ押出材 A6063S-T5	メタリックシルバー / 塗装-内面無処理
4	フレーム	2	PC＋ABS樹脂（UL94V-0 主成分）	塗装無：ブラック・グレー 塗装付：ネイビー
5	シールドガスケット	2	導電性繊維・TPE	メタリックグレー
6	取付ビス（六角穴付）	8	ステンレス	無処理

色仕様（下記3タイプからご選択いただけます。）

※フレームのブラック・グレーは樹脂材料色、ネイビー色は表面塗装で着色をしております。

記号	SB シルバー / ブラック	SG シルバー / グレー	SN シルバー / ネイビー
色			

型番目次/Photo INDEX
プラスチックケース
キャリングケース
防水・防塵樹脂ボックス
防水・防塵アルミ/ステンレスボックス
端子ボックス/防水コネクタ/ケーブルグランド
アルミサッシケース
アルミフレーム/ヒートシンクケース
メタルケース
Raspberry Piケース/Okdo ROCKケース
フリーサイズケース/フリーサイズパネル
ラックケース
棚板/ラックパネル
電池ホルダー/電池ボックス/コイン電池
アクセサリー/機構部品
カスタム製品
技術資料/各種ご案内

■ 下記図面は代表共通図です。
各型番の詳細はホームページよりCAD図・PDF図、3DCADデータをダウンロードしてご確認下さい。

※c＝上下カバー長さ

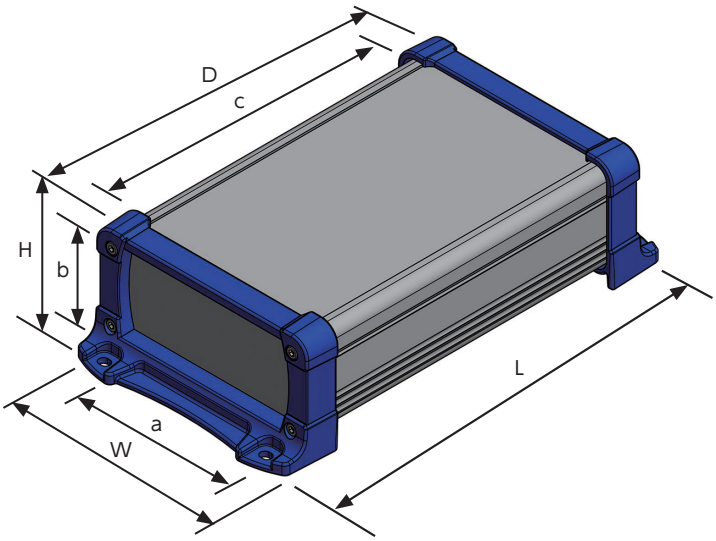

シールドガスケット取付方法

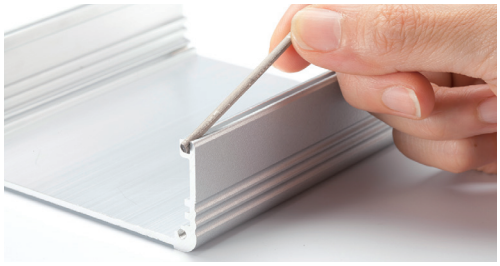

■ シールドガスケットは下カバー勘合溝に入れ込んで下さい。

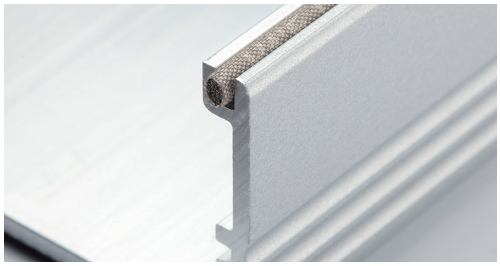

■ シールドガスケットは多少はみ出るように入れ込んで、パネルの内側と接触させて下さい。

型番・寸法・標準価格

■ EXEFシリーズをご注文の際は型番末尾□□に色記号を付けて下さい。

型　番	外形寸法				有効寸法（内部）			標準価格（税別）	
	W	H	D	L	a	b	c	SB•SG	SN
EXEF 7- 3- 6□□	66	34	60	84	46	19.6	46	▲2,070	▲2,580
EXEF 7- 3- 9□□	66	34	87	111	46	19.6	73	▲2,220	▲2,740
EXEF 7- 3-11□□	66	34	110	134	46	19.6	96	▲2,400	▲2,910
EXEF 7- 4- 6□□	66	44	60	84	46	29,6	46	▲2,120	▲2,680
EXEF 7- 4- 9□□	66	44	87	111	46	29,6	73	▲2,320	▲2,870
EXEF 7- 4-11□□	66	44	110	134	46	29,6	96	▲2,500	▲3,040
EXEF 7- 6- 6□□	66	59	60	84	46	44.6	46	▲2,280	▲2,860
EXEF 7- 6- 9□□	66	59	87	111	46	44.6	73	▲2,500	▲3,070
EXEF 7- 6-11□□	66	59	110	134	46	44.6	96	2,820	▲3,270
EXEF 9- 4- 7□□	86	39	70	95.8	66	24.6	56	▲2,410	▲3,010
EXEF 9- 4-10□□	86	39	100	125.8	66	24.6	86	▲2,670	▲3,260
EXEF 9- 4-13□□	86	39	130	155.8	66	24.6	116	▲2,860	▲3,450
EXEF 9- 5- 7□□	86	49	70	95.8	66	34.6	56	▲2,500	▲3,130
EXEF 9- 5-10□□	86	49	100	125.8	66	34.6	86	▲2,750	▲3,370
EXEF 9- 5-13□□	86	49	130	155.8	66	34.6	116	▲2,960	▲3,590
EXEF 9- 6- 7□□	86	64	70	95.8	66	49.6	56	▲2,640	▲3,320
EXEF 9- 6-10□□	86	64	100	125.8	66	49.6	86	▲2,910	▲3,590
EXEF 9- 6-13□□	86	64	130	155.8	66	49.6	116	▲3,190	▲3,850
EXEF11- 4- 9□□	113	41.5	90	121.8	88	24	74	▲2,990	▲3,820
EXEF11- 4-13□□	113	41.5	130	161.8	88	24	114	▲3,300	▲4,150
EXEF11- 4-18□□	113	41.5	176	207.8	88	24	160	▲3,810	▲4,640
EXEF11- 6- 9□□	113	56.5	90	121.8	88	39	74	▲3,100	▲4,020
EXEF11- 6-13□□	113	56.5	130	161.8	88	39	114	▲3,430	▲4,350
EXEF11- 6-18□□	113	56.5	176	207.8	88	39	160	▲3,960	▲4,900
EXEF11- 7- 9□□	113	71.5	90	121.8	88	54	74	▲3,350	▲4,370
EXEF11- 7-13□□	113	71.5	130	161.8	88	54	114	▲3,710	▲4,730
EXEF11- 7-18□□	113	71.5	176	207.8	88	54	160	▲4,270	▲5,300
EXEF15- 5-11□□	148	47	110	149.2	106.8	29	93	▲3,730	▲4,810
EXEF15- 5-15□□	148	47	150	189.2	106.8	29	133	▲4,150	▲5,220
EXEF15- 5-20□□	148	47	200	239.2	106.8	29	183	▲4,770	▲5,840
EXEF15- 6-11□□	148	62	110	149.2	106.8	44	93	▲3,930	▲5,090
EXEF15- 6-15□□	148	62	150	189.2	106.8	44	133	▲4,400	▲5,550
EXEF15- 6-20□□	148	62	200	239.2	106.8	44	183	▲5,040	▲6,200
EXEF15- 8-11□□	148	82	110	149.2	106.8	64	93	▲4,270	▲5,500
EXEF15- 8-15□□	148	82	150	189.2	106.8	64	133	▲4,930	▲6,170
EXEF15- 8-20□□	148	82	200	239.2	106.8	64	183	▲5,660	▲6,900
EXEF15-10-11□□	148	102	110	149.2	106.8	84	93	▲4,710	▲6,020
EXEF15-10-15□□	148	102	150	189.2	106.8	84	133	▲5,250	▲6,560
EXEF15-10-20□□	148	102	200	239.2	106.8	84	183	▲6,040	▲7,340

▲は値上げした製品です。

型　番	外形寸法				有効寸法（内部）			標準価格（税別）	
	W	H	D	L	a	b	c	SB•SG	SN
EXEF20- 6-14□□	195	57	140	188.6	131	35	120	▲ 5,170	▲ 6,570
EXEF20- 6-19□□	195	57	192	240.6	131	35	172	▲ 6,070	▲ 7,470
EXEF20- 6-25□□	195	57	245	293.6	131	35	225	▲ 7,020	▲ 8,400
EXEF20- 6-30□□	195	57	300	348.6	131	35	280	▲ 7,740	▲ 9,150
EXEF20- 8-14□□	195	75	140	188.6	131	53	120	▲ 5,490	▲ 7,000
EXEF20- 8-19□□	195	75	192	240.6	131	53	172	▲ 6,440	▲ 7,950
EXEF20- 8-25□□	195	75	245	293.6	131	53	225	▲ 7,450	▲ 8,970
EXEF20- 8-30□□	195	75	300	348.6	131	53	280	▲ 8,250	▲ 9,780
EXEF20-10-14□□	195	95	140	188.6	131	73	120	▲ 5,990	▲ 7,660
EXEF20-10-19□□	195	95	192	240.6	131	73	172	▲ 6,970	▲ 8,650
EXEF20-10-25□□	195	95	245	293.6	131	73	225	▲ 8,080	▲ 9,770
EXEF20-10-30□□	195	95	300	348.6	131	73	280	▲ 9,040	▲10,700
EXEF20-12-14□□	195	120	140	188.6	131	98	120	▲ 6,380	▲ 8,140
EXEF20-12-19□□	195	120	192	240.6	131	98	172	▲ 7,470	▲ 9,250
EXEF20-12-25□□	195	120	245	293.6	131	98	225	▲ 8,700	▲10,480
EXEF20-12-30□□	195	120	300	348.6	131	98	280	▲ 9,700	▲11,480
EXEF24- 7-17□□	240	65	170	218.6	176	43	147	▲ 7,150	▲ 8,770
EXEF24- 7-23□□	240	65	230	278.6	176	43	207	▲ 8,310	▲ 9,940
EXEF24- 7-29□□	240	65	290	338.6	176	43	267	▲ 9,530	▲11,150
EXEF24- 7-35□□	240	65	350	398.6	176	43	327	▲10,570	▲12,190
EXEF24- 9-17□□	240	90	170	218.6	176	68	147	▲ 7,660	▲ 9,440
EXEF24- 9-23□□	240	90	230	278.6	176	68	207	▲ 8,930	▲10,710
EXEF24- 9-29□□	240	90	290	338.6	176	68	267	▲10,180	▲11,970
EXEF24- 9-35□□	240	90	350	398.6	176	68	327	▲11,320	▲13,090
EXEF24-12-17□□	240	115	170	218.6	176	93	147	▲ 8,310	▲10,100
EXEF24-12-23□□	240	115	230	278.6	176	93	207	▲ 9,700	▲11,480
EXEF24-12-29□□	240	115	290	338.6	176	93	267	▲11,100	▲12,890
EXEF24-12-35□□	240	115	350	398.6	176	93	327	▲12,300	▲14,070

▲は値上げした製品です。

下記サイズはMini-ITXシングルボードPCが収納可能です。
EXEF20-8-19□□
EXEF20-10-19□□
EXEF20-12-19□□

型番目次/Photo INDEX
プラスチックケース
キャリングケース
防水・防塵樹脂ボックス
防水・防塵アルミ/ステンレスボックス
端子ボックス/防水コネクタ/ケーブルグランド
アルミサッシケース
アルミフレーム/ヒートシンクケース
メタルケース
Raspberry Piケース/Okdo ROCKケース
フリーサイズケース/フリーサイズパネル
ラックケース
棚板/ラックパネル
電池ホルダー/電池ボックス/コイン電池
アクセサリー/機構部品
カスタム製品
技術資料/各種ご案内

EXPF SERIES フランジ足付アルミケース アルミパネルタイプ

■ カスタム製品（穴加工・インクジェット印刷・シルク印刷・表面シート製作）についてはP15－1～63をご覧下さい。
■ カスタム製品のリピート注文品は5%割引致します。

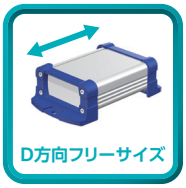

■ フランジ足付で壁付けが容易です。
■ 全67サイズ、上下カバー2色・フレーム3色の組合わせにより、合計6タイプの色仕様から選択可能です。
■ D方向を0.1mm単位でご指定出来るEXPFSシリーズはP10－83～86をご覧下さい。

付属ビス
EXPF 7-□、 9-□：六角穴付ボルトM2.5×8×8本
EXPF11-□、15-□：六角穴付ボルトM3 ×10×8本
EXPF20-□ ：六角穴付ボルトM4 ×12×8本
EXPF24-□ ：六角穴付ボルトM5 ×12×8本
六角レンチ

構成内容

No.	名 称	個 数	材 質	色 / 表面処理
1	パネル	2	アルミ板 A1100P	シルバーアルマイト・ブラック / 塗装
2	上カバー	1	アルミ押出材 A6063S-T5	シルバー・ブラック / アルマイト＆クリア塗装
3	下カバー	1	アルミ押出材 A6063S-T5	シルバー・ブラック / アルマイト＆クリア塗装
4	フランジ付フレーム	2	PC＋ABS樹脂（UL94V-0 主成分）	塗装無：ブラック・グレー 塗装付：ネイビー
5	取付ビス（六角穴付）	8	ステンレス	無処理

色仕様（下記6タイプからご選択いただけます。）

※フランジ付フレームのブラック・グレーは樹脂材料色、ネイビー色は表面塗装で着色をしております。

記号	SB シルバー / ブラック	SG シルバー / グレー	SN シルバー / ネイビー
色			
記号	BB ブラック / ブラック	BG ブラック / グレー	BN ブラック / ネイビー
色			

■ 下記図面は代表共通図です。
各型番の詳細はホームページよりCAD図・PDF図、3DCADデータをダウンロードしてご確認下さい。

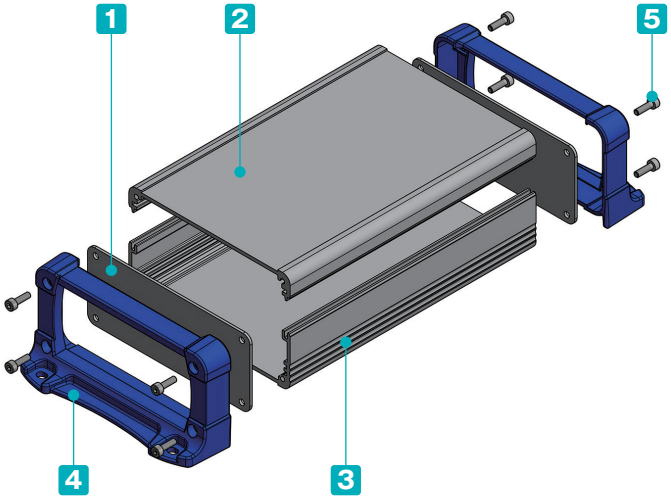

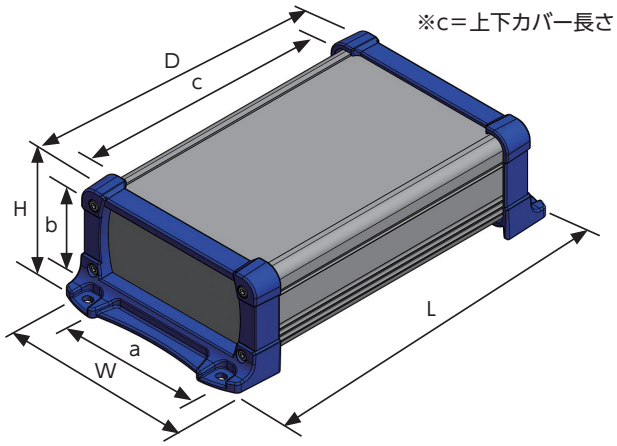

型番・寸法・標準価格

■ EXPFシリーズをご注文の際は型番末尾□□に色記号を付けて下さい。

型　番	外形寸法				有効寸法（内部）			標準価格（税別）	
	W	H	D	L	a	b	c	SB•SG•BB•BG	SN•BN
EXPF 7- 3- 6□□	66	34	60	84	46	19.6	46	▲1,650	▲2,170
EXPF 7- 3- 9□□	66	34	87	111	46	19.6	73	▲1,730	▲2,270
EXPF 7- 3-11□□	66	34	110	134	46	19.6	96	▲1,790	▲2,340
EXPF 7- 4- 6□□	66	44	60	84	46	29,6	46	▲1,710	▲2,270
EXPF 7- 4- 9□□	66	44	87	111	46	29,6	73	▲1,820	▲2,350
EXPF 7- 4-11□□	66	44	110	134	46	29,6	96	▲1,890	▲2,440
EXPF 7- 6- 6□□	66	59	60	84	46	44.6	46	1,890	▲2,420
EXPF 7- 6- 9□□	66	59	87	111	46	44.6	73	1,960	▲2,530
EXPF 7- 6-11□□	66	59	110	134	46	44.6	96	2,190	2,700
EXPF 9- 4- 7□□	86	39	70	95.8	66	24.6	56	1,920	▲2,500
EXPF 9- 4-10□□	86	39	100	125.8	66	24.6	86	▲2,020	▲2,620
EXPF 9- 4-13□□	86	39	130	155.8	66	24.6	116	▲2,110	▲2,700
EXPF 9- 5- 7□□	86	49	70	95.8	66	34.6	56	2,010	▲2,580
EXPF 9- 5-10□□	86	49	100	125.8	66	34.6	86	2,100	▲2,730
EXPF 9- 5-13□□	86	49	130	155.8	66	34.6	116	▲2,220	▲2,820
EXPF 9- 6- 7□□	86	64	70	95.8	66	49.6	56	2,190	▲2,780
EXPF 9- 6-10□□	86	64	100	125.8	66	49.6	86	2,320	▲2,930
EXPF 9- 6-13□□	86	64	130	155.8	66	49.6	116	2,420	▲3,040
EXPF11- 4- 9□□	113	41.5	90	121.8	88	24	74	▲2,350	▲3,200
EXPF11- 4-13□□	113	41.5	130	161.8	88	24	114	▲2,570	▲3,410
EXPF11- 4-18□□	113	41.5	176	207.8	88	24	160	▲2,820	▲3,670
EXPF11- 6- 9□□	113	56.5	90	121.8	88	39	74	▲2,470	▲3,390
EXPF11- 6-13□□	113	56.5	130	161.8	88	39	114	▲2,700	▲3,620
EXPF11- 6-18□□	113	56.5	176	207.8	88	39	160	▲2,990	▲3,910
EXPF11- 7- 9□□	113	71.5	90	121.8	88	54	74	▲2,680	▲3,710
EXPF11- 7-13□□	113	71.5	130	161.8	88	54	114	▲2,940	▲3,960
EXPF11- 7-18□□	113	71.5	176	207.8	88	54	160	▲3,250	▲4,270
EXPF15- 5-11□□	148	47	110	149.2	106.8	29	93	▲2,930	▲4,000
EXPF15- 5-15□□	148	47	150	189.2	106.8	29	133	▲3,260	▲4,330
EXPF15- 5-20□□	148	47	200	239.2	106.8	29	183	▲3,650	▲4,730
EXPF15- 6-11□□	148	62	110	149.2	106.8	44	93	▲3,090	▲4,250
EXPF15- 6-15□□	148	62	150	189.2	106.8	44	133	▲3,450	▲4,610
EXPF15- 6-20□□	148	62	200	239.2	106.8	44	183	▲3,870	▲5,030
EXPF15- 8-11□□	148	82	110	149.2	106.8	64	93	3,360	▲4,590
EXPF15- 8-15□□	148	82	150	189.2	106.8	64	133	▲3,930	▲5,160
EXPF15- 8-20□□	148	82	200	239.2	106.8	64	183	▲4,390	▲5,620
EXPF15-10-11□□	148	102	110	149.2	106.8	84	93	▲3,790	▲5,100
EXPF15-10-15□□	148	102	150	189.2	106.8	84	133	▲4,210	▲5,510
EXPF15-10-20□□	148	102	200	239.2	106.8	84	183	▲4,710	▲6,020

▲は値上げした製品です。

型　番	外形寸法				有効寸法（内部）			標準価格（税別）	
	W	H	D	L	a	b	c	SB•SG•BB•BG	SN•BN
EXPF20- 6-14□□	195	57	140	188.6	131	35	120	▲4,150	▲ 5,530
EXPF20- 6-19□□	195	57	192	240.6	131	35	172	▲4,730	▲ 6,120
EXPF20- 6-25□□	195	57	245	293.6	131	35	225	▲5,450	▲ 6,860
EXPF20- 6-30□□	195	57	300	348.6	131	35	280	▲5,880	▲ 7,270
EXPF20- 8-14□□	195	75	140	188.6	131	53	120	4,400	▲ 5,900
EXPF20- 8-19□□	195	75	192	240.6	131	53	172	▲5,030	▲ 6,540
EXPF20- 8-25□□	195	75	245	293.6	131	53	225	▲5,780	▲ 7,300
EXPF20- 8-30□□	195	75	300	348.6	131	53	280	▲6,230	▲ 7,740
EXPF20-10-14□□	195	95	140	188.6	131	73	120	4,930	▲ 6,510
EXPF20-10-19□□	195	95	192	240.6	131	73	172	▲5,510	▲ 7,190
EXPF20-10-25□□	195	95	245	293.6	131	73	225	▲6,320	▲ 8,000
EXPF20-10-30□□	195	95	300	348.6	131	73	280	▲6,810	▲ 8,480
EXPF20-12-14□□	195	120	140	188.6	131	98	120	5,380	▲ 6,940
EXPF20-12-19□□	195	120	192	240.6	131	98	172	5,950	▲ 7,670
EXPF20-12-25□□	195	120	245	293.6	131	98	225	▲6,790	▲ 8,570
EXPF20-12-30□□	195	120	300	348.6	131	98	280	▲7,280	▲ 9,070
EXPF24- 7-17□□	240	65	170	218.6	176	43	147	▲5,370	▲ 6,990
EXPF24- 7-23□□	240	65	230	278.6	176	43	207	▲6,290	▲ 7,910
EXPF24- 7-29□□	240	65	290	338.6	176	43	267	▲7,190	▲ 8,800
EXPF24- 7-35□□	240	65	350	398.6	176	43	327	▲7,810	▲ 9,430
EXPF24- 9-17□□	240	90	170	218.6	176	68	147	5,830	▲ 7,550
EXPF24- 9-23□□	240	90	230	278.6	176	68	207	▲6,800	▲ 8,580
EXPF24- 9-29□□	240	90	290	338.6	176	68	267	▲7,760	▲ 9,550
EXPF24- 9-35□□	240	90	350	398.6	176	68	327	▲8,450	▲10,230
EXPF24-12-17□□	240	115	170	218.6	176	93	147	6,580	▲ 8,170
EXPF24-12-23□□	240	115	230	278.6	176	93	207	▲7,450	▲ 9,220
EXPF24-12-29□□	240	115	290	338.6	176	93	267	▲8,480	▲10,280
EXPF24-12-35□□	240	115	350	398.6	176	93	327	▲9,230	▲11,020

▲は値上げした製品です。

■ D方向を0.1mm単位でご指定出来るEXPFSシリーズはP10－83～86をご覧下さい。

下記サイズはMini-ITXシングルボードPCが収納可能です。
EXPF20-8-19□□
EXPF20-10-19□□
EXPF20-12-19□□

型番目次/Photo INDEX
プラスチックケース
キャリングケース
防水・防塵樹脂ボックス
防水・防塵アルミ/ステンレスボックス
端子ボックス/防水コネクタ/ケーブルグランド
アルミサッシケース
アルミフレーム/ヒートシンクケース
メタルケース
Raspberry Piケース/Okdo ROCKケース
フリーサイズケース/フリーサイズパネル
ラックケース
棚板/ラックパネル
電池ホルダー/電池ボックス/コイン電池
アクセサリー/機構部品
カスタム製品
技術資料/各種ご案内

EXPE SERIES コーナーガード付アルミケース EMCシールドタイプ

シールド対策製品

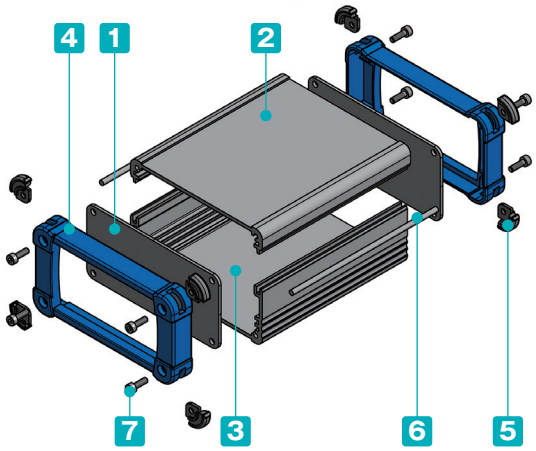

■ カスタム製品（穴加工・インクジェット印刷・表面シート製作）についてはP15－1～63をご覧下さい。
■ カスタム製品のリピート注文品は5%割引致します。

■ 上下カバー内部が無処理で、導電性ガスケットを使用したEMCシールド効果のあるケースです。
■ コーナーがシリコンゴム製のガード付で、デザインと耐衝撃性に優れています。
■ 全73サイズ、8タイプの色仕様から選択可能です。

付属ビス
EXPE 7-□、 9-□：六角穴付ボルトM2.5×8×8本
EXPE12-□、15-□：六角穴付ボルトM3 ×10×8本
EXPE20-□ ：六角穴付ボルトM4 ×12×8本
EXPE24-□、30-□：六角穴付ボルトM5 ×12×8本
六角レンチ

構成内容

No.	名 称	個 数	材 質	色 / 表面処理
1	パネル	2	アルミ板 A1100P	メタリックシルバー / 塗装-裏面導通処理
2	上カバー	1	アルミ押出材 A6063S-T5	メタリックシルバー / 塗装-内面無処理
3	下カバー	1	アルミ押出材 A6063S-T5	メタリックシルバー / 塗装-内面無処理
4	フレーム	2	PC＋ABS樹脂（UL94V-0 主成分）	塗装無：ブラック・グレー 塗装付：インディゴ・ネイビー・ライム・イエロー・オレンジ・レッド
5	コーナーガード	8	シリコンゴム	ダークグレー・ブラック
6	シールドガスケット	2	導電性繊維・TPE	メタリックグレー
7	取付ビス（六角穴付）	8	ステンレス	無処理

色仕様（下記8タイプからご選択いただけます。）

※フレームのブラック・グレーは樹脂材料色、その他の色は表面塗装で着色をしております。

記号	SB シルバー / ブラック	SG シルバー / グレー	SI シルバー / インディゴ	SN シルバー / ネイビー
色				
記号	**SL シルバー / ライム**	**SY シルバー / イエロー**	**SO シルバー / オレンジ**	**SR シルバー / レッド**
色				

型番目次/Photo INDEX
プラスチックケース
キャリングケース
防水・防塵樹脂ボックス
防水・防塵アルミ/ステンレスボックス
端子ボックス/防水コネクタ/ケーブルグランド
アルミサッシケース
アルミフレーム/ヒートシンクケース
メタルケース
Raspberry Piケース/Okdo ROCKケース
フリーサイズケース/フリーサイズパネル
ラックケース
棚板/ラックパネル
電池ホルダー/電池ボックス/コイン電池
アクセサリー/機構部品
カスタム製品
技術資料/各種ご案内

■ 下記図面は代表共通図です。
各型番の詳細はホームページよりCAD図・PDF図、3DCADデータをダウンロードしてご確認下さい。

※c＝上下カバー長さ

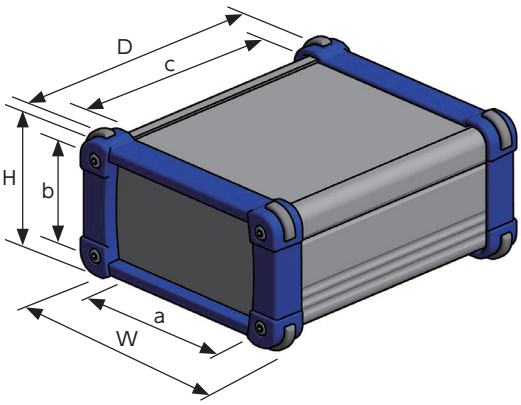

シールドガスケット取付方法

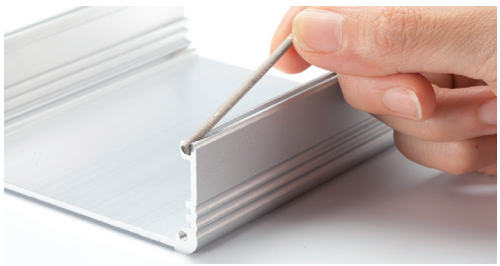

■ シールドガスケットは下カバー勘合溝に入れ込んで下さい。

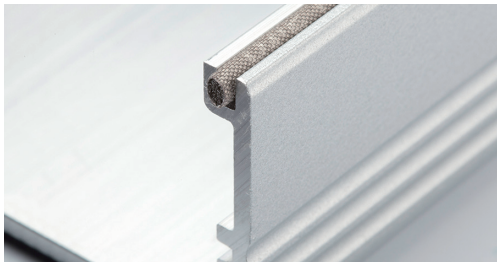

■ シールドガスケットは多少はみ出るように入れ込んで、パネルの内側と接触させて下さい。

型番・寸法・標準価格

■ EXPEシリーズをご注文の際は型番末尾□□に色記号を付けて下さい。

型　番	外形寸法			有効寸法（内部）			標準価格(税別)	
	W	H	D	a	b	c	SB•SG	その他色仕様
EXPE 7- 3- 6□□	69	34	60	46	19.6	46	▲2,040	2,480
EXPE 7- 3- 9□□	69	34	87	46	19.6	73	▲2,180	▲2,630
EXPE 7- 3-11□□	69	34	110	46	19.6	96	▲2,350	▲2,810
EXPE 7- 4- 6□□	69	44	60	46	29,6	46	▲2,100	2,540
EXPE 7- 4- 9□□	69	44	87	46	29,6	73	▲2,280	▲2,740
EXPE 7- 4-11□□	69	44	110	46	29,6	96	▲2,450	▲2,910
EXPE 7- 6- 6□□	69	59	60	46	44.6	46	2,240	2,840
EXPE 7- 6- 9□□	69	59	87	46	44.6	73	▲2,450	3,030
EXPE 7- 6-11□□	69	59	110	46	44.6	96	2,780	3,200
EXPE 9- 4- 7□□	89	39	70	66	24.6	56	▲2,380	▲2,930
EXPE 9- 4-10□□	89	39	100	66	24.6	86	▲2,630	▲3,190
EXPE 9- 4-13□□	89	39	130	66	24.6	116	▲2,820	▲3,370
EXPE 9- 5- 7□□	89	49	70	66	34.6	56	▲2,470	3,020
EXPE 9- 5-10□□	89	49	100	66	34.6	86	▲2,730	▲3,270
EXPE 9- 5-13□□	89	49	130	66	34.6	116	▲2,930	▲3,480
EXPE 9- 6- 7□□	89	64	70	66	49.6	56	2,630	▲3,160
EXPE 9- 6-10□□	89	64	100	66	49.6	86	2,880	▲3,430
EXPE 9- 6-13□□	89	64	130	66	49.6	116	▲3,150	▲3,710
EXPE12- 4- 9□□	116	41	90	88	24	74	▲2,880	▲3,810
EXPE12- 4-13□□	116	41	130	88	24	114	▲3,200	▲4,130
EXPE12- 4-18□□	116	41	176	88	24	160	▲3,680	▲4,630
EXPE12- 6- 9□□	116	56	90	88	39	74	▲3,020	▲3,940
EXPE12- 6-13□□	116	56	130	88	39	114	▲3,350	▲4,270
EXPE12- 6-18□□	116	56	176	88	39	160	▲3,870	▲4,790
EXPE12- 7- 9□□	116	71	90	88	54	74	▲3,250	▲4,170
EXPE12- 7-13□□	116	71	130	88	54	114	▲3,600	▲4,520
EXPE12- 7-18□□	116	71	176	88	54	160	▲4,150	▲5,070
EXPE15- 5-11□□	151	46	110	106.8	29	93	▲3,600	▲4,580
EXPE15- 5-15□□	151	46	150	106.8	29	133	▲4,000	▲4,980
EXPE15- 5-20□□	151	46	200	106.8	29	183	▲4,630	▲5,610
EXPE15- 6-11□□	151	61	110	106.8	44	93	▲3,780	▲4,840
EXPE15- 6-15□□	151	61	150	106.8	44	133	▲4,250	▲5,310
EXPE15- 6-20□□	151	61	200	106.8	44	183	▲4,910	▲5,960
EXPE15- 8-11□□	151	81	110	106.8	64	93	▲4,130	▲5,260
EXPE15- 8-15□□	151	81	150	106.8	64	133	▲4,800	▲5,940
EXPE15- 8-20□□	151	81	200	106.8	64	183	▲5,530	▲6,660
EXPE15-10-11□□	151	101	110	106.8	84	93	▲4,570	▲5,770
EXPE15-10-15□□	151	101	150	106.8	84	133	▲5,100	▲6,320
EXPE15-10-20□□	151	101	200	106.8	84	183	▲5,890	▲7,090

▲は値上げした製品です。

型　番	外形寸法			有効寸法（内部）			標準価格(税別)	
	W	H	D	a	b	c	SB•SG	その他色仕様
EXPE20- 6-14□□	199	56	140	131	35	120	▲ 5,430	▲ 6,640
EXPE20- 6-19□□	199	56	192	131	35	172	▲ 6,340	▲ 7,540
EXPE20- 6-25□□	199	56	245	131	35	225	▲ 7,270	▲ 8,480
EXPE20- 6-30□□	199	56	300	131	35	280	▲ 7,990	▲ 9,200
EXPE20- 7-14□□	199	74	140	131	53	120	▲ 5,760	▲ 7,070
EXPE20- 7-19□□	199	74	192	131	53	172	▲ 6,700	▲ 8,020
EXPE20- 7-25□□	199	74	245	131	53	225	▲ 7,720	▲ 9,040
EXPE20- 7-30□□	199	74	300	131	53	280	▲ 8,480	▲ 9,790
EXPE20- 9-14□□	199	94	140	131	73	120	▲ 6,240	▲ 7,660
EXPE20- 9-19□□	199	94	192	131	73	172	▲ 7,220	▲ 8,650
EXPE20- 9-25□□	199	94	245	131	73	225	▲ 8,330	▲ 9,760
EXPE20- 9-30□□	199	94	300	131	73	280	▲ 9,230	▲10,660
EXPE20-12-14□□	199	119	140	131	98	120	▲ 6,630	▲ 8,140
EXPE20-12-19□□	199	119	192	131	98	172	▲ 7,720	▲ 9,250
EXPE20-12-25□□	199	119	245	131	98	225	▲ 8,930	▲10,450
EXPE20-12-30□□	199	119	300	131	98	280	▲ 9,900	▲11,430
EXPE24- 6-17□□	244	64	170	176	43	147	▲ 7,490	▲ 8,910
EXPE24- 6-23□□	244	64	230	176	43	207	▲ 8,640	▲10,070
EXPE24- 6-29□□	244	64	290	176	43	267	▲ 9,850	▲11,280
EXPE24- 6-35□□	244	64	350	176	43	327	▲10,900	▲12,330
EXPE24- 9-17□□	244	89	170	176	68	147	▲ 7,990	▲ 9,560
EXPE24- 9-23□□	244	89	230	176	68	207	▲ 9,260	▲10,840
EXPE24- 9-29□□	244	89	290	176	68	267	▲10,510	▲12,080
EXPE24- 9-35□□	244	89	350	176	68	327	▲11,650	▲13,220
EXPE24-11-17□□	244	114	170	176	93	147	▲ 8,560	▲10,290
EXPE24-11-23□□	244	114	230	176	93	207	▲ 9,940	▲11,670
EXPE24-11-29□□	244	114	290	176	93	267	▲11,340	▲13,070
EXPE24-11-35□□	244	114	350	176	93	327	▲12,530	▲14,250
EXPE30- 9-25□□	300	90	250	230	68	228	▲14,680	▲16,690
EXPE30- 9-32□□	300	90	320	230	68	298	▲17,040	▲19,060
EXPE30- 9-40□□	300	90	400	230	68	378	▲20,110	▲22,130
EXPE30-14-25□□	300	140	250	230	118	228	▲16,320	▲18,660
EXPE30-14-32□□	300	140	320	230	118	298	▲19,140	▲21,460
EXPE30-14-40□□	300	140	400	230	118	378	▲22,460	▲24,770

▲は値上げした製品です。

下記サイズはMini-ITXシングルボードPCが収納可能です。
EXPE20-7-19□□
EXPE20-9-19□□
EXPE20-12-19□□

型番目次/Photo INDEX
プラスチックケース
キャリングケース
防水・防塵樹脂ボックス
防水・防塵アルミ/ステンレスボックス
端子ボックス/防水コネクタ/ケーブルグランド
アルミサッシケース
アルミフレーム/ヒートシンクケース
メタルケース
Raspberry Piケース/Okdo ROCKケース
フリーサイズケース/フリーサイズパネル
ラックケース
棚板/ラックパネル
電池ホルダー/電池ボックス/コイン電池
アクセサリー/機構部品
カスタム製品
技術資料/各種ご案内

MT-3N　EX□シリーズ用 ナット

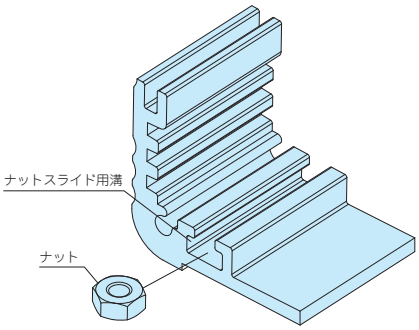

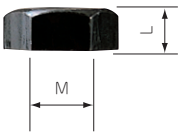

型番・寸法・標準価格

型　番	M	L	材 質	表面処理	入　数	標準価格(税別) / 袋
MT-3N	3	2.4	鉄	三価黒クロメート	50 / 袋	250

■ EXP・EXPE・EXPT・EXPF・EXEF・EX・EXF・EXH・EXHE・EXHF・EXHFEシリーズの下カバーの幅が140mm以上にありますナットスライド用溝にご利用いただけます。

EXEG SERIES　EXPE•EXEF•EXHE•EXHFEシリーズ用 EMCシールドガスケット

シールド
対策製品

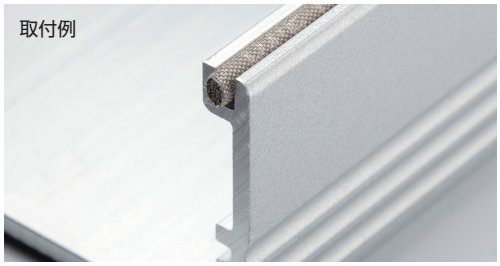

■ EXPE・EXEF・EXHE・EXHFEシリーズ用のEMCシールドガスケットです。
破損・紛失の際の交換用としてご利用下さい。

型番・寸法・標準価格

■ 材質 / 色：通電性繊維・TPE / メタリックグレー

型　番	寸　法	入　数	標準価格(税別)
EXEG-2.5	φ2.5×500mm	1 本	340
EXEG-3.2	φ3.2×500mm	1 本	670

※ 公差は±10%です。

ガスケット対応表

ガスケット型番	対応機種
EXEG-2.5	EXPE7-□、9-□、12-□、15-□、EXEF7-□、9-□、11-□、15-□ EXHE8-□、11-□、14-□、EXHFE8-□、11-□、14-□
EXEG-3.2	EXPE20-□、24-□、30-□、EXEF20-□、24-□ EXHE19-□、23-□、29-□、EXHFE19-□、23-□、29-□

型番目次/Photo INDEX
プラスチックケース
キャリングケース
防水・防塵樹脂ボックス
防水・防塵アルミ/ステンレスボックス
端子ボックス/防水コネクタ/ケーブルグランド
アルミサッシケース
アルミフレーム/ヒートシンクケース
メタルケース
Raspberry Piケース/Okdo ROCKケース
フリーサイズケース/フリーサイズパネル
ラックケース
棚板/ラックパネル
電池ホルダー/電池ボックス/コイン電池
アクセサリー/機構部品
カスタム製品
技術資料/各種ご案内

EXPFS SERIES フランジ足付フリーサイズアルミケース アルミパネルタイプ

■ カスタム製品（穴加工・インクジェット印刷・シルク印刷・表面シート製作）についてはP15－1～63をご覧下さい。
■ カスタム製品のリピート注文品は5%割引致します。

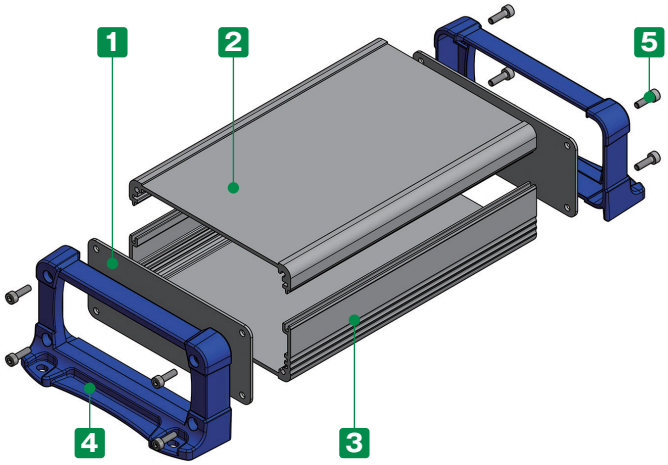

■ フランジ足付で壁付けが容易な押出ケースです。
■ WH寸法20タイプ、奥行き（D）寸法が55～500mmまで0.1mm単位で指定出来るフリーサイズケースです。
■ 上下カバー2色、フランジ付フレーム3色の組合せにより、合計6タイプの色仕様から選択可能です。

付属ビス
EXPFS 66-□、 86-□：六角穴付ボルトM2.5×8×8本
EXPFS113-□、148-□：六角穴付ボルトM3×10×8本
EXPFS195-□ ：六角穴付ボルトM4×12×8本
EXPFS240-□ ：六角穴付ボルトM5×12×8本
六角レンチ

構成内容

No.	名　称	個　数	材　質	色 / 表面処理
1	パネル	2	アルミ板 A1100P	シルバーアルマイト・ブラック / 塗装
2	上カバー	1	アルミ押出材 A6063S-T5	シルバー・ブラック / アルマイト＆クリア塗装
3	下カバー	1	アルミ押出材 A6063S-T5	シルバー・ブラック / アルマイト＆クリア塗装
4	フランジ付フレーム	2	PC+ABS樹脂（UL94V-0 主成分）	塗装無：ブラック・グレー 塗装付：ネイビー
5	取付ビス（六角穴付）	8	ステンレス	無処理

型番記入方法

ご注文の際は □ 内に 1～2 の選択項目に合った寸法や記号を記入して下さい。

ケース型番　EXPFS [－] － [ ] [ ]
W　H　D　色記号

例：W113 - H57 - D234、上下カバー・パネルがブラック色、フレームがネイビー色の場合
EXPFS [113 － 57] － [234] [BN]

1 サイズ選定

下記をご参照の上、W(幅)×H(高さ)×D(奥行き)寸法を指定して下さい。

WH寸法

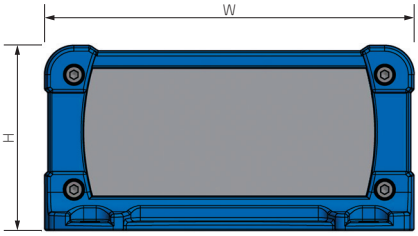

WH型番	W	H
66- 34	66	34
66- 44	66	44
66- 59	66	59
86- 39	86	39
86- 49	86	49
86- 64	86	64
113- 42	113	41.5
113- 57	113	56.5
113- 72	113	71.5
148- 47	148	47

WH型番	W	H
148- 62	148	62
148- 82	148	82
148-102	148	102
195- 57	195	57
195- 75	195	75
195- 95	195	95
195-120	195	120
240- 65	240	65
240- 90	240	90
240-115	240	115

D寸法

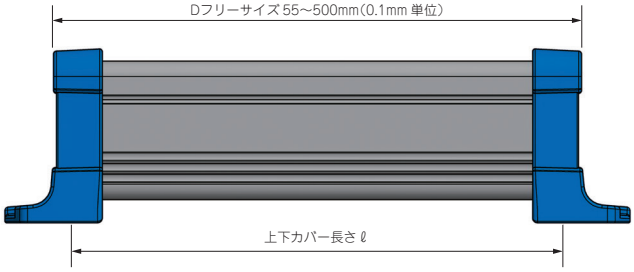

WH型番	ℓ
66-□	D−14
86-□	D−14
113-□	D−16
148-□	D−17
195-□	D−20
240-□	D−23

■ D寸法の指定は0.1mm単位で承ります。
(切断寸法公差は±0.3mmです。)

■ 詳細寸法図はP10−86をご参照下さい。

2 カラー選定

下記6タイプの色仕様からご選択いただけます。

※フランジ付フレームのブラック・グレーは樹脂材料色、ネイビー色は表面塗装で着色をしております。

記号	SB シルバー / ブラック	SG シルバー / グレー	SN シルバー / ネイビー
色			
記号	BB ブラック / ブラック	BG ブラック / グレー	BN ブラック / ネイビー
色			

納　期

実働2日目発送(穴加工無し)
実働7日目発送(穴加工付)

受注日および土・日・祭日は実働日に含まれません。
納期は基準納期です。数量、追加工内容によっては変わることがございます。

価　格

P10−85標準価格表をご覧下さい。

型番目次/Photo INDEX
プラスチックケース
キャリングケース
防水・防塵樹脂ボックス
防水・防塵アルミ/ステンレスボックス
端子ボックス/防水コネクタ/ケーブルグランド
アルミサッシケース
アルミフレーム/ヒートシンクケース
メタルケース
Raspberry Piケース/Okdo ROCKケース
フリーサイズケース/フリーサイズパネル
ラックケース
棚板/ラックパネル
電池ホルダー/電池ボックス/コイン電池
アクセサリー/機構部品
カスタム製品
技術資料/各種ご案内

標準価格表（税別）

1台～3台までは同単価です。

4台以上は単価が下がります。

4台以上の場合はWEBサイトからお見積りいただけます。

EXPFSシリーズのページに進み、「フリーサイズWEB見積ページ」ボタンをクリックし、価格をご確認下さい。

製作数は最大5つまで指定可能です。

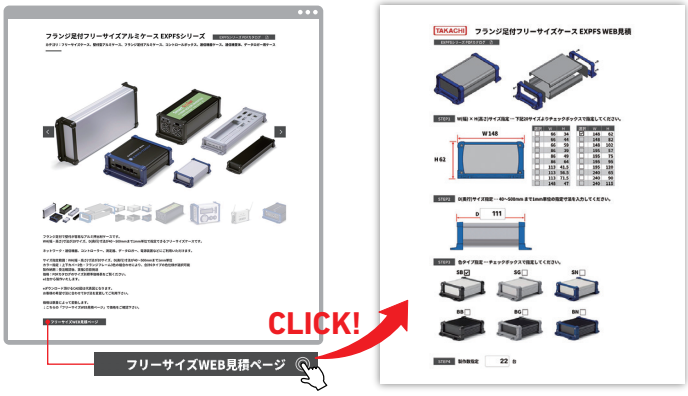

色記号 SB・SG・BB・BG

WH型番 ＼ D寸法範囲	55～99	99.1～149	149.1～199	199.1～249	249.1～299	299.1～399	399.1～500
66- 34	2,670	2,870	3,070	3,390	3,600	4,120	4,650
66- 44	2,760	2,990	3,220	3,590	3,810	4,400	4,980
66- 59	2,880	3,150	3,410	3,790	4,050	4,700	5,330
86- 39	2,880	3,140	3,390	3,760	4,010	4,640	5,260
86- 49	2,990	3,270	3,550	3,940	4,220	4,900	5,580
86- 64	3,130	3,430	3,750	4,180	4,500	5,240	5,980
113- 42	3,260	3,610	3,950	4,410	4,760	5,580	6,400
113- 57	3,420	3,790	4,180	4,680	5,050	5,950	6,820
113- 72	3,600	4,020	4,450	4,980	5,390	6,350	7,320
148- 47	3,760	4,220	4,680	5,250	5,710	6,740	7,790
148- 62	3,960	4,460	4,960	5,560	6,050	7,150	8,270
148- 82	4,240	4,770	5,310	5,960	6,510	7,710	8,910
148-102	4,510	5,100	5,700	6,400	6,990	8,280	9,590
195- 57	4,680	5,380	6,080	6,900	7,590	9,100	10,630
195- 75	4,960	5,680	6,420	7,280	8,020	9,630	11,250
195- 95	5,380	6,180	6,970	7,880	8,670	10,370	12,080
195-120	5,700	6,540	7,400	8,370	9,230	11,060	12,910
240- 65	6,410	7,280	8,170	9,250	10,120	12,080	14,070
240- 90	6,820	7,760	8,710	9,850	10,800	12,890	15,000
240-115	7,330	8,370	9,390	10,630	11,670	13,950	16,240

色記号 SN・BN

WH型番 ＼ D寸法範囲	55～99	99.1～149	149.1～199	199.1～249	249.1～299	299.1～399	399.1～500
66- 34	3,300	3,490	3,710	4,020	4,220	4,760	5,270
66- 44	3,420	3,660	3,890	4,240	4,470	5,050	5,650
66- 59	3,590	3,850	4,110	4,500	4,740	5,390	6,040
86- 39	3,590	3,840	4,090	4,460	4,710	5,320	5,960
86- 49	3,720	4,000	4,280	4,670	4,960	5,620	6,300
86- 64	3,890	4,210	4,520	4,960	5,260	6,020	6,760
113- 42	4,220	4,580	4,920	5,380	5,720	6,540	7,360
113- 57	4,460	4,850	5,240	5,720	6,110	6,990	7,880
113- 72	4,770	5,190	5,620	6,160	6,570	7,530	8,480
148- 47	4,990	5,450	5,910	6,480	6,940	7,970	9,030
148- 62	5,300	5,780	6,280	6,880	7,380	8,470	9,590
148- 82	5,650	6,180	6,730	7,380	7,910	9,110	10,310
148-102	6,010	6,600	7,190	7,890	8,480	9,780	11,090
195- 57	6,280	6,960	7,660	8,470	9,170	10,690	12,220
195- 75	6,680	7,420	8,170	9,030	9,770	11,380	12,980
195- 95	7,300	8,080	8,890	9,790	10,580	12,300	14,010
195-120	7,730	8,580	9,440	10,410	11,270	13,100	14,940
240- 65	8,250	9,150	10,020	11,100	11,990	13,950	15,920
240- 90	8,860	9,790	10,750	11,890	12,830	14,920	17,030
240-115	9,370	10,400	11,430	12,670	13,710	15,970	18,280

※表示の価格は改定後の価格です。

型番目次/Photo INDEX
プラスチックケース
キャリングケース
防水・防塵樹脂ボックス
防水・防塵アルミ/ステンレスボックス
端子ボックス/防水コネクタ/ケーブルグランド
アルミサッシケース
アルミフレーム/ヒートシンクケース
メタルケース
Raspberry Piケース/Okdo ROCKケース
フリーサイズケース/フリーサイズパネル
ラックケース
棚板/ラックパネル
電池ホルダー/電池ボックス/コイン電池
アクセサリー/機構部品
カスタム製品
技術資料/各種ご案内

外観寸法図

■ 下記図面は代表共通図です。
各型番の詳細はホームページよりCAD図・PDF図をダウンロードしてご確認下さい。

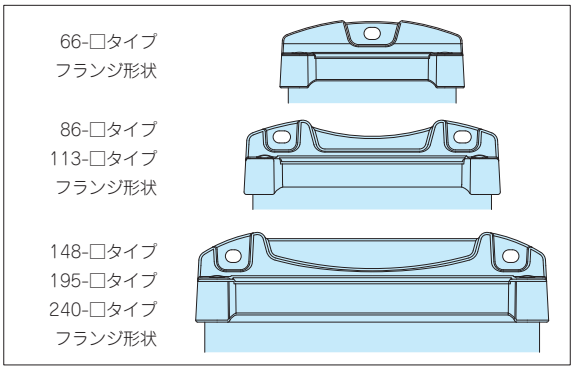

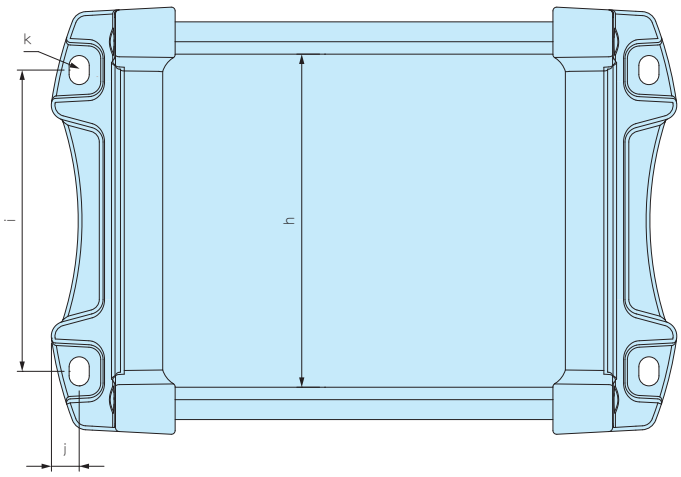

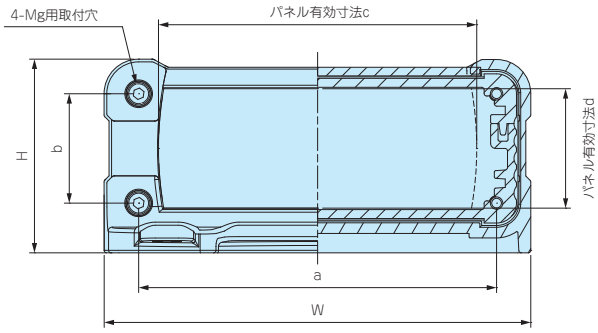

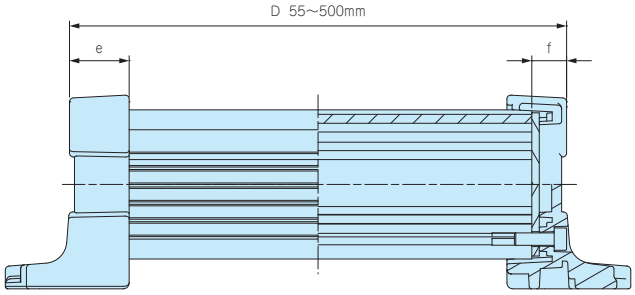

ケース型番	W	H	a	b	c	d	e	f	g	h	i	j	k
EXPFS 66- 34-□	66	34	52	17	41.8	19.6	12	7	2.5	47	–	4.5	4.5×6
EXPFS 66- 44-□	66	44	52	27	41.5	29.6	12	7	2.5	47	–	4.5	4.5×6
EXPFS 66- 59-□	66	59	52	42	41.2	44.6	12	7	2.5	47	–	4.5	4.5×6
EXPFS 86- 39-□	86	39	72	22	61.6	23.5	12	7	2.5	67	60.6	5.6	4.2×6
EXPFS 86- 49-□	86	49	72	32	61.3	33.5	12	7	2.5	67	60.6	5.6	4.2×6
EXPFS 86- 64-□	86	64	72	47	61	48.5	12	7	2.5	67	60.6	5.6	4.2×6
EXPFS113- 42-□	113	41.5	95	20	82.8	23.8	16	8	3	89	85.2	7.4	4.6×6
EXPFS113- 57-□	113	56.5	95	35	83.2	38.8	16	8	3	89	85.2	7.4	4.6×6
EXPFS113- 72-□	113	71.5	95	50	82.8	52.5	16	8	3	89	85.2	7.4	4.6×6
EXPFS148- 47-□	148	47	130	25	107.4	23.7	18	8.5	3	124	116.2	9.9	5.5×7
EXPFS148- 62-□	148	62	130	40	107.4	38.7	18	8.5	3	124	116.2	9.9	5.5×7
EXPFS148- 82-□	148	82	130	60	107.4	58.7	18	8.5	3	124	116.2	9.9	5.5×7
EXPFS148-102-□	148	102	130	80	107.4	78.7	18	8.5	3	124	116.2	9.9	6.5×8.5
EXPFS195- 57-□	195	57	173	30	132	35	20	10	4	162	160	12	6.5×8.5
EXPFS195- 75-□	195	75	173	48	132	53	20	10	4	162	160	12	6.5×8.5
EXPFS195- 95-□	195	95	173	68	132	73	20	10	4	162	160	12	6.5×8.5
EXPFS195-120-□	195	120	173	93	132	98	20	10	4	162	160	12	6.5×8.5
EXPFS240- 65-□	240	65	218	38	177	43	23	11.5	5	207	205	12	6.5×8.5
EXPFS240- 90-□	240	90	218	63	177	68	23	11.5	5	207	205	12	6.5×8.5
EXPFS240-115-□	240	115	218	88	177	93	23	11.5	5	207	205	12	6.5×8.5

型番目次/Photo INDEX
プラスチックケース
キャリングケース
防水・防塵樹脂ボックス
防水・防塵アルミ/ステンレスボックス
端子ボックス/防水コネクタ/ケーブルグランド
アルミサッシケース
アルミフレーム/ヒートシンクケース
メタルケース
Raspberry Piケース/Okdo ROCKケース
フリーサイズケース/フリーサイズパネル
ラックケース
棚板/ラックパネル
電池ホルダー/電池ボックス/コイン電池
アクセサリー/機構部品
カスタム製品
技術資料/各種ご案内

EF-36 SERIES　EXSシリーズ用外部取付足

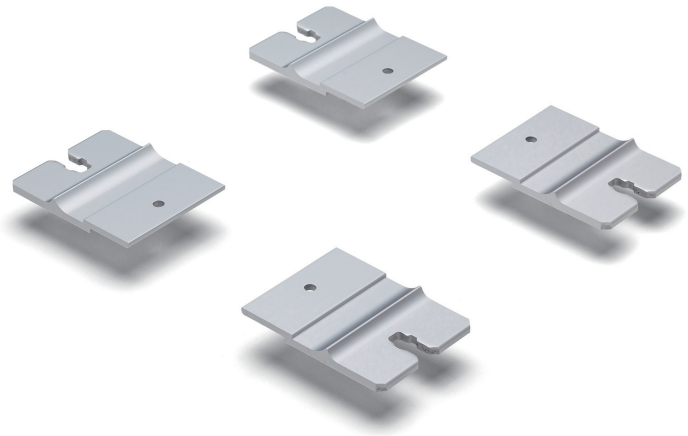

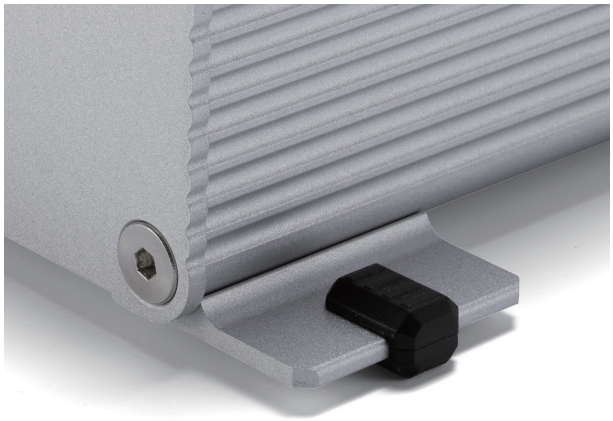

壁付けしない場合は、付属の差込ゴム足をご利用いただけます。

取付図

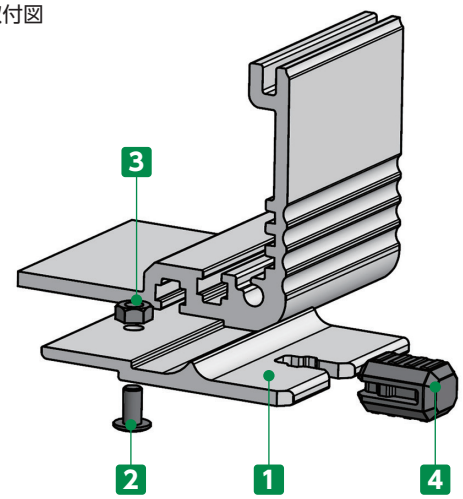

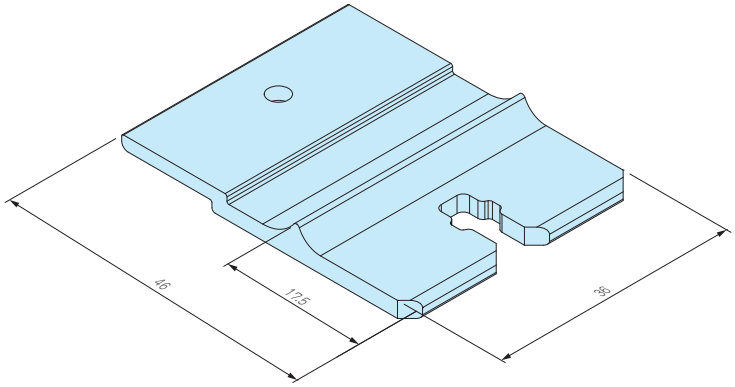

構成内容

No.	名　称	個　数	材　質	色 / 表面処理
1	ブラケット	4	アルミ押出材 A6063S-T5	メタリックシルバー / 塗装・ブラックアルマイト
2	取付ビス（スリムヘッドM3×6）	4	鉄	三価黒クロメート
3	ナット（M3用）	4	鉄	三価黒クロメート
4	差込ゴム足	4	シリコンゴム	ブラック

型番・標準価格

型　番		標準価格(税別) / 袋
● メタリックシルバー塗装	● ブラックアルマイト	
EF-36S	EF-36B	▲2,400

■ EXSシリーズの下カバー(幅185mm以上)にご利用可能です。　▲は値上げした製品です。

MT-3N　EXPS•EXPFS•EXWS•EXWFS•EXS•EXFS•EXHSシリーズ用ナット

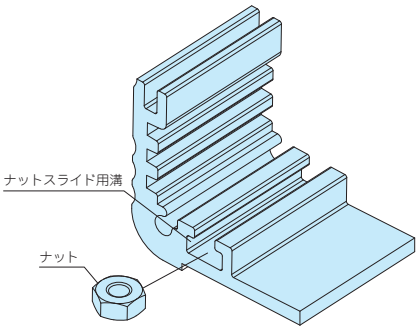

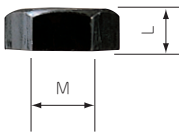

型番・寸法・標準価格

型　番	M	L	材 質	表面処理	入　数	標準価格(税別) / 袋
MT-3N	3	2.4	鉄	三価黒クロメート	50個 / 袋	250

■ 上カバー(幅230mm以上)、ヒートシンクカバーと下カバー(幅140mm以上)にあるナットスライド用溝にご利用いただけます。

7 アルミフレーム・ヒートシンクケース 追加工・印刷のカスタマイズ

お客様仕様のケース追加工を1個から短納期にて承ります。

図面送付 ▶ 内容確認 ▶ お見積り ▶ 受注

★受注日は実働日に含まれません。

■ 詳細の加工内容・加工方法・CADデータのご利用についてはP15−1〜63をご覧下さい。

■ 納期は基準日です。内容、数量、標準品の在庫状況によって変わることがあります。

■ カスタム製品のご質問やご相談・見積依頼は営業部までお問合わせ下さい。

穴加工のみ

通常納期 実働5日目発送

営業部 TEL：048-222-7640
FAX：048-222-7652
E-MAIL：custom@takachi-el.co.jp

インクジェット印刷

通常納期 実働8日目発送

指定色塗装

通常納期 実働18日目発送

シルク印刷（新規）

通常納期 実働12日目発送

シルク印刷（リピート）は
実働9日目発送

シルク印刷＋塗装

通常納期 実働22日目発送

アルミ板加工上の注意

■ アルミパネル（アルマイト材、アルミ板塗装）は表面に透明保護シートが貼ってあり、加工後シルク印刷など高温をかける際は剥がしてご利用下さい。
■ 板目に対して出来るだけ直角に曲げて下さい。板目に対して平行に曲げると表面の塗装にクラックが生じます。

アルミ製品のレーザー加工上の注意

■ アルミニウムは反射率が高くバリ・焦げ等の加工不良が出やすい素材です。機械の適正・条件を十分に確認した上で加工をして下さい。

シルク印刷時の注意

■ アルマイト処理をしているアルミ材にシルク印刷を行う時は、焼付け温度を90℃〜110℃、焼付け時間を25分以下に設定して下さい。
ヘアライン処理にアルマイトをしている製品は焼付け温度を70℃〜から調整し、焼付け時間を長めに設定して下さい。
高温また、焼付け時間が長過ぎますとアルマイト表面にクラックが生じます。また、2液性のインクをご使用下さい。

樹脂部品の加工時の注意

■ 加工・組立ての際は切削油・ネジロック剤は使用しないで下さい。また、表面をふき取る場合は中性洗剤を薄めたものを使用して下さい。
切削油・ネジロック・有機溶剤、酸性・アルカリ性洗剤を使用すると樹脂に亀裂が発生する場合があります。

追加工をタカチにご依頼頂ければ、お客様の加工ミスのリスクは無くなります。是非ご利用下さい。

型番目次/Photo INDEX
プラスチックケース
キャリングケース
防水・防塵樹脂ボックス
防水・防塵アルミ/ステンレスボックス
端子ボックス/防水コネクタ/ケーブルグランド
アルミサッシケース
アルミフレーム/ヒートシンクケース
メタルケース
Raspberry Piケース/Okdo ROCKケース
フリーサイズケース/フリーサイズパネル
ラックケース
棚板/ラックパネル
電池ホルダー/電池ボックス/コイン電池
アクセサリー/機構部品
カスタム製品
技術資料/各種ご案内