フリーサイズWEB見積に図面ダウンロード可能になりました!

1mm 単位で指定出来るフリーサイズケースが、WEB より見積と図面データのダウンロード可能になりました。既存の WEB 見積と 3D、2D、部品図を簡単な手順で入手出来ます。現在図面データは MBF、TCF、FCS、ALSF、ALGF、KCF、UCS シリーズ限定ですが、順次公開致します。

フリーサイズ WEB見積、図面ダウンロードの方法

1 まずWEBサイトで、ご希望のフリーサイズ製品のページに行き、➡の フリーサイズWEB見積・図面ダウンロード ボタンをクリックして下さい。

アルミフリーサイズケース MBFシリーズ　MBFシリーズ PDFカタログ

カテゴリ：アルミフリーサイズケース、特注サイズケース、板金ケース、アルミボックス、メタルケース、アルミシャーシ、汎用アルミケース、万能アルミケース

1mm単位で自由なサイズを指定可能なフリーサイズケースです。
シンプルな板金構造のアルミケースです。
縦・横・高さ3方向がフリーサイズで、実働3日目発送の短納期でオリジナルケースが作製可能です。
内面が導通となっておりますので、アースやグランドを取ることが出来ます。
計器・電源装置・コントローラー・通信機器・スイッチボックス・配線用中継ボックス・試作機器など幅広い用途にご利用いただけます。

サイズ指定範囲：W・D(幅・奥行)寸法が50～500mmまで、H(高さ)寸法が20～250mmまで1mm単位で指定可能

※1台から製作いたします。
※価格は数量によって変動します。1～3台は同単価・納期(実働3日目発送)。4台以上から単価が下がり、納期も変わります。

ご指定いただいたサイズの2D・3D図面がダウンロード可能になりました。
↓価格、納期のお見積り、2D・3D図面のダウンロードはこちらの「フリーサイズWEB見積・図面ダウンロード」をご利用下さい。

フリーサイズWEB見積・図面ダウンロード　外観3Dビュー(小型サイズ)　外観3Dビュー(大型サイズ)
分解画像 (補強無し構造)　分解画像 (補強有り構造)

型番目次/Photo INDEX
プラスチックケース
キャリングケース
防水・防塵樹脂ボックス
防水・防塵アルミ/ステンレスボックス
端子ボックス/防水コネクタ/ケーブルグランド
アルミサッシケース
アルミフレーム/ヒートシンクケース
メタルケース
Raspberry Piケース/Okdo ROCKケース
フリーサイズケース/フリーサイズパネル
ラックケース
棚板/ラックパネル
電池ホルダー/電池ボックス/コイン電池
アクセサリー/機構部品
カスタム製品
技術資料/各種ご案内

2 「フリーサイズWEB見積・図面ダウンロード」ページに行き、寸法、製作数量などを入力して下さい。

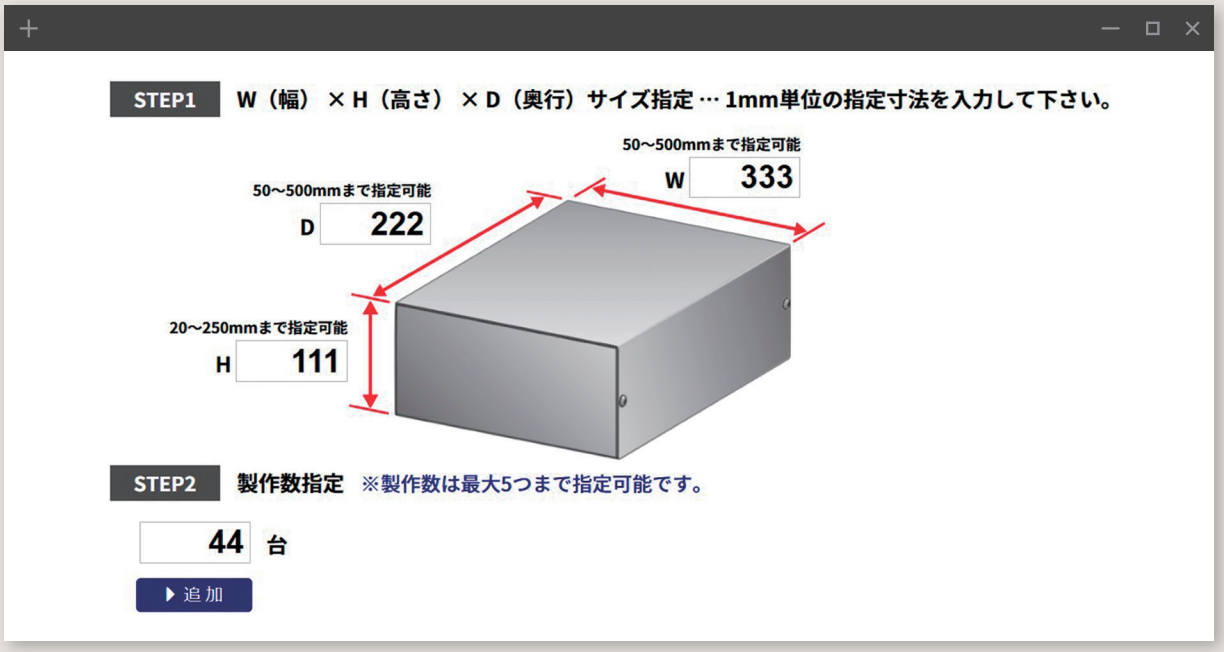

3 入力が完了したら➡の ▶Web見積、CADデータダウンロード ボタンをクリックして下さい。「価格と型番」が表示されます。

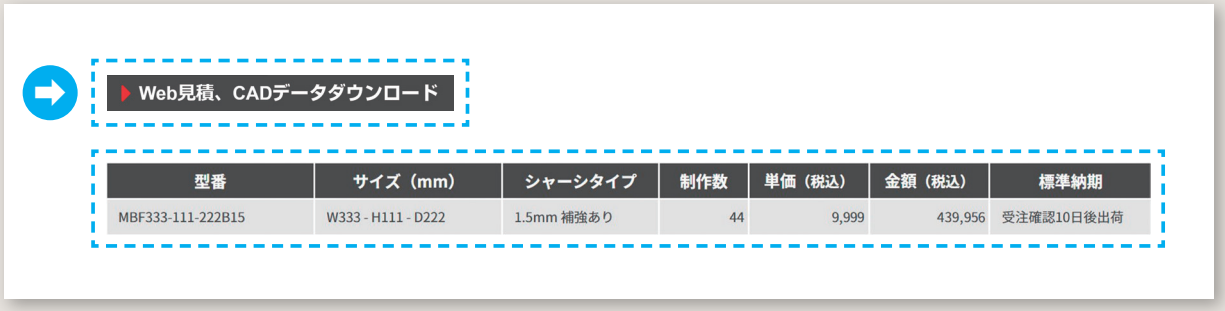

▶Web見積、CADデータダウンロード

型番	サイズ（mm）	シャーシタイプ	制作数	単価（税込）	金額（税込）	標準納期
MBF333-111-222B15	W333 - H111 - D222	1.5mm 補強あり	44	9,999	439,956	受注確認10日後出荷

4 ▶見積のPDFをダウンロード を押すとPDFの見積書を表示する事が出来ます。

▶CADデータ作成

CADデータ作成を押すとCADデータダウンロード画面が表示されます。

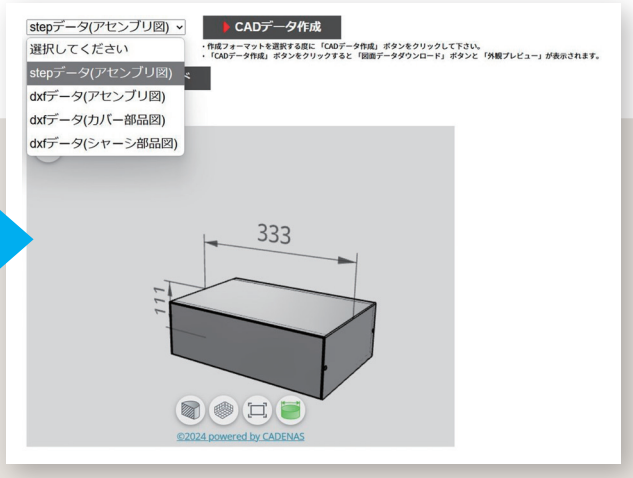

型番目次/Photo INDEX
プラスチックケース
キャリングケース
防水・防塵樹脂ボックス
防水・防塵アルミ/ステンレスボックス
端子ボックス/防水コネクタ/ケーブルグランド
アルミサッシケース
アルミフレーム/ヒートシンクケース
メタルケース
Raspberry Piケース/Okdo ROCKケース
フリーサイズケース/フリーサイズパネル
ラックケース
棚板/ラックパネル
電池ホルダー/電池ボックス/コイン電池
アクセサリー/機構部品
カスタム製品
技術資料/各種ご案内

EXPS SERIES コーナーガード付フリーサイズケース アルミパネルタイプ

■ カスタム製品（穴加工・インクジェット印刷・シルク印刷・表面シート製作）についてはP15－1～63をご覧下さい。
■ カスタム製品のリピート注文品は5%割引致します。

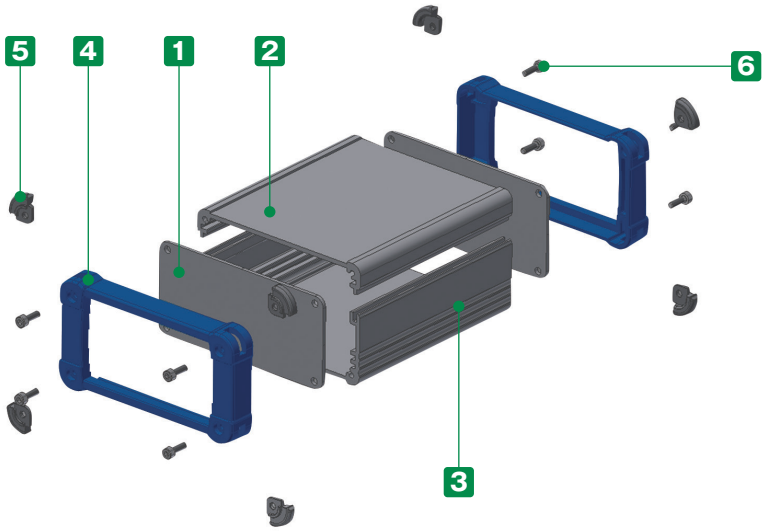

■ コーナー部がシリコンゴム製ガード付で、デザインと耐衝撃性に優れたアルミ押出材ケースです。
■ WH寸法22タイプ、奥行き（D）寸法が55～500mmまで0.1mm単位で指定出来るフリーサイズケースです。
■ 上下カバー2色、フレーム8色の組合わせにより、合計16タイプの色仕様から選択可能です。

付属ビス
EXPS 69-□、 89-□：六角穴付ボルトM2.5×8 ×8本
EXPS116-□、151-□：六角穴付ボルトM3×10 ×8本
EXPS199-□ ：六角穴付ボルトM4×12 ×8本
EXPS244-□、300-□：六角穴付ボルトM5×12 ×8本
六角レンチ

構成内容

No.	名 称	個 数	材 質	色 / 表面処理
1	パネル	2	アルミ板 A1100P	シルバーアルマイト・ブラック / 塗装
2	上カバー	1	アルミ押出材 A6063S-T5	シルバー・ブラック / アルマイト＆クリア塗装
3	下カバー	1	アルミ押出材 A6063S-T5	シルバー・ブラック / アルマイト＆クリア塗装
4	フレーム	2	PC+ABS樹脂（UL94V-0 主成分）	塗装無：ブラック・グレー 塗装付：インディゴ・ネイビー・ライム・イエロー・オレンジ・レッド
5	コーナーガード	8	シリコンゴム	ダークグレー・ブラック
6	取付ビス（六角穴付）	8	ステンレス	無処理

型番記入方法

ご注文の際は □ 内に 1～2 の選択項目に合った寸法や記号を記入して下さい。

ケース型番 EXPS [–] – [ ] [ ]
W H D 色記号

例：W116 - H56 - D234、上下カバー・パネルがブラック色、フレームがライム色の場合
EXPS [116 – 56] – [234] [BL]

型番目次/Photo INDEX
プラスチックケース
キャリングケース
防水・防塵樹脂ボックス
防水・防塵アルミ/ステンレスボックス
端子ボックス/防水コネクタ/ケーブルグランド
アルミサッシケース
アルミフレーム/ヒートシンクケース
メタルケース
Raspberry Piケース/Okdo ROCKケース
フリーサイズケース/フリーサイズパネル
ラックケース
棚板/ラックパネル
電池ホルダー/電池ボックス/コイン電池
アクセサリー/機構部品
カスタム製品
技術資料/各種ご案内

1 サイズ選定

下記をご参照の上、W(幅)×H(高さ)×D(奥行き)寸法を指定して下さい。

WH寸法

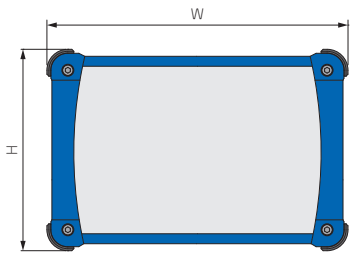

WH型番	W	H
69- 34	69	34
69- 44	69	44
69- 59	69	59
89- 39	89	39
89- 49	89	49
89- 64	89	64
116- 41	116	41
116- 56	116	56
116- 71	116	71
151- 46	151	46
151- 61	151	61

WH型番	W	H
151- 81	151	81
151-101	151	101
199- 56	199	56
199- 74	199	74
199- 94	199	94
199-119	199	119
244- 64	244	64
244- 89	244	89
244-114	244	114
300- 90	300	90
300-140	300	140

D寸法

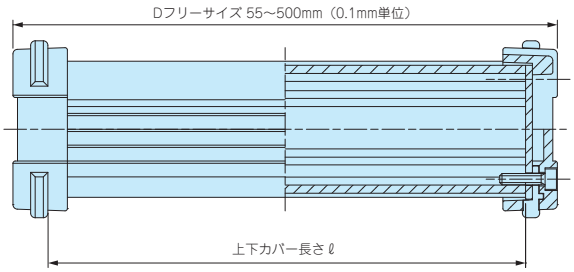

WH型番	ℓ
69-□	D−14
89-□	D−14
116-□	D−16
151-□	D−17
199-□	D−20
244-□	D−23
300-□	D−22

■ D寸法の指定は0.1mm単位で承ります。
（切断寸法公差は±0.3mmです。）

■ 詳細寸法図はP10−82をご参照下さい。

2 カラー選定

下記16タイプの色仕様からご選択いただけます。

※フレームのブラック・グレーは樹脂材料色、その他の色は表面塗装で着色をしております。

記号	SB シルバー / ブラック	SG シルバー / グレー	SI シルバー / インディゴ	SN シルバー / ネイビー
色			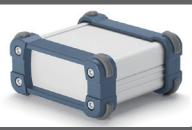	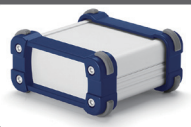
記号	SL シルバー / ライム	SY シルバー / イエロー	SO シルバー / オレンジ	SR シルバー / レッド
色				
記号	BB ブラック / ブラック	BG ブラック / グレー	BI ブラック / インディゴ	BN ブラック / ネイビー
色			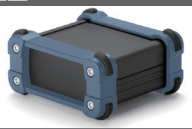	
記号	BL ブラック / ライム	BY ブラック / イエロー	BO ブラック / オレンジ	BR ブラック / レッド
色				

納　期

実働2日目発送（穴加工無し）
実働7日目発送（穴加工付）

受注日および土・日・祭日は実働日に含まれません。
納期は基準納期です。数量、追加工内容によっては変わることがございます。

価　格

P10−81標準価格表をご覧下さい。

型番目次/Photo INDEX
プラスチックケース
キャリングケース
防水・防塵樹脂ボックス
防水・防塵アルミ/ステンレスボックス
端子ボックス/防水コネクタ/ケーブルグランド
アルミサッシケース
アルミフレーム/ヒートシンクケース
メタルケース
Raspberry Piケース/Okdo ROCKケース
フリーサイズケース/フリーサイズパネル
ラックケース
棚板/ラックパネル
電池ホルダー/電池ボックス/コイン電池
アクセサリー/機構部品
カスタム製品
技術資料/各種ご案内

標準価格表（税別）

1台～3台までは同単価です。

4台以上は単価が下がります。

4台以上の場合はWEBサイトからお見積りいただけます。

EXPSシリーズのページに進み、「フリーサイズWEB見積ページ」ボタンをクリックし、価格をご確認下さい。

製作数は最大5つまで指定可能です。

色記号 SB・SG・BB・BG

WH型番 ＼ D寸法範囲	55～99	99.1～149	149.1～199	199.1～249	249.1～299	299.1～399	399.1～500
69- 34	2,630	2,820	3,030	3,360	3,550	4,090	4,610
69- 44	2,730	2,960	3,190	3,540	3,780	4,350	4,930
69- 59	2,840	3,100	3,370	3,750	4,010	4,650	5,300
89- 39	2,860	3,100	3,360	3,730	3,990	4,610	5,240
89- 49	2,960	3,220	3,500	3,910	4,180	4,860	5,530
89- 64	3,080	3,390	3,710	4,130	4,450	5,190	5,950
116- 41	3,150	3,490	3,840	4,300	4,650	5,450	6,280
116- 56	3,300	3,680	4,060	4,570	4,960	5,830	6,730
116- 71	3,480	3,890	4,330	4,860	5,270	6,230	7,200
151- 46	3,600	4,060	4,520	5,100	5,550	6,580	7,620
151- 61	3,810	4,300	4,790	5,390	5,890	6,990	8,110
151- 81	4,070	4,610	5,160	5,820	6,350	7,540	8,740
151-101	4,340	4,920	5,510	6,230	6,810	8,120	9,430
199- 56	4,970	5,660	6,360	7,190	7,880	9,380	10,920
199- 74	5,250	5,990	6,740	7,600	8,340	9,940	11,550
199- 94	5,680	6,470	7,260	8,170	8,970	10,660	12,390
199-119	5,990	6,840	7,710	8,670	9,530	11,360	13,200
244- 64	6,790	7,670	8,560	9,630	10,510	12,470	14,460
244- 89	7,200	8,140	9,090	10,230	11,190	13,260	15,380
244-114	7,600	8,640	9,660	10,900	11,940	14,220	16,510
300- 90	8,980	10,420	11,850	13,490	14,930	18,010	21,100
300-140	10,040	11,670	13,290	15,120	16,740	20,190	23,680

その他色記号

WH型番 ＼ D寸法範囲	55～99	99.1～149	149.1～199	199.1～249	249.1～299	299.1～399	399.1～500
69- 34	3,190	3,390	3,590	3,910	4,120	4,640	5,170
69- 44	3,270	3,500	3,730	4,090	4,330	4,910	5,500
69- 59	3,410	3,660	3,930	4,300	4,570	5,200	5,850
89- 39	3,500	3,750	4,000	4,370	4,630	5,250	5,880
89- 49	3,600	3,880	4,150	4,550	4,840	5,500	6,180
89- 64	3,720	4,020	4,340	4,770	5,090	5,840	6,580
116- 41	4,210	4,550	4,900	5,370	5,710	6,510	7,330
116- 56	4,350	4,740	5,110	5,620	6,010	6,880	7,780
116- 71	4,530	4,970	5,380	5,910	6,340	7,280	8,250
151- 46	4,730	5,170	5,640	6,220	6,680	7,710	8,740
151- 61	5,020	5,500	5,990	6,600	7,100	8,210	9,320
151- 81	5,370	5,910	6,450	7,100	7,650	8,830	10,050
151-101	5,720	6,300	6,900	7,610	8,190	9,500	10,810
199- 56	6,350	7,040	7,740	8,570	9,260	10,790	12,300
199- 74	6,750	7,490	8,240	9,100	9,840	11,430	13,050
199- 94	7,300	8,080	8,870	9,790	10,580	12,280	14,010
199-119	7,730	8,580	9,440	10,410	11,270	13,100	14,940
244- 64	8,410	9,300	10,170	11,260	12,130	14,090	16,070
244- 89	9,020	9,950	10,880	12,020	12,980	15,060	17,170
244-114	9,590	10,620	11,660	12,890	13,910	16,190	18,480
300- 90	11,280	12,730	14,160	15,800	17,230	20,310	23,420
300-140	12,710	14,340	15,950	17,780	19,400	22,860	26,350

※表示の価格は改定後の価格です。

型番目次/Photo INDEX
プラスチックケース
キャリングケース
防水・防塵樹脂ボックス
防水・防塵アルミ/ステンレスボックス
端子ボックス/防水コネクタ/ケーブルグランド
アルミサッシケース
アルミフレーム/ヒートシンクケース
メタルケース
Raspberry Piケース/Okdo ROCKケース
フリーサイズケース/フリーサイズパネル
ラックケース
棚板/ラックパネル
電池ホルダー/電池ボックス/コイン電池
アクセサリー/機構部品
カスタム製品
技術資料/各種ご案内

外観寸法図

■ 下記図面は代表共通図です。
各型番の詳細はホームページよりCAD図・PDF図をダウンロードしてご確認下さい。

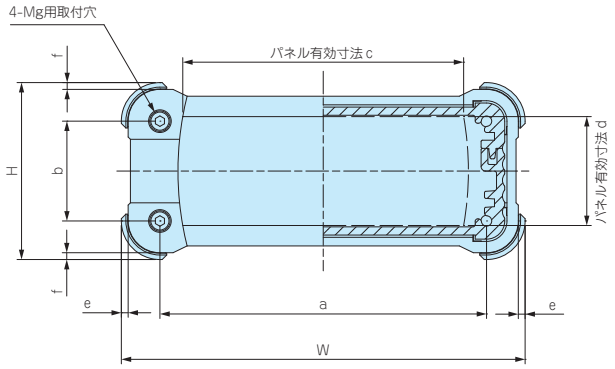

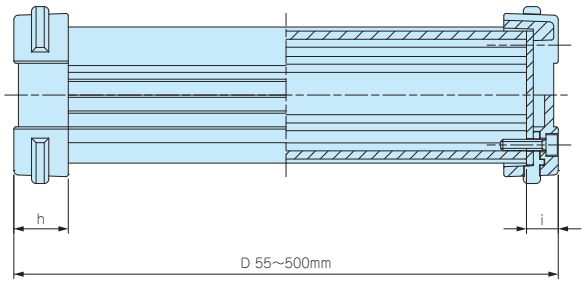

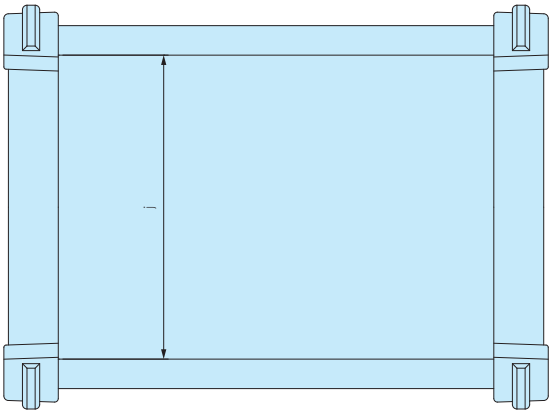

オプション部品（別売）

チルトレッグ
TLWシリーズ
P7−41

ケース型番	W	H	a	b	c	d	e	f	g	h	i	j
EXPS 69- 34-□	69	34	52	17	41.8	19.6	1.5	1.5	2.5	12	7	47
EXPS 69- 44-□	69	44	52	27	41.5	29.6	1.5	1.5	2.5	12	7	47
EXPS 69- 59-□	69	59	52	42	41.2	44.6	1.5	1.5	2.5	12	7	47
EXPS 89- 39-□	89	39	72	22	61.6	23.5	1.5	1.5	2.5	12	7	67
EXPS 89- 49-□	89	49	72	32	61.3	33.5	1.5	1.5	2.5	12	7	67
EXPS 89- 64-□	89	64	72	47	61	48.5	1.5	1.5	2.5	12	7	67
EXPS116- 41-□	116	41	95	20	82.8	23.8	1.75	1.75	3	16	8	89
EXPS116- 56-□	116	56	95	35	83.2	38.8	1.75	1.75	3	16	8	89
EXPS116- 71-□	116	71	95	50	82.8	52.5	1.75	1.75	3	16	8	89
EXPS151- 46-□	151	46	130	25	106.8	23.7	1.75	1.75	3	18	8.5	124
EXPS151- 61-□	151	61	130	40	106.8	38.7	1.75	1.75	3	18	8.5	124
EXPS151- 81-□	151	81	130	60	106.8	58.7	1.75	1.75	3	18	8.5	124
EXPS151-101-□	151	101	130	80	106.8	78.7	1.75	1.75	3	18	8.5	124
EXPS199- 56-□	199	56	173	30	131	35	2	2	4	20	10	162
EXPS199- 74-□	199	74	173	48	131	53	2	2	4	20	10	162
EXPS199- 94-□	199	94	173	68	131	73	2	2	4	20	10	162
EXPS199-119-□	199	119	173	93	131	98	2	2	4	20	10	162
EXPS244- 64-□	244	64	218	38	176	43	2	2	5	23	11.5	207
EXPS244- 89-□	244	89	218	63	176	68	2	2	5	23	11.5	207
EXPS244-114-□	244	114	218	88	176	93	2	2	5	23	11.5	207
EXPS300- 90-□	300	90	272	62	230	66	2	2	5	27	11	262
EXPS300-140-□	300	140	272	112	230	116	2	2	5	27	11	262

型番目次/Photo INDEX
プラスチックケース
キャリングケース
防水・防塵樹脂ボックス
防水・防塵アルミ/ステンレスボックス
端子ボックス/防水コネクタ/ケーブルグランド
アルミサッシケース
アルミフレーム/ヒートシンクケース
メタルケース
Raspberry Piケース/Okdo ROCKケース
フリーサイズケース/フリーサイズパネル
ラックケース
棚板/ラックパネル
電池ホルダー/電池ボックス/コイン電池
アクセサリー/機構部品
カスタム製品
技術資料/各種ご案内

EXPFS SERIES フランジ足付フリーサイズアルミケース アルミパネルタイプ

■ カスタム製品（穴加工・インクジェット印刷・シルク印刷・表面シート製作）についてはP15－1～63をご覧下さい。
■ カスタム製品のリピート注文品は5%割引致します。

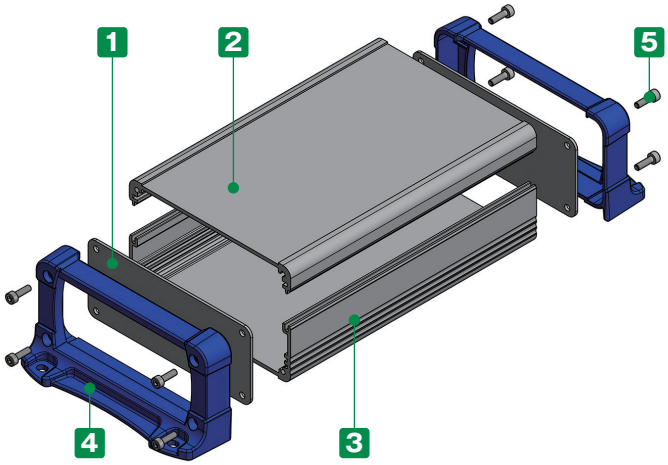

■ フランジ足付で壁付けが容易な押出ケースです。
■ WH寸法20タイプ、奥行き（D）寸法が55～500mmまで0.1mm単位で指定出来るフリーサイズケースです。
■ 上下カバー2色、フランジ付フレーム3色の組合せにより、合計6タイプの色仕様から選択可能です。

付属ビス
EXPFS 66-□、 86-□：六角穴付ボルトM2.5×8×8本
EXPFS113-□、148-□：六角穴付ボルトM3×10×8本
EXPFS195-□ ：六角穴付ボルトM4×12×8本
EXPFS240-□ ：六角穴付ボルトM5×12×8本
六角レンチ

構成内容

No.	名　称	個　数	材　質	色 / 表面処理
1	パネル	2	アルミ板 A1100P	シルバーアルマイト・ブラック / 塗装
2	上カバー	1	アルミ押出材 A6063S-T5	シルバー・ブラック / アルマイト＆クリア塗装
3	下カバー	1	アルミ押出材 A6063S-T5	シルバー・ブラック / アルマイト＆クリア塗装
4	フランジ付フレーム	2	PC+ABS樹脂（UL94V-0 主成分）	塗装無：ブラック・グレー 塗装付：ネイビー
5	取付ビス（六角穴付）	8	ステンレス	無処理

型番記入方法

ご注文の際は □ 内に 1～2 の選択項目に合った寸法や記号を記入して下さい。

ケース型番　EXPFS [－] － [ ] [ ]
W　H　D　色記号

例：W113 - H57 - D234、上下カバー・パネルがブラック色、フレームがネイビー色の場合
EXPFS [113 － 57] － [234] [BN]

1 サイズ選定

下記をご参照の上、W(幅)×H(高さ)×D(奥行き)寸法を指定して下さい。

WH寸法

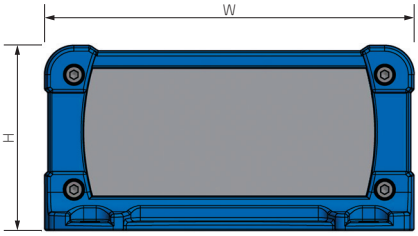

WH型番	W	H
66- 34	66	34
66- 44	66	44
66- 59	66	59
86- 39	86	39
86- 49	86	49
86- 64	86	64
113- 42	113	41.5
113- 57	113	56.5
113- 72	113	71.5
148- 47	148	47

WH型番	W	H
148- 62	148	62
148- 82	148	82
148-102	148	102
195- 57	195	57
195- 75	195	75
195- 95	195	95
195-120	195	120
240- 65	240	65
240- 90	240	90
240-115	240	115

D寸法

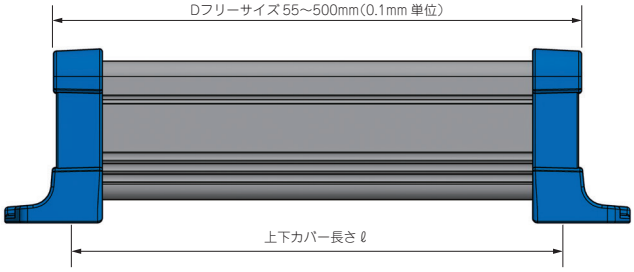

WH型番	ℓ
66-□	D−14
86-□	D−14
113-□	D−16
148-□	D−17
195-□	D−20
240-□	D−23

■ D寸法の指定は0.1mm単位で承ります。
(切断寸法公差は±0.3mmです。)

■ 詳細寸法図はP10−86をご参照下さい。

2 カラー選定

下記6タイプの色仕様からご選択いただけます。

※フランジ付フレームのブラック・グレーは樹脂材料色、ネイビー色は表面塗装で着色をしております。

記号	SB シルバー / ブラック	SG シルバー / グレー	SN シルバー / ネイビー
色			
記号	BB ブラック / ブラック	BG ブラック / グレー	BN ブラック / ネイビー
色			

納　期

実働2日目発送(穴加工無し)
実働7日目発送(穴加工付)

受注日および土・日・祭日は実働日に含まれません。
納期は基準納期です。数量、追加工内容によっては変わることがございます。

価　格

P10−85標準価格表をご覧下さい。

型番目次/Photo INDEX
プラスチックケース
キャリングケース
防水・防塵樹脂ボックス
防水・防塵アルミ/ステンレスボックス
端子ボックス/防水コネクタ/ケーブルグランド
アルミサッシケース
アルミフレーム/ヒートシンクケース
メタルケース
Raspberry Piケース/Okdo ROCKケース
フリーサイズケース/フリーサイズパネル
ラックケース
棚板/ラックパネル
電池ホルダー/電池ボックス/コイン電池
アクセサリー/機構部品
カスタム製品
技術資料/各種ご案内

標準価格表（税別）

1台～3台までは同単価です。

4台以上は単価が下がります。

4台以上の場合はWEBサイトからお見積りいただけます。

EXPFSシリーズのページに進み、「フリーサイズWEB見積ページ」ボタンをクリックし、価格をご確認下さい。

製作数は最大5つまで指定可能です。

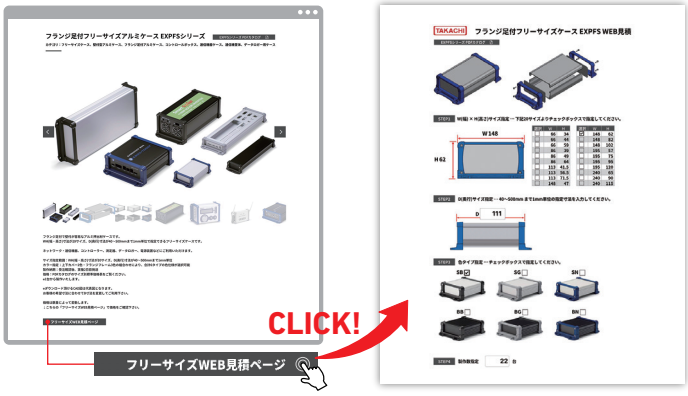

色記号 SB・SG・BB・BG

WH型番 ＼ D寸法範囲	55～99	99.1～149	149.1～199	199.1～249	249.1～299	299.1～399	399.1～500
66- 34	2,670	2,870	3,070	3,390	3,600	4,120	4,650
66- 44	2,760	2,990	3,220	3,590	3,810	4,400	4,980
66- 59	2,880	3,150	3,410	3,790	4,050	4,700	5,330
86- 39	2,880	3,140	3,390	3,760	4,010	4,640	5,260
86- 49	2,990	3,270	3,550	3,940	4,220	4,900	5,580
86- 64	3,130	3,430	3,750	4,180	4,500	5,240	5,980
113- 42	3,260	3,610	3,950	4,410	4,760	5,580	6,400
113- 57	3,420	3,790	4,180	4,680	5,050	5,950	6,820
113- 72	3,600	4,020	4,450	4,980	5,390	6,350	7,320
148- 47	3,760	4,220	4,680	5,250	5,710	6,740	7,790
148- 62	3,960	4,460	4,960	5,560	6,050	7,150	8,270
148- 82	4,240	4,770	5,310	5,960	6,510	7,710	8,910
148-102	4,510	5,100	5,700	6,400	6,990	8,280	9,590
195- 57	4,680	5,380	6,080	6,900	7,590	9,100	10,630
195- 75	4,960	5,680	6,420	7,280	8,020	9,630	11,250
195- 95	5,380	6,180	6,970	7,880	8,670	10,370	12,080
195-120	5,700	6,540	7,400	8,370	9,230	11,060	12,910
240- 65	6,410	7,280	8,170	9,250	10,120	12,080	14,070
240- 90	6,820	7,760	8,710	9,850	10,800	12,890	15,000
240-115	7,330	8,370	9,390	10,630	11,670	13,950	16,240

色記号 SN・BN

WH型番 ＼ D寸法範囲	55～99	99.1～149	149.1～199	199.1～249	249.1～299	299.1～399	399.1～500
66- 34	3,300	3,490	3,710	4,020	4,220	4,760	5,270
66- 44	3,420	3,660	3,890	4,240	4,470	5,050	5,650
66- 59	3,590	3,850	4,110	4,500	4,740	5,390	6,040
86- 39	3,590	3,840	4,090	4,460	4,710	5,320	5,960
86- 49	3,720	4,000	4,280	4,670	4,960	5,620	6,300
86- 64	3,890	4,210	4,520	4,960	5,260	6,020	6,760
113- 42	4,220	4,580	4,920	5,380	5,720	6,540	7,360
113- 57	4,460	4,850	5,240	5,720	6,110	6,990	7,880
113- 72	4,770	5,190	5,620	6,160	6,570	7,530	8,480
148- 47	4,990	5,450	5,910	6,480	6,940	7,970	9,030
148- 62	5,300	5,780	6,280	6,880	7,380	8,470	9,590
148- 82	5,650	6,180	6,730	7,380	7,910	9,110	10,310
148-102	6,010	6,600	7,190	7,890	8,480	9,780	11,090
195- 57	6,280	6,960	7,660	8,470	9,170	10,690	12,220
195- 75	6,680	7,420	8,170	9,030	9,770	11,380	12,980
195- 95	7,300	8,080	8,890	9,790	10,580	12,300	14,010
195-120	7,730	8,580	9,440	10,410	11,270	13,100	14,940
240- 65	8,250	9,150	10,020	11,100	11,990	13,950	15,920
240- 90	8,860	9,790	10,750	11,890	12,830	14,920	17,030
240-115	9,370	10,400	11,430	12,670	13,710	15,970	18,280

※表示の価格は改定後の価格です。

型番目次/Photo INDEX
プラスチックケース
キャリングケース
防水・防塵樹脂ボックス
防水・防塵アルミ/ステンレスボックス
端子ボックス/防水コネクタ/ケーブルグランド
アルミサッシケース
アルミフレーム/ヒートシンクケース
メタルケース
Raspberry Piケース/Okdo ROCKケース
フリーサイズケース/フリーサイズパネル
ラックケース
棚板/ラックパネル
電池ホルダー/電池ボックス/コイン電池
アクセサリー/機構部品
カスタム製品
技術資料/各種ご案内

外観寸法図

■ 下記図面は代表共通図です。
各型番の詳細はホームページよりCAD図・PDF図をダウンロードしてご確認下さい。

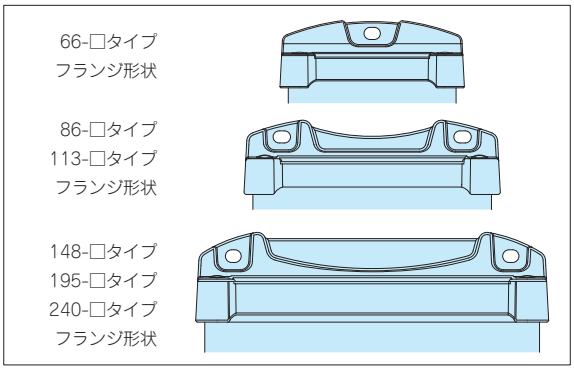

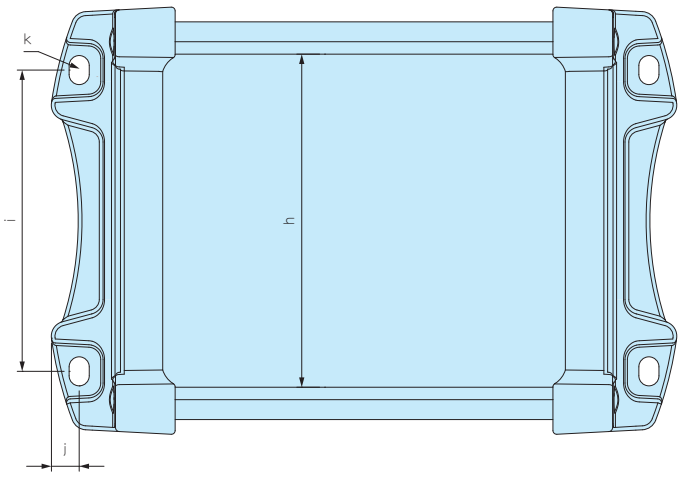

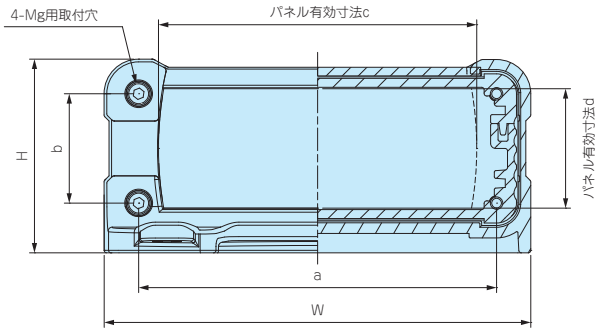

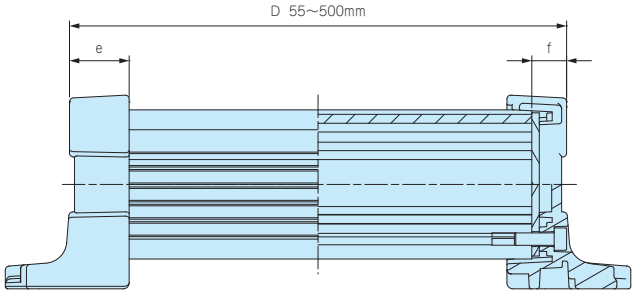

ケース型番	W	H	a	b	c	d	e	f	g	h	i	j	k
EXPFS 66- 34-□	66	34	52	17	41.8	19.6	12	7	2.5	47	–	4.5	4.5×6
EXPFS 66- 44-□	66	44	52	27	41.5	29.6	12	7	2.5	47	–	4.5	4.5×6
EXPFS 66- 59-□	66	59	52	42	41.2	44.6	12	7	2.5	47	–	4.5	4.5×6
EXPFS 86- 39-□	86	39	72	22	61.6	23.5	12	7	2.5	67	60.6	5.6	4.2×6
EXPFS 86- 49-□	86	49	72	32	61.3	33.5	12	7	2.5	67	60.6	5.6	4.2×6
EXPFS 86- 64-□	86	64	72	47	61	48.5	12	7	2.5	67	60.6	5.6	4.2×6
EXPFS113- 42-□	113	41.5	95	20	82.8	23.8	16	8	3	89	85.2	7.4	4.6×6
EXPFS113- 57-□	113	56.5	95	35	83.2	38.8	16	8	3	89	85.2	7.4	4.6×6
EXPFS113- 72-□	113	71.5	95	50	82.8	52.5	16	8	3	89	85.2	7.4	4.6×6
EXPFS148- 47-□	148	47	130	25	107.4	23.7	18	8.5	3	124	116.2	9.9	5.5×7
EXPFS148- 62-□	148	62	130	40	107.4	38.7	18	8.5	3	124	116.2	9.9	5.5×7
EXPFS148- 82-□	148	82	130	60	107.4	58.7	18	8.5	3	124	116.2	9.9	5.5×7
EXPFS148-102-□	148	102	130	80	107.4	78.7	18	8.5	3	124	116.2	9.9	6.5×8.5
EXPFS195- 57-□	195	57	173	30	132	35	20	10	4	162	160	12	6.5×8.5
EXPFS195- 75-□	195	75	173	48	132	53	20	10	4	162	160	12	6.5×8.5
EXPFS195- 95-□	195	95	173	68	132	73	20	10	4	162	160	12	6.5×8.5
EXPFS195-120-□	195	120	173	93	132	98	20	10	4	162	160	12	6.5×8.5
EXPFS240- 65-□	240	65	218	38	177	43	23	11.5	5	207	205	12	6.5×8.5
EXPFS240- 90-□	240	90	218	63	177	68	23	11.5	5	207	205	12	6.5×8.5
EXPFS240-115-□	240	115	218	88	177	93	23	11.5	5	207	205	12	6.5×8.5

型番目次/Photo INDEX
プラスチックケース
キャリングケース
防水・防塵樹脂ボックス
防水・防塵アルミ/ステンレスボックス
端子ボックス/防水コネクタ/ケーブルグランド
アルミサッシケース
アルミフレーム/ヒートシンクケース
メタルケース
Raspberry Piケース/Okdo ROCKケース
フリーサイズケース/フリーサイズパネル
ラックケース
棚板/ラックパネル
電池ホルダー/電池ボックス/コイン電池
アクセサリー/機構部品
カスタム製品
技術資料/各種ご案内

EXWS SERIES コーナーガード付フリーサイズケース 防水タイプ

■ カスタム製品（穴加工・インクジェット印刷・表面シート製作）についてはP15－1～63をご覧下さい。
■ カスタム製品のリピート注文品は5%割引致します。

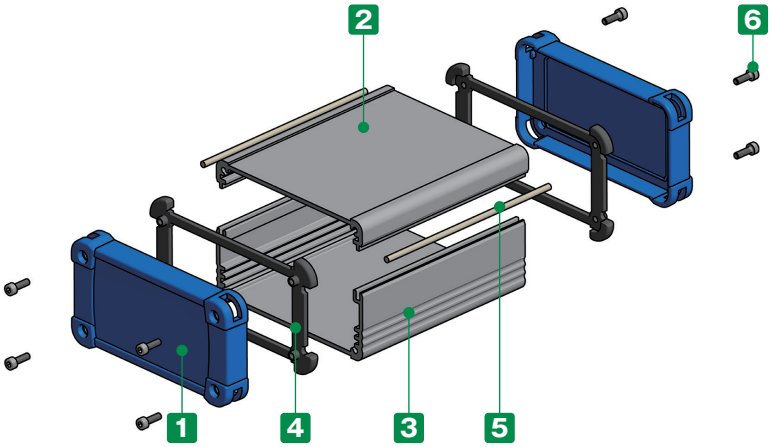

テクニカルデータ

保護等級：IP65相当（内部に粉塵が浸入せず、12.5ℓ/分であらゆる方向から3分以上の散水に耐える）
※直接雨の当たる屋外には設置不可
※奥行き（D）寸法が400mm以上は保護等級なし
使用温度範囲：－10℃～＋60℃

■ 上下カバー勘合部とパネル内側をシリコン製防水ガスケットで止水することにより、IP65の防水性を実現させたアルミ押出材ケースです。
■ WH寸法13タイプ、奥行き（D）寸法が40～500mmまで0.1mm単位で指定できるフリーサイズケースです。
■ 上下カバー2色、パネル3色の組合わせにより、合計6タイプの色仕様から選択可能です。

付属ビス
EXWS 69-□、 89-□：六角穴付ボルトM2.5×8 ×8本
EXWS116-□、151-□：六角穴付ボルトM3 ×10 ×8本
六角レンチ

構成内容

No.	名 称	個 数	材 質	色 / 表面処理
1	パネル	2	PC+ABS樹脂（UL94V-0 主成分）	塗装無：ブラック・グレー 塗装付：ネイビー
2	上カバー	1	アルミ押出材 A6063S-T5	シルバー・ブラック / アルマイト＆クリア塗装
3	下カバー	1	アルミ押出材 A6063S-T5	シルバー・ブラック / アルマイト＆クリア塗装
4	コーナーガード付ガスケット	2	シリコンゴム	ダークグレー・ブラック・チャコールグレー
5	カバー用ガスケット	2	シリコンスポンジ	ホワイトグレー
6	取付ビス（六角穴付）	8	ステンレス	無処理

■ コーナーガード付ガスケットの色は、順次チャコールグレーに切り替えとなります。

型番記入方法

ご注文の際は □ 内に 1～2 の選択項目に合った寸法や記号を記入して下さい。

ケース型番　EXWS　[－]　－　[ ]　[ ]
W　H　D　色記号

例：W116 - H56 - D345、上下カバーがシルバー色、パネルがネイビー色の場合
EXWS　116 － 56　－　345　SN

1 サイズ選定

下記をご参照の上、W(幅)×H(高さ)×D(奥行き)寸法を指定して下さい。

WH寸法

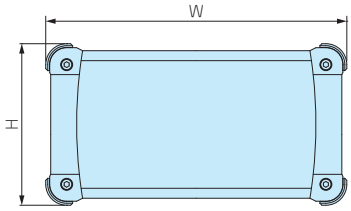

WH型番	W	H
69- 34	69	34
69- 44	69	44
69- 59	69	59
89- 39	89	39
89- 49	89	49
89- 64	89	64
116- 41	116	41

WH型番	W	H
116- 56	116	56
116- 71	116	71
151- 46	151	46
151- 61	151	61
151- 81	151	81
151-101	151	101

D寸法

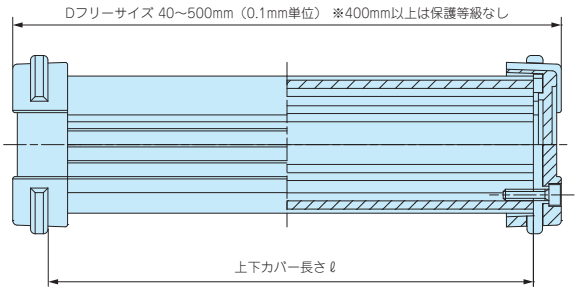

WH型番	ℓ
69-□	D−11
89-□	D−12
116-□	D−13
151-□	D−13

■ D寸法の指定は0.1mm単位で承ります。(切断寸法公差は±0.3mmです。)
※ パネルのネジ締付けの強弱によりガスケットが伸縮する為、D寸法全長は多少変化します。

■ 詳細寸法図はP10ー90をご参照下さい。

2 カラー選定

下記6タイプの色仕様からご選択いただけます。

※パネルのブラック・グレーは樹脂材料色、ネイビー色は表面塗装で着色をしております。

記号	SB シルバー / ブラック	SG シルバー / グレー	SN シルバー / ネイビー
色			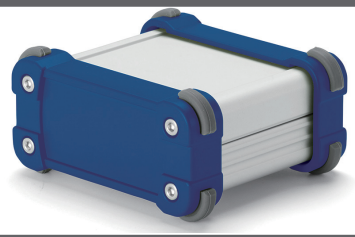
記号	BB ブラック / ブラック	BG ブラック / グレー	BN ブラック / ネイビー
色			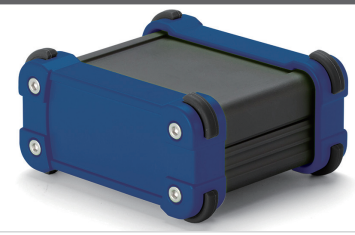

納　期

実働2日目発送(穴加工無し)
実働7日目発送(穴加工付)

受注日および土・日・祭日は実働日に含まれません。
納期は基準納期です。数量、追加工内容によっては変わることがございます。

価　格

P10－89標準価格表をご覧下さい。

型番目次/Photo INDEX
プラスチックケース
キャリングケース
防水・防塵樹脂ボックス
防水・防塵アルミ/ステンレスボックス
端子ボックス/防水コネクタ/ケーブルグランド
アルミサッシケース
アルミフレーム/ヒートシンクケース
メタルケース
Raspberry Piケース/Okdo ROCKケース
フリーサイズケース/フリーサイズパネル
ラックケース
棚板/ラックパネル
電池ホルダー/電池ボックス/コイン電池
アクセサリー/機構部品
カスタム製品
技術資料/各種ご案内

標準価格表（税別）

1台～3台までは同単価です。

4台以上は単価が下がります。

4台以上の場合はWEBサイトからお見積りいただけます。

EXWSシリーズのページに進み、「フリーサイズWEB見積ページ」ボタンをクリックし、価格をご確認下さい。

製作数は最大5つまで指定可能です。

色記号 SB・SG・BB・BG

WH型番 ＼ D寸法範囲	40～99	99.1～149	149.1～199	199.1～249	249.1～299	299.1～399	399.1～500
69- 34	2,400	2,630	2,870	3,250	3,480	4,090	4,700
69- 44	2,480	2,750	3,020	3,420	3,680	4,340	5,020
69- 59	2,610	2,880	3,190	3,610	3,910	4,630	5,360
89- 39	2,620	2,900	3,200	3,610	3,890	4,590	5,310
89- 49	2,730	3,030	3,350	3,780	4,090	4,850	5,610
89- 64	2,860	3,200	3,540	4,020	4,370	5,190	6,020
116- 41	2,910	3,300	3,670	4,190	4,570	5,450	6,350
116- 56	3,100	3,500	3,930	4,470	4,900	5,850	6,820
116- 71	3,280	3,730	4,190	4,770	5,220	6,250	7,300
151- 46	3,330	3,820	4,310	4,920	5,420	6,530	7,660
151- 61	3,490	4,010	4,550	5,200	5,720	6,910	8,110
151- 81	3,730	4,310	4,870	5,580	6,160	7,420	8,710
151-101	4,000	4,630	5,250	6,010	6,620	8,000	9,390

色記号 SN・BN

WH型番 ＼ D寸法範囲	40～99	99.1～149	149.1～199	199.1～249	249.1～299	299.1～399	399.1～500
69- 34	3,260	3,490	3,720	4,090	4,330	4,930	5,550
69- 44	3,330	3,600	3,870	4,270	4,530	5,200	5,880
69- 59	3,450	3,730	4,020	4,460	4,760	5,490	6,200
89- 39	3,560	3,850	4,130	4,550	4,840	5,530	6,240
89- 49	3,660	3,960	4,280	4,710	5,030	5,780	6,540
89- 64	3,790	4,130	4,500	4,970	5,310	6,140	6,960
116- 41	4,270	4,650	5,030	5,550	5,910	6,810	7,720
116- 56	4,460	4,860	5,270	5,830	6,240	7,210	8,180
116- 71	4,640	5,090	5,550	6,120	6,580	7,610	8,670
151- 46	4,680	5,170	5,660	6,290	6,790	7,880	9,020
151- 61	4,970	5,490	6,020	6,680	7,200	8,390	9,570
151- 81	5,320	5,900	6,470	7,160	7,740	9,030	10,300
151-101	5,710	6,340	6,960	7,720	8,340	9,720	11,100

※表示の価格は改定後の価格です。

型番目次/Photo INDEX
プラスチックケース
キャリングケース
防水・防塵樹脂ボックス
防水・防塵アルミ/ステンレスボックス
端子ボックス/防水コネクタ/ケーブルグランド
アルミサッシケース
アルミフレーム/ヒートシンクケース
メタルケース
Raspberry Piケース/Okdo ROCKケース
フリーサイズケース/フリーサイズパネル
ラックケース
棚板/ラックパネル
電池ホルダー/電池ボックス/コイン電池
アクセサリー/機構部品
カスタム製品
技術資料/各種ご案内

外観寸法図

■ 下記図面は代表共通図です。
各型番の詳細はホームページよりCAD図・PDF図をダウンロードしてご確認下さい。

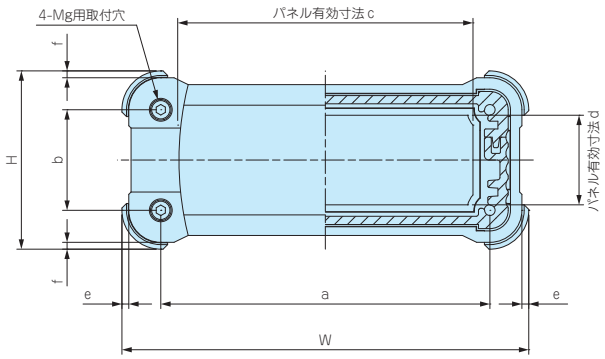

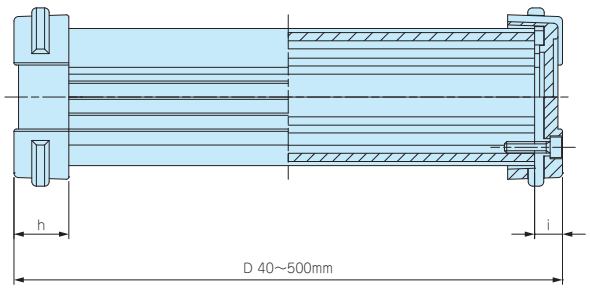

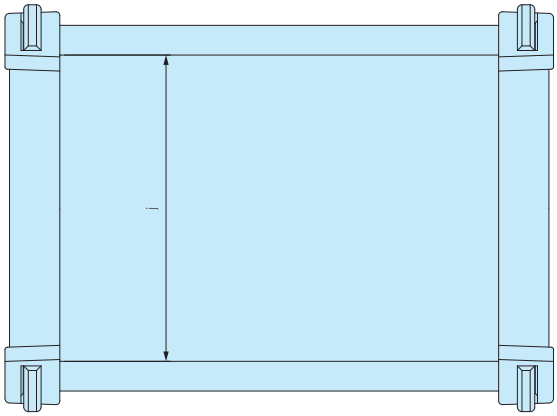

ケース型番	W	H	a	b	c	d	e	f	g	h	i	j
EXWS 69- 34-□	69	34	52	17	46	16	1.5	1.5	2.5	12	6	47
EXWS 69- 44-□	69	44	52	27	46	26	1.5	1.5	2.5	12	6	47
EXWS 69- 59-□	69	59	52	42	46	41	1.5	1.5	2.5	12	6	47
EXWS 89- 39-□	89	39	72	22	65.8	20	1.5	1.5	2.5	12	6.5	67
EXWS 89- 49-□	89	49	72	32	65.8	30	1.5	1.5	2.5	12	6.5	67
EXWS 89- 64-□	89	64	72	47	65.8	45	1.5	1.5	2.5	12	6.5	67
EXWS116- 41-□	116	41	95	20	89.6	18	1.75	1.75	3	16	7	89
EXWS116- 56-□	116	56	95	35	89.6	33	1.75	1.75	3	16	7	89
EXWS116- 71-□	116	71	95	50	89.6	48	1.75	1.75	3	16	7	89
EXWS151- 46-□	151	46	130	25	103.4	18.2	1.75	1.75	3	18	7	124
EXWS151- 61-□	151	61	130	40	103.4	33.2	1.75	1.75	3	18	7	124
EXWS151- 81-□	151	81	130	60	103.4	53.2	1.75	1.75	3	18	7	124
EXWS151-101-□	151	101	130	80	103.4	73.2	1.75	1.75	3	18	7	124

EF-36 SERIES　EXSシリーズ用外部取付足

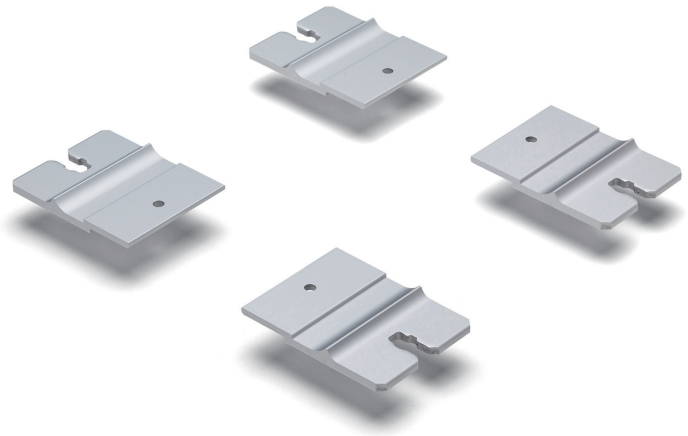

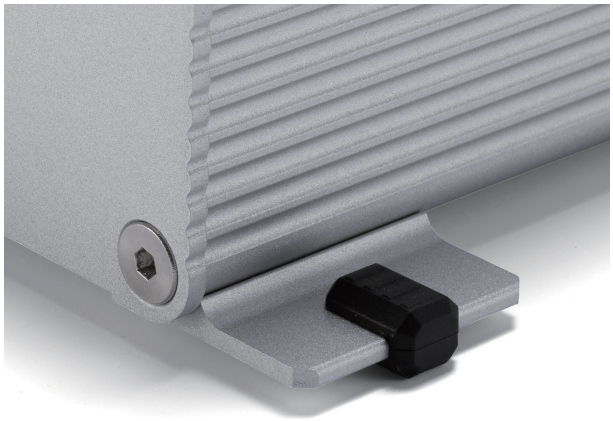

壁付けしない場合は、付属の差込ゴム足をご利用いただけます。

取付図

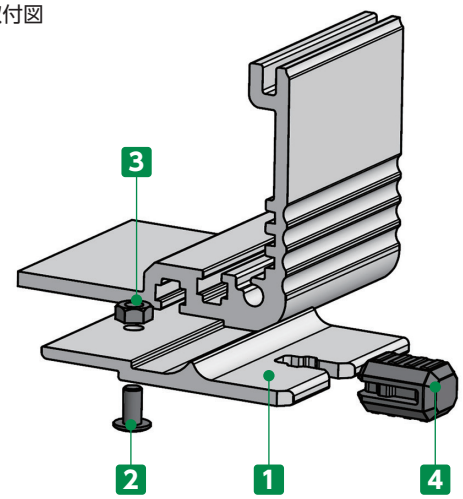

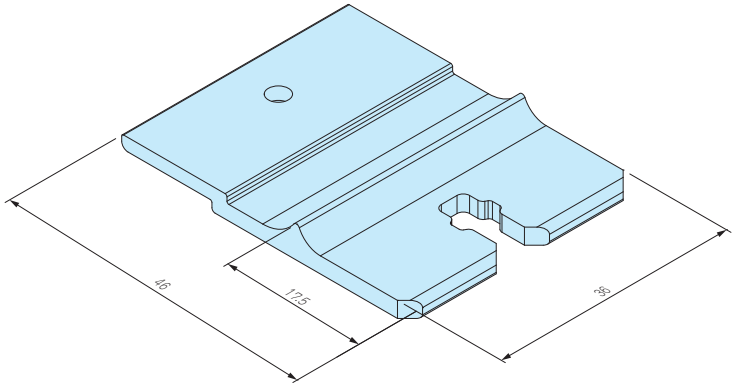

構成内容

No.	名　称	個　数	材　質	色 / 表面処理
1	ブラケット	4	アルミ押出材 A6063S-T5	メタリックシルバー / 塗装・ブラックアルマイト
2	取付ビス（スリムヘッドM3×6）	4	鉄	三価黒クロメート
3	ナット（M3用）	4	鉄	三価黒クロメート
4	差込ゴム足	4	シリコンゴム	ブラック

型番・標準価格

型　番		標準価格(税別) / 袋
● メタリックシルバー塗装	● ブラックアルマイト	
EF-36S	EF-36B	▲2,400

■ EXSシリーズの下カバー(幅185mm以上)にご利用可能です。　▲は値上げした製品です。

MT-3N　EXPS•EXPFS•EXWS•EXWFS•EXS•EXFS•EXHSシリーズ用ナット

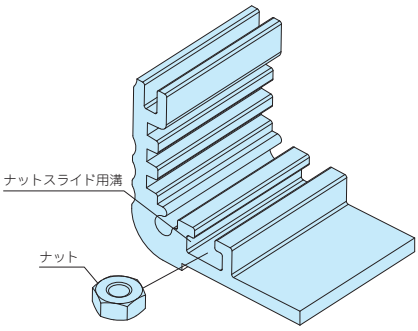

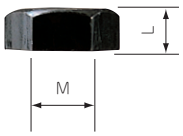

型番・寸法・標準価格

型　番	M	L	材 質	表面処理	入　数	標準価格(税別) / 袋
MT-3N	3	2.4	鉄	三価黒クロメート	50個 / 袋	250

■ 上カバー(幅230mm以上)、ヒートシンクカバーと下カバー(幅140mm以上)にあるナットスライド用溝にご利用いただけます。

TLW SERIES　EX□シリーズ専用チルトレッグ

製品使用例

■ 2色成型により作られたソフトなデザインのチルトレッグです。
■ 接地部が弾力のあるエラストマー（TPE）製で滑りにくくなっています。
■ 3タイプの色仕様からお選びいただけます。

テクニカルデータ
耐荷重：7kg

構成内容

No.	名　称	個 数	材　質	色 / 表面処理
1	フロントフィート	2	PC+ABS樹脂（UL94V-0 主成分）、TPE	ブラック，ブラック・ネイビー，グレー・ライトグレー，グレー / シボ
2	リアフィート	2	PC+ABS樹脂（UL94V-0 主成分）、TPE	ブラック，ブラック・ネイビー，グレー・ライトグレー，グレー / シボ
–	取付ビス（ナベM3×8）	4	鉄	三価黒クロメート
–	M3用ナット	4	鉄	三価黒クロメート

■ 下記図面は代表共通図です。
各型番の詳細はホームページよりCAD図・PDF図、3DCADデータをダウンロードしてご確認下さい。

取付穴（フロント）　取付穴（リア）

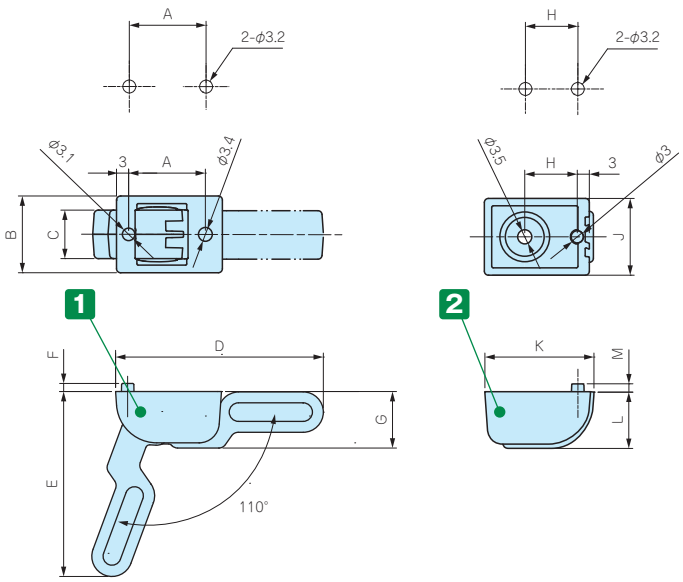

■ EX□シリーズの下カバーの幅が185mm以上ある製品はナットスライド用溝を利用して取り付けることが出来ます。（TLW-70E□のみ）
■ TLW-46□はナットスライド用溝に取付け出来ません。取付けには穴加工が必要です。

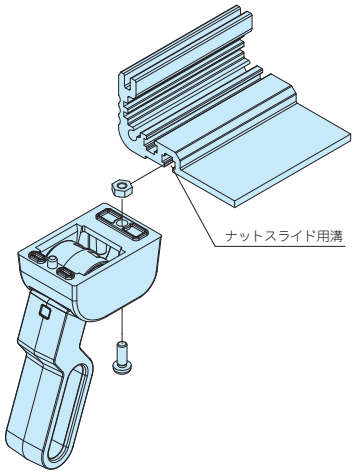

型番・寸法・標準価格

型　番	A	B	C	D	E	F	G	H	J	K	L	M	樹脂色	TPE色	自重 (g)	標準価格(税別) / 袋
TLW-46BB	19	19	12	51.2	45.9	2	14	13	19	27	14	2	ブラック	ブラック	23	590
TLW-46NG	19	19	12	51.2	45.9	2	14	13	19	27	14	2	ネイビー	グレー	23	590
TLW-46LG	19	19	12	51.2	45.9	2	14	13	19	27	14	2	ライトグレー	グレー	23	590
TLW-70EBB	—	25	16	75.4	69	3	21.5	—	25	39	21.5	3	ブラック	ブラック	59	▲1,090
TLW-70ENG	—	25	16	75.4	69	3	21.5	—	25	39	21.5	3	ネイビー	グレー	59	▲1,090
TLW-70ELG	—	25	16	75.4	69	3	21.5	—	25	39	21.5	3	ライトグレー	グレー	59	▲1,090

▲は値上げした製品です。

型番目次/Photo INDEX
プラスチックケース
キャリングケース
防水・防塵樹脂ボックス
防水・防塵アルミ/ステンレスボックス
端子ボックス/防水コネクタ/ケーブルグランド
アルミサッシケース
アルミフレーム/ヒートシンクケース
メタルケース
Raspberry Piケース/Okdo ROCKケース
フリーサイズケース/フリーサイズパネル
ラックケース
棚板/ラックパネル
電池ホルダー/電池ボックス/コイン電池
アクセサリー/機構部品
カスタム製品
技術資料/各種ご案内

BC SERIES 埋込電池ボックス

テクニカルデータ
使用温度範囲：−10℃〜+60℃

取付例

- 板厚1.0〜3.5mmに取付け可能なビス止めタイプの電池ボックスです。
- 電池カバーは工具なしで開閉できますので電池交換が容易です。
- 単3 x 2、単3 x 3、単3 x 4、単4 x 2、単4 x 4の5タイプからお選びいただけます。それぞれリード線ありとリード線なしの2種類ございます。
- ⊕、⊖の電池マーク付き、逆装てん通電防止構造になっています。
- アルカリ乾電池とマンガン乾電池はメーカーによって外形寸法が異なりますので、電池ボックス内に隙間が生じる場合がございます。必要に応じて電池押さえスポンジ（SCMシリーズ）をご利用下さい。

構成内容

No.	名　称	個　数	材　質	色 / 表面処理
1	電池ボックス本体	1	難燃性ABS（UL94V-0 主成分）	ブラック・オフホワイト / シボ
2	電池カバー	1	難燃性ABS（UL94V-0 主成分）	ブラック・オフホワイト / シボ
3	フレーム	1	難燃性ABS（UL94V-0 主成分）	ブラック・オフホワイト
4	差込端子 リード線付差込端子（BC-Lタイプ）	1set	差込端子：真ちゅう、鉄線 リード線：PVC+銅線（UL1007 AWG26）	ニッケルメッキ ブラック・レッド
5	取付ビス（トラスタッピングM2.3x10）	4	鉄	ニッケルメッキ

※リード線先端カット、カット部予備はんだ付きです。

外観寸法図

■ 下記図面は代表共通図です。
各型番の詳細はホームページよりCAD図・PDF図、3DCADデータをダウンロードしてご確認下さい。
■ 差込端子の形状、位置は機種ごとに異なります。

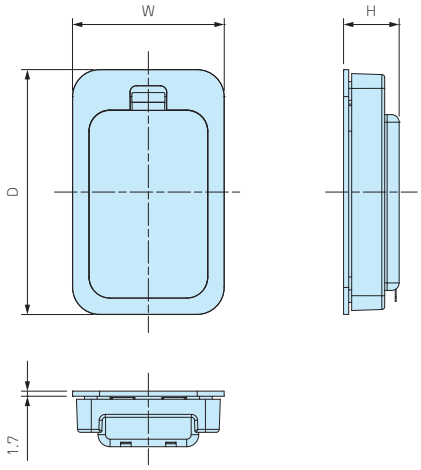

電池ボックス本体裏面

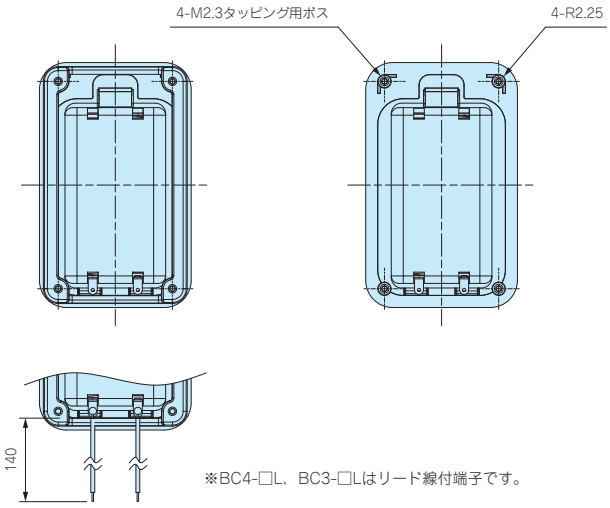

※BC4-□L、BC3-□Lはリード線付端子です。

取付穴加工図

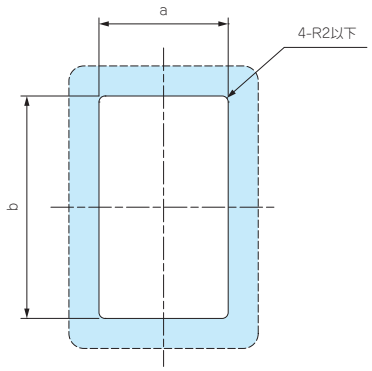

取付可能板厚範囲：1.0 ～ 3.5mm

リード線なしタイプ

型番・寸法・標準価格

型番		寸法					電池構造	自重(g)	標準価格(税別)
● ブラック	● オフホワイト	W	H	D	a	b			
BC4-2-B	BC4-2-W	40	14.8	78.5	32.5	71	単4×2 ※	24.5	▲330
BC4-4-B	BC4-4-W	62	14.8	78.5	54.5	71	単4×4 ※	34.5	▲410
BC3-2-B	BC3-2-W	50.5	18.5	81.5	43	74	単3×2 ※	31.5	▲350
BC3-3-B	BC3-3-W	65.5	18.5	81.5	58	74	単3×3 ※	39	▲400
BC3-4-B	BC3-4-W	80.5	18.5	81.5	73	74	単3×4 ※	46	▲500

※アルカリ乾電池、マンガン乾電池　▲は値上げした製品です。

リード線ありタイプ

型番・寸法・標準価格

型番		寸法					電池構造	自重(g)	標準価格(税別)
● ブラック	● オフホワイト	W	H	D	a	b			
BC4-2L-B	BC4-2L-W	40	14.8	78.5	32.5	71	単4×2 ※	25.5	▲460
BC4-4L-B	BC4-4L-W	62	14.8	78.5	54.5	71	単4×4 ※	35.5	▲550
BC3-2L-B	BC3-2L-W	50.5	18.5	81.5	43	74	単3×2 ※	32.5	▲470
BC3-3L-B	BC3-3L-W	65.5	18.5	81.5	58	74	単3×3 ※	40	▲520
BC3-4L-B	BC3-4L-W	80.5	18.5	81.5	73	74	単3×4 ※	47	▲630

※アルカリ乾電池、マンガン乾電池　▲は値上げした製品です。

ケースへの取付方法

■ 穴加工をしたケースに電池ボックス本体を埋め込み、裏面にフレームを嵌合してビス止めして下さい。

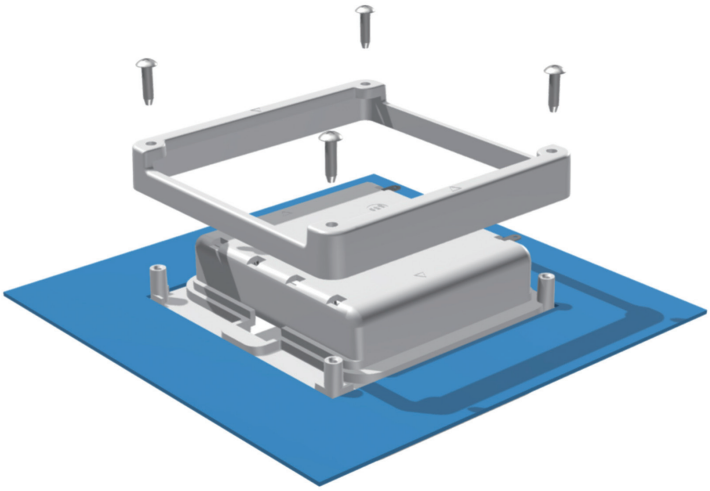

■ BC3-4□のフレームは正方形に近い形状のため下記のように▷マークを合わせるように取付けて下さい。

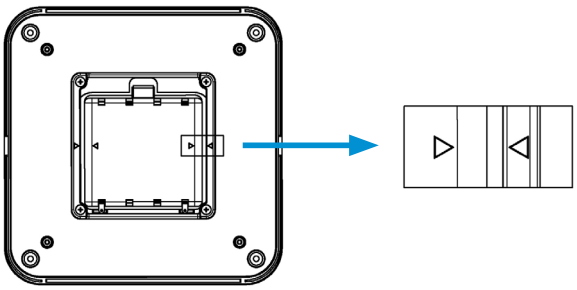

BCシリーズの並列仕様について

■ BC3-□シリーズは端子を入れ替えることで並列仕様に変更することができます。下記変更例をご参照下さい。

■ 並列仕様にする際は端子『IT-3シリーズ』を新規購入していただく必要がございます。(ITシリーズはP13-41～42をご覧下さい。)

■ 端子入れ替えの際に樹脂が削れたり、破損する恐れがありますのでご注意下さい。

■ カスタム対応で並列仕様への組み替えを承っております。並列仕様で購入をご希望の際は営業部までお問い合わせ下さい。

並列仕様変更例

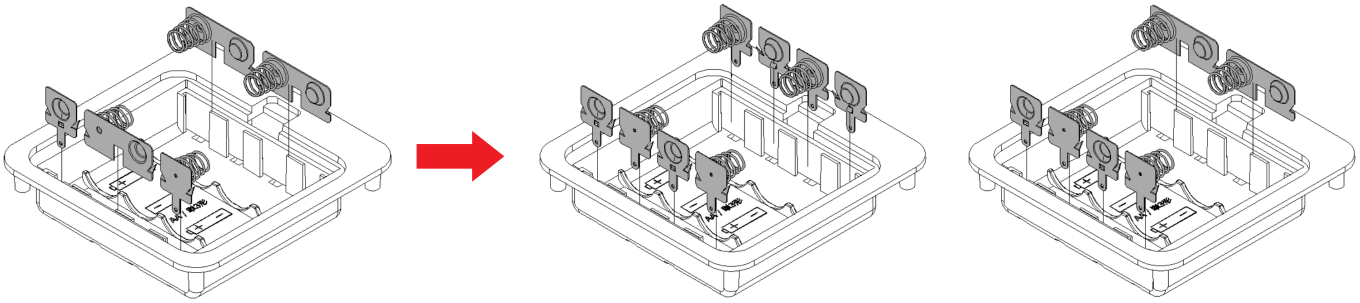

直列(標準仕様)　並列(4本)　並列(2本×2)

『カスタム加工』については、営業部にお問い合わせ下さい。

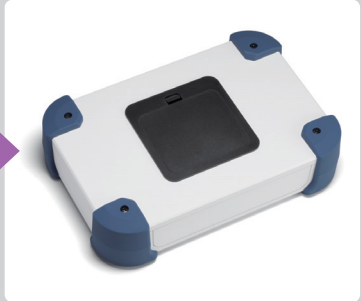

ケースの穴加工･電池ボックス取付･インクジェット印刷などカスタム製品についてのお問い合せは営業部へ

TEL.048-222-7640
E-mail：custom@takachi-el.co.jp

BCシリーズ取付例

■ プラスチックケースだけでなく、金属ケースや他社の制御盤ボックスにも取付け可能です。

型番目次/Photo INDEX
プラスチックケース
キャリングケース
防水・防塵樹脂ボックス
防水・防塵アルミ/ステンレスボックス
端子ボックス/防水コネクタ/ケーブルグランド
アルミサッシケース
アルミフレーム/ヒートシンクケース
メタルケース
Raspberry Piケース/Okdo ROCKケース
フリーサイズケース/フリーサイズパネル
ラックケース
棚板/ラックパネル
電池ホルダー/電池ボックス/コイン電池
アクセサリー/機構部品
カスタム製品
技術資料/各種ご案内

フリーサイズケース　追加工・印刷のカスタマイズ

お客様仕様のケース追加工を1個から短納期にて承ります。

図面送付 ▶ 内容確認 ▶ お見積り ▶ 受注

★受注日は、実働日に含まれません。

■ 組立はお引合い確認後、お見積り・納期の回答を致します。

■ 詳細の加工内容・加工方法・CADデータのご利用についてはP15−1〜63をご覧下さい。

■ カスタム製品のご質問やご相談・見積り依頼は営業部までお問合わせ下さい。

穴加工のみ

通常納期 実働5日目発送

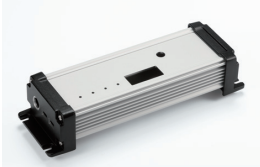

営業部　TEL：048-222-7640
FAX：048-222-7652
E-MAIL：custom@takachi-el.co.jp

インクジェット印刷

通常納期 実働8日目発送

指定色塗装

通常納期 実働18日目発送

インクジェット印刷+塗装

通常納期 実働21日目発送

■ 納期は基準納期です。加工内容、数量によって変わることがあります。
■ 上記納期にはフリーサイズケース製作日数が加算されますが、UCS・UCGS・EXHSは各製品ページ記載の納期になります。

追加工をタカチにご依頼頂ければ、お客様の加工ミスのリスクは無くなります。是非ご利用下さい。

実働7日目発送（祝日が入る場合）

水	木	金	土	日	月	火	水	木	金	土	日	月	火
受注日	実働1日目	実働2日目	休	休	祝	実働3日目	実働4日目	実働5日目	実働6日目	休	休	発送日	

実働8日目発送（祝日が入る場合）

水	木	金	土	日	月	火	水	木	金	土	日	月	火
受注日	実働1日目	実働2日目	休	休	祝	実働3日目	実働4日目	実働5日目	実働6日目	休	休	実働7日目	発送日

型番目次/Photo INDEX
プラスチックケース
キャリングケース
防水・防塵樹脂ボックス
防水・防塵アルミ/ステンレスボックス
端子ボックス/防水コネクタ/ケーブルグランド
アルミサッシケース
アルミフレーム/ヒートシンクケース
メタルケース
Raspberry Piケース/Okdo ROCKケース
フリーサイズケース/フリーサイズパネル
ラックケース
棚板/ラックパネル
電池ホルダー/電池ボックス/コイン電池
アクセサリー/機構部品
カスタム製品
技術資料/各種ご案内