FC SERIES アルミフレームコントロールボックス

FCシリーズは、表示器・制御機器を中心に様々な用途にご利用いただけるアルミフレーム構造のボックスです。
全175サイズの豊富なラインナップからご選択下さい。

製品使用例

金属成分分析装置

写真提供 NOVOTEST（ウクライナ）

自動巻線機 コントローラー

写真提供 TNK株式会社様

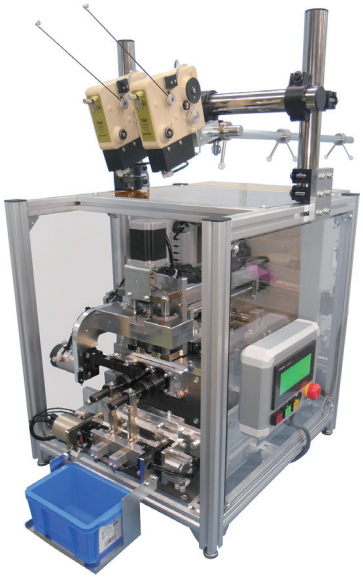

リモートコントロールロガー

写真提供 株式会社フィールドテック様

ストリーミングビデオプロバイダー

写真提供 StreamingVideoProvider（USA）

Linuxデータロガー

写真提供 NESA Srl（イタリア）

型番目次/Photo INDEX
プラスチックケース
キャリングケース
防水・防塵樹脂ボックス
防水・防塵アルミ/ステンレスボックス
端子ボックス/防水コネクタ/ケーブルグランド
アルミサッシケース
アルミフレーム/ヒートシンクケース
メタルケース
Raspberry Piケース/Okdo ROCKケース
フリーサイズケース/フリーサイズパネル
ラックケース
棚板/ラックパネル
電池ホルダー/電池ボックス/コイン電池
アクセサリー/機構部品
カスタム製品
技術資料/各種ご案内

太陽光発電システム用 計測・監視モニタ

写真提供 東海EC株式会社様

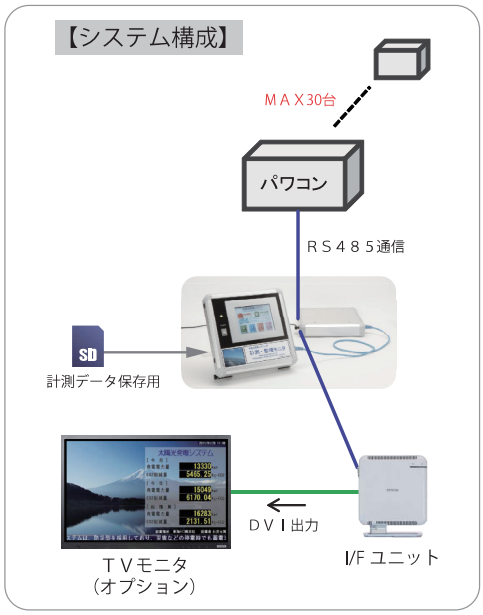

4チャンネル入力式エッジノード

写真提供 信和産業株式会社様

アクティブタグ リーダー・トリガー

写真提供 株式会社マトリックス様

ハンズフリータイプ

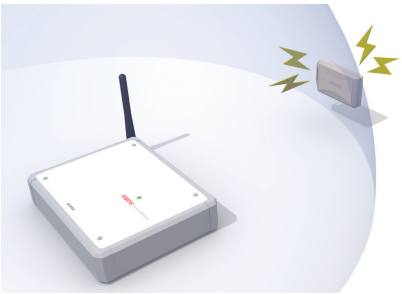

タッチタイプ

小型ソーラー電源装置

写真提供 株式会社エレナジック様

型番目次/Photo INDEX
プラスチックケース
キャリングケース
防水・防塵樹脂ボックス
防水・防塵アルミ/ステンレスボックス
端子ボックス/防水コネクタ/ケーブルグランド
アルミサッシケース
アルミフレーム/ヒートシンクケース
メタルケース
Raspberry Piケース/Okdo ROCKケース
フリーサイズケース/フリーサイズパネル
ラックケース
棚板/ラックパネル
電池ホルダー/電池ボックス/コイン電池
アクセサリー/機構部品
カスタム製品
技術資料/各種ご案内

FC SERIES コントロールボックス

■ カスタム製品（穴加工・インクジェット印刷・表面シート製作）についてはP15－1～63をご覧下さい。
■ カスタム製品のリピート注文品は5%割引致します。

■ 高さ7サイズ・幅9サイズ・奥行き6サイズの計175サイズ、色仕様4色、全700機種の汎用アルミボックスです。
■ パネル構造は片側ねじ止め、片側ハメ込みになっており、どちらもフロント面として使用出来ます。
■ フレーム内部はスライドナットが入る構造で、追加工無しでシャーシやDINレールが取付け可能です。
■ 色仕様はGS（グレー/シルバー）、BS（コーナーブロックがブラック）、BX（コーナーブロック・フレームがブラック）BB（オールブラック）の4色から選択可能です。
■ 操作ボックス、タッチパネルディスプレイ用ケースなど様々な用途にご利用いただけます。

FCシリーズは1mm単位のフリーサイズでも製作可能です。

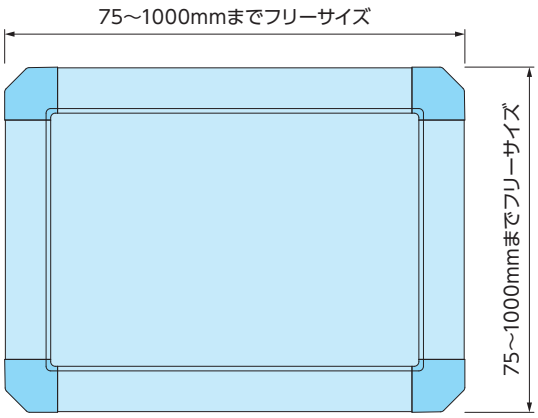

■ FCシリーズは幅（W）、奥行き（D）サイズを1mm単位、高さサイズは7サイズから選択出来るフリーサイズ製作が可能です。
フリーサイズの詳細はP10－63～68に掲載しております「**フリーサイズボックス FCSシリーズ**」をご覧下さい。
■ 納期は、受注確認後実働2日目発送で対応しております。

型番目次/Photo INDEX
プラスチックケース
キャリングケース
防水・防塵樹脂ボックス
防水・防塵アルミ/ステンレスボックス
端子ボックス/防水コネクタ/ケーブルグランド
アルミサッシケース
アルミフレーム/ヒートシンクケース
メタルケース
Raspberry Piケース/Okdo ROCKケース
フリーサイズケース/フリーサイズパネル
ラックケース
棚板/ラックパネル
電池ホルダー/電池ボックス/コイン電池
アクセサリー/機構部品
カスタム製品
技術資料/各種ご案内

立体組立図

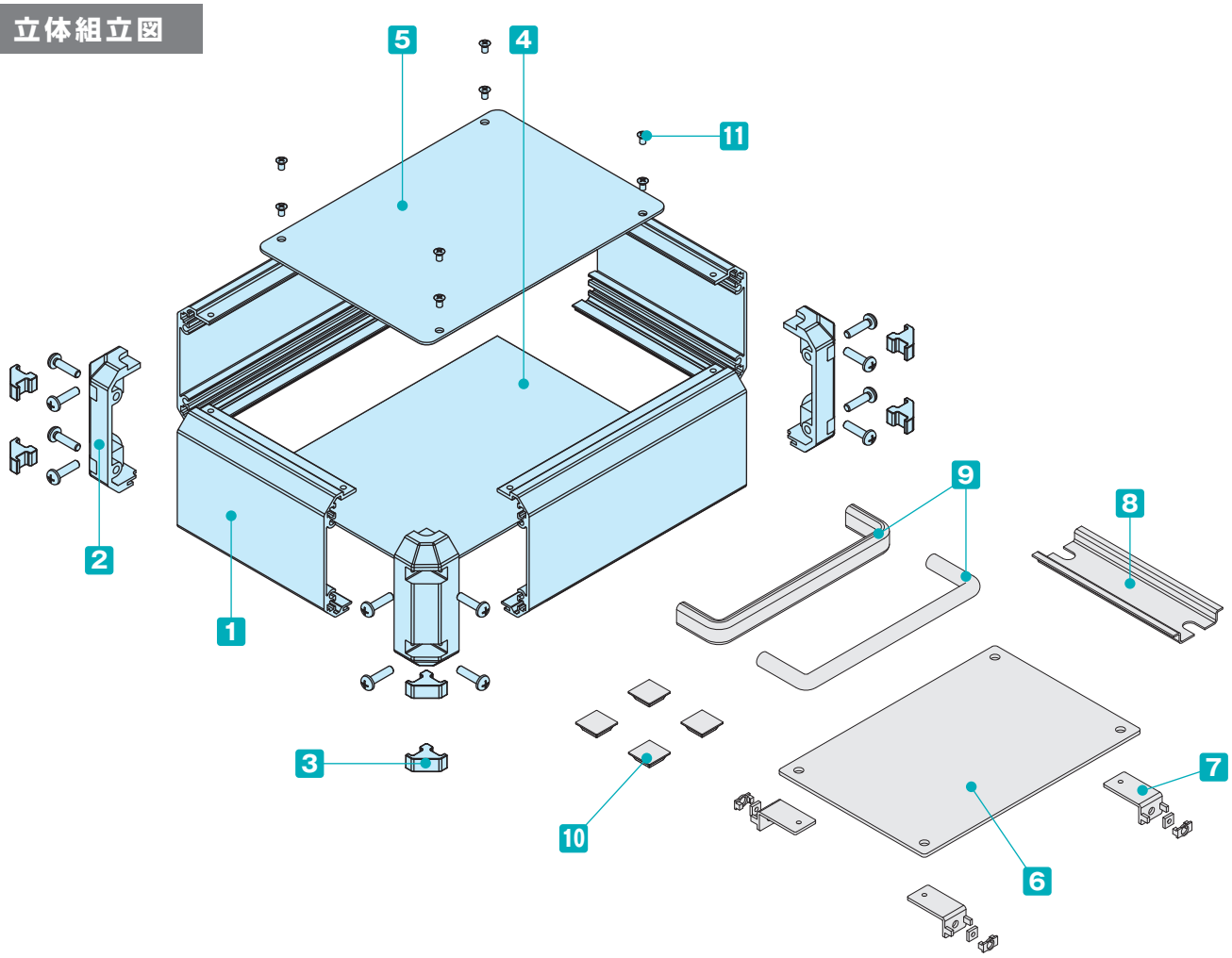

付属ビス：ナベM4×15三価クロメート×16
(FC4シリーズのみM3×15)
十字穴台形ビスM3×5ニッケル/三価黒クロメート×8

構成内容

No.	名　称	数　量	材　質	色 / 表面処理
1	フレーム	4	アルミ押出材 A6063S-T5	シルバー・ブラック / アルマイト＆クリア塗装
2	コーナーブロック	4	ABS樹脂（UL94HB）	ライトグレー・ブラック / シボ
3	コーナーキャップ	8	エラストマー	ライトグレー・ブラック / シボ
4	ハメ込みパネル	1	アルミ板 A1100P	シルバーアルマイト・ブラック / 塗装
5	ねじ止めパネル	1	アルミ板 A1100P	シルバーアルマイト・ブラック / 塗装

■ ハメ込みパネル・ねじ止めパネルは片面保護シート付です。目立ちにくいのでご注意下さい。

オプション部品（別売）

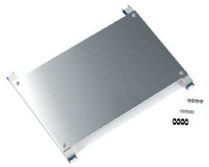

6専用シャーシ
FCCシリーズ
P7−17〜18

7固定金具
FCKシリーズ
P7−18

8DINレール
FDRシリーズ
P7−20

9取手
BH･OHシリーズ
P14−23〜24

10ゴム足
SF･SJ-Pシリーズ
P14−11

■ FC4シリーズはシャーシ及びシャーシ固定金具は使用できません。

11ねじ止めパネル用
ヘクサロビュラビス MR3-5Z
P14−60

モニターアーム
MARシリーズ
P14−27〜28

取付例

型番目次/Photo INDEX
プラスチックケース
キャリングケース
防水・防塵樹脂ボックス
防水・防塵アルミ/ステンレスボックス
端子ボックス/防水コネクタ/ケーブルグランド
アルミサッシケース
アルミフレーム/ヒートシンクケース
メタルケース
Raspberry Piケース/Okdo ROCKケース
フリーサイズケース/フリーサイズパネル
ラックケース
棚板/ラックパネル
電池ホルダー/電池ボックス/コイン電池
アクセサリー/機構部品
カスタム製品
技術資料/各種ご案内

色仕様

GS		BS		BX		BB	
パネル	シルバー	パネル	シルバー	パネル	シルバー	パネル	ブラック
フレーム	シルバー	フレーム	シルバー	フレーム	ブラック	フレーム	ブラック
コーナー	グレー	コーナー	ブラック	コーナー	ブラック	コーナー	ブラック

型番・寸法・標準価格

■ FCシリーズをご注文の際は必ず型番末尾□にGS、BS、BX、BBの色記号を付けて下さい。

型　番	H	W	D	自重 (kg)	パネル ビス穴a	標準価格 (税別)
FC4- 9- 9□	37.9	90	90	0.17	4	▲ 3,140
FC4-14- 9□	37.9	140	90	0.24	4	▲ 3,420
FC4-14-14□	37.9	140	140	0.33	4	▲ 3,560
FC4-19- 9□	37.9	190	90	0.31	4	▲ 3,550
FC4-19-14□	37.9	190	140	0.50	4	▲ 3,870
FC4-19-19□	37.9	190	190	0.53	4	▲ 4,330
FC4-24-14□	37.9	240	140	0.51	4	▲ 4,120
FC4-24-19□	37.9	240	190	0.64	4	▲ 4,650
FC4-24-24□	37.9	240	240	0.78	4	▲ 5,070
FC4-29-14□	37.9	290	140	0.60	4	▲ 4,450
FC4-29-19□	37.9	290	190	0.75	4	▲ 5,090
FC4-29-24□	37.9	290	240	0.91	4	▲ 5,580
FC4-29-29□	37.9	290	290	1.07	4	▲ 6,280
FC4-34-19□	37.9	340	190	0.87	4	▲ 5,560
FC4-34-24□	37.9	340	240	1.04	4	▲ 6,100
FC4-34-29□	37.9	340	290	0.94	4	▲ 6,900
FC4-39-19□	37.9	390	190	0.97	6	▲ 6,240
FC4-39-24□	37.9	390	240	1.17	6	▲ 6,870
FC4-39-29□	37.9	390	290	1.37	6	▲ 7,810
FC4-39-39□	37.9	390	390	1.77	8	▲10,020
FC4-49-24□	37.9	490	240	1.39	6	▲ 7,760
FC4-49-29□	37.9	490	290	1.64	6	▲ 8,920
FC4-49-39□	37.9	490	390	2.12	8	▲11,540
FC4-59-29□	37.9	590	290	1.92	6	▲10,970
FC4-59-39□	37.9	590	390	2.46	8	▲14,300
FC5-10-10□	50.4	100	100	0.24	4	▲ 3,450
FC5-15-10□	50.4	150	100	0.33	4	▲ 3,710
FC5-15-15□	50.4	150	150	0.44	4	▲ 4,000
FC5-20-10□	50.4	200	100	0.42	4	▲ 3,990
FC5-20-15□	50.4	200	150	0.55	4	▲ 4,350
FC5-20-20□	50.4	200	200	0.68	4	▲ 4,860
FC5-25-15□	50.4	250	150	0.66	4	▲ 4,670
FC5-25-20□	50.4	250	200	0.81	4	▲ 5,260
FC5-25-25□	50.4	250	250	0.97	4	▲ 5,730
FC5-30-15□	50.4	300	150	0.77	4	▲ 5,050
FC5-30-20□	50.4	300	200	0.94	4	▲ 5,760
FC5-30-25□	50.4	300	250	1.11	4	▲ 6,290
FC5-30-30□	50.4	300	300	1.29	4	▲ 7,040
FC5-35-20□	50.4	350	200	1.07	4	▲ 6,300
FC5-35-25□	50.4	350	250	1.26	4	▲ 6,900
FC5-35-30□	50.4	350	300	1.46	4	▲ 7,760
FC5-40-20□	50.4	400	200	1.20	6	▲ 7,070
FC5-40-25□	50.4	400	250	1.42	6	▲ 7,740
FC5-40-30□	50.4	400	300	1.64	6	▲ 8,740

▲は値上げした製品です。

型　番	H	W	D	自重 (kg)	パネル ビス穴a	標準価格 (税別)
FC5-40-40□	50.4	400	400	2.07	8	▲11,100
FC5-50-25□	50.4	500	250	1.66	6	▲ 8,760
FC5-50-30□	50.4	500	300	1.92	6	▲ 9,960
FC5-50-40□	50.4	500	400	2.44	8	▲12,730
FC5-60-30□	50.4	600	300	2.22	6	▲12,190
FC5-60-40□	50.4	600	400	2.81	8	▲15,670
FC6-10-10□	62.9	100	100	0.26	4	▲ 3,600
FC6-15-10□	62.9	150	100	0.35	4	▲ 3,870
FC6-15-15□	62.9	150	150	0.47	4	▲ 4,180
FC6-20-10□	62.9	200	100	0.45	4	▲ 4,170
FC6-20-15□	62.9	200	150	0.58	4	▲ 4,550
FC6-20-20□	62.9	200	200	0.72	4	▲ 5,090
FC6-25-15□	62.9	250	150	0.70	4	▲ 4,860
FC6-25-20□	62.9	250	200	0.85	4	▲ 5,480
FC6-25-25□	62.9	250	250	1.01	4	▲ 5,960
FC6-30-15□	62.9	300	150	0.81	4	▲ 5,260
FC6-30-20□	62.9	300	200	0.99	4	▲ 5,980
FC6-30-25□	62.9	300	250	1.16	4	▲ 6,530
FC6-30-30□	62.9	300	300	1.35	4	▲ 7,300
FC6-35-20□	62.9	350	200	1.12	4	▲ 6,570
FC6-35-25□	62.9	350	250	1.32	4	▲ 7,160
FC6-35-30□	62.9	350	300	1.52	4	▲ 8,050
FC6-40-20□	62.9	400	200	1.25	6	▲ 7,340
FC6-40-25□	62.9	400	250	1.47	6	▲ 8,020
FC6-40-30□	62.9	400	300	1.70	6	▲ 9,050
FC6-40-40□	62.9	400	400	2.15	8	▲11,480
FC6-50-25□	62.9	500	250	1.72	6	▲ 9,090
FC6-50-30□	62.9	500	300	1.99	6	▲10,300
FC6-50-40□	62.9	500	400	2.52	8	▲13,130
FC6-60-30□	62.9	600	300	2.29	6	▲12,580
FC6-60-40□	62.9	600	400	2.43	8	▲16,130
FC8-10-10□	75.4	100	100	0.28	4	▲ 3,720
FC8-15-10□	75.4	150	100	0.38	4	▲ 3,990
FC8-15-15□	75.4	150	150	0.50	4	▲ 4,330
FC8-20-10□	75.4	200	100	0.48	4	▲ 4,310
FC8-20-15□	75.4	200	150	0.62	4	▲ 4,700
FC8-20-20□	75.4	200	200	0.76	4	▲ 5,250
FC8-25-15□	75.4	250	150	0.74	4	▲ 5,040
FC8-25-20□	75.4	250	200	0.90	4	▲ 5,660
FC8-25-25□	75.4	250	250	1.07	4	▲ 6,170
FC8-30-15□	75.4	300	150	0.86	4	▲ 5,450
FC8-30-20□	75.4	300	200	1.04	4	▲ 6,180
FC8-30-25□	75.4	300	250	1.23	4	▲ 6,750
FC8-30-30□	75.4	300	300	1.42	4	▲ 7,540

▲は値上げした製品です。

型番目次/Photo INDEX
プラスチックケース
キャリングケース
防水・防塵樹脂ボックス
防水・防塵アルミ/ステンレスボックス
端子ボックス/防水コネクタ/ケーブルグランド
アルミサッシケース
アルミフレーム/ヒートシンクケース
メタルケース
Raspberry Piケース/Okdo ROCKケース
フリーサイズケース/フリーサイズパネル
ラックケース
棚板/ラックパネル
電池ホルダー/電池ボックス/コイン電池
アクセサリー/機構部品
カスタム製品
技術資料/各種ご案内

■ 下記図面は代表共通図です。
各型番の詳細はホームページよりCAD図・PDF図、
3DCADデータをダウンロードしてご確認下さい。

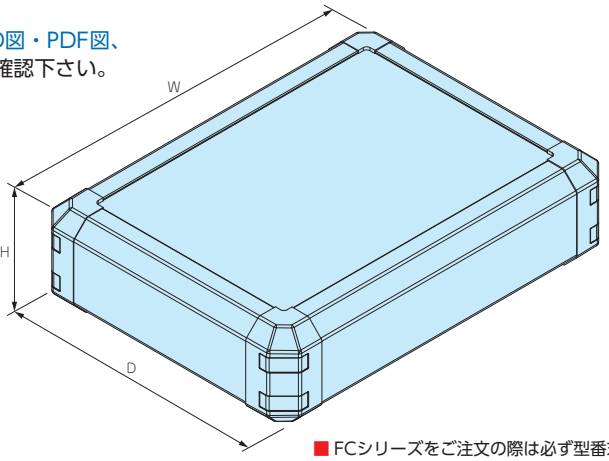

■ FCシリーズをご注文の際は必ず型番末尾□にGS、BS、BX、BBの色記号を付けて下さい。

型　番	H	W	D	自重 (kg)	パネル ビス穴a	標準価格 (税別)
FC 8-35-20□	75.4	350	200	1.19	4	▲ 6,800
FC 8-35-25□	75.4	350	250	1.39	4	▲ 7,420
FC 8-35-30□	75.4	350	300	1.51	4	▲ 8,310
FC 8-40-20□	75.4	400	200	1.32	6	▲ 7,600
FC 8-40-25□	75.4	400	250	1.46	6	▲ 8,300
FC 8-40-30□	75.4	400	300	1.78	6	▲ 9,330
FC 8-40-40□	75.4	400	400	2.24	8	▲11,790
FC 8-50-25□	75.4	500	250	1.81	6	▲ 9,380
FC 8-50-30□	75.4	500	300	2.08	6	▲10,620
FC 8-50-40□	75.4	500	400	2.62	8	▲13,490
FC 8-60-30□	75.4	600	300	2.39	6	▲12,940
FC 8-60-40□	75.4	600	400	3.00	8	▲16,540
FC10-10-10□	100.4	100	100	0.31	4	▲ 3,990
FC10-15-10□	100.4	150	100	0.43	4	▲ 4,300
FC10-15-15□	100.4	150	150	0.56	4	▲ 4,650
FC10-20-10□	100.4	200	100	0.54	4	▲ 4,640
FC10-20-15□	100.4	200	150	0.70	4	▲ 5,070
FC10-20-20□	100.4	200	200	0.85	4	▲ 5,660
FC10-25-15□	100.4	250	150	0.83	4	▲ 5,440
FC10-25-20□	100.4	250	200	1.01	4	▲ 6,100
FC10-25-25□	100.4	250	250	1.19	4	▲ 6,630
FC10-30-15□	100.4	300	150	0.97	4	▲ 5,890
FC10-30-20□	100.4	300	200	1.16	4	▲ 6,640
FC10-30-25□	100.4	300	250	1.36	4	▲ 7,250
FC10-30-30□	100.4	300	300	1.57	4	▲ 8,070
FC10-35-20□	100.4	350	200	1.32	4	▲ 7,320
FC10-35-25□	100.4	350	250	1.54	4	▲ 7,950
FC10-35-30□	100.4	350	300	1.77	4	▲ 8,890
FC10-40-20□	100.4	400	200	1.47	6	▲ 8,170
FC10-40-25□	100.4	400	250	1.72	6	▲ 8,890
FC10-40-30□	100.4	400	300	1.96	6	▲ 9,960
FC10-40-40□	100.4	400	400	2.45	8	▲12,530
FC10-50-25□	100.4	500	250	1.99	6	▲10,040
FC10-50-30□	100.4	500	300	2.27	6	▲11,300
FC10-50-40□	100.4	500	400	2.84	8	▲14,280
FC10-60-30□	100.4	600	300	2.60	6	▲13,760
FC10-60-40□	100.4	600	400	2.70	8	▲17,440
FC13-10-10□	125.4	100	100	0.35	4	▲ 4,240
FC13-15-10□	125.4	150	100	0.47	4	▲ 4,580
FC13-15-15□	125.4	150	150	0.61	4	▲ 4,970
FC13-20-10□	125.4	200	100	0.59	4	▲ 4,970
FC13-20-15□	125.4	200	150	0.75	4	▲ 5,420
FC13-20-20□	125.4	200	200	0.92	4	▲ 6,040
FC13-25-15□	125.4	250	150	0.90	4	▲ 5,820

▲は値上げした製品です。

型　番	H	W	D	自重 (kg)	パネル ビス穴a	標準価格 (税別)
FC13-25-20□	125.4	250	200	1.08	4	▲ 6,510
FC13-25-25□	125.4	250	250	1.27	4	▲ 7,070
FC13-30-15□	125.4	300	150	1.04	4	▲ 6,290
FC13-30-20□	125.4	300	200	1.24	4	▲ 7,090
FC13-30-25□	125.4	300	250	1.44	4	▲ 7,720
FC13-30-30□	125.4	300	300	1.66	4	▲ 8,580
FC13-35-20□	125.4	350	200	1.40	4	▲ 7,810
FC13-35-25□	125.4	350	250	1.63	4	▲ 8,480
FC13-35-30□	125.4	350	300	1.86	4	▲ 9,440
FC13-40-20□	125.4	400	200	1.56	6	▲ 8,700
FC13-40-25□	125.4	400	250	1.81	6	▲ 9,450
FC13-40-30□	125.4	400	300	2.06	6	▲10,570
FC13-40-40□	125.4	400	400	2.56	8	▲13,190
FC13-50-25□	125.4	500	250	2.09	6	▲10,660
FC13-50-30□	125.4	500	300	2.38	6	▲11,970
FC13-50-40□	125.4	500	400	2.96	8	▲15,030
FC13-60-30□	125.4	600	300	2.89	6	▲14,510
FC13-60-40□	125.4	600	400	3.36	8	▲18,300
FC15-10-10□	150.4	100	100	0.40	4	▲ 4,460
FC15-15-10□	150.4	150	100	0.54	4	▲ 4,840
FC15-15-15□	150.4	150	150	0.70	4	▲ 5,260
FC15-20-10□	150.4	200	100	0.68	4	▲ 5,250
FC15-20-15□	150.4	200	150	0.85	4	▲ 5,730
FC15-20-20□	150.4	200	200	1.04	4	▲ 6,400
FC15-25-15□	150.4	250	150	1.02	4	▲ 6,170
FC15-25-20□	150.4	250	200	1.22	4	▲ 6,900
FC15-25-25□	150.4	250	250	1.42	4	▲ 7,490
FC15-30-15□	150.4	300	150	1.17	4	▲ 6,680
FC15-30-20□	150.4	300	200	1.40	4	▲ 7,500
FC15-30-25□	150.4	300	250	1.62	4	▲ 8,170
FC15-30-30□	150.4	300	300	1.85	4	▲ 9,050
FC15-35-20□	150.4	350	200	1.58	4	▲ 8,280
FC15-35-25□	150.4	350	250	1.82	4	▲ 8,990
FC15-35-30□	150.4	350	300	2.07	4	▲ 9,970
FC15-40-20□	150.4	400	200	1.76	6	▲ 9,200
FC15-40-25□	150.4	400	250	2.02	6	▲10,010
FC15-40-30□	150.4	400	300	2.29	6	▲11,140
FC15-40-40□	150.4	400	400	2.83	8	▲13,890
FC15-50-25□	150.4	500	250	2.32	6	▲11,250
FC15-50-30□	150.4	500	300	2.63	6	▲12,580
FC15-50-40□	150.4	500	400	3.25	8	▲15,730
FC15-60-30□	150.4	600	300	2.98	6	▲15,250
FC15-60-40□	150.4	600	400	3.66	8	▲19,120

▲は値上げした製品です。

型番目次/Photo INDEX
プラスチックケース
キャリングケース
防水・防塵樹脂ボックス
防水・防塵アルミ/ステンレスボックス
端子ボックス/防水コネクタ/ケーブルグランド
アルミサッシケース
アルミフレーム/ヒートシンクケース
メタルケース
Raspberry Piケース/Okdo ROCKケース
フリーサイズケース/フリーサイズパネル
ラックケース
棚板/ラックパネル
電池ホルダー/電池ボックス/コイン電池
アクセサリー/機構部品
カスタム製品
技術資料/各種ご案内

FCW SERIES 開閉式コントロールボックス

■ カスタム製品（穴加工・インクジェット印刷・表面シート製作）についてはP15－1～63をご覧下さい。
■ カスタム製品のリピート注文品は5%割引致します。
■ 高さ6サイズ・幅6サイズ・奥行き7サイズの計108サイズ、平面ハンドル2タイプ、色仕様2色、全432機種の開閉式アルミボックスです。
■ 開閉式でメンテナンスが容易なキャビネットタイプです。
■ 平面ハンドルは鍵付と鍵無が選択可能です。
■ フレームはスライドナットが入る構造で、シャーシやDINレール等の取付けが可能です。
■ 色仕様はGS（グレー/シルバー）、BS（コーナーブロックがブラック）の2タイプから選択可能です。
■ 制御盤ボックス、操作ボックス、タッチパネルディスプレイ用ケースなど様々な用途にご利用いただけます。

FCWシリーズは1mm単位のフリーサイズでも製作可能です。

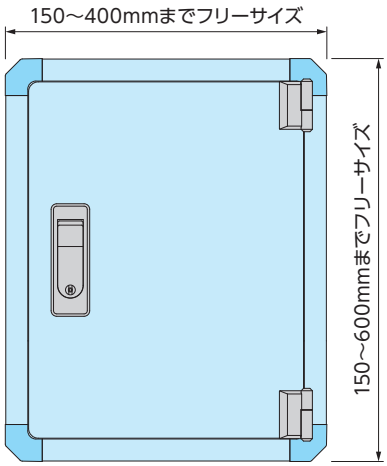

■ FCWシリーズは幅（W）、奥行き（D）サイズを1mm単位、高さサイズは6サイズから選択出来るフリーサイズ製作が可能です。
フリーサイズの詳細はP10－69～72に掲載しております「**フリーサイズボックス FCWSシリーズ**」をご覧下さい。
■ 納期は、受注確認後実働4日目発送で対応しております。

型番目次/Photo INDEX
プラスチックケース
キャリングケース
防水・防塵樹脂ボックス
防水・防塵アルミ/ステンレスボックス
端子ボックス/防水コネクタ/ケーブルグランド
アルミサッシケース
アルミフレーム/ヒートシンクケース
メタルケース
Raspberry Piケース/Okdo ROCKケース
フリーサイズケース/フリーサイズパネル
ラックケース
棚板/ラックパネル
電池ホルダー/電池ボックス/コイン電池
アクセサリー/機構部品
カスタム製品
技術資料/各種ご案内

立体組立図

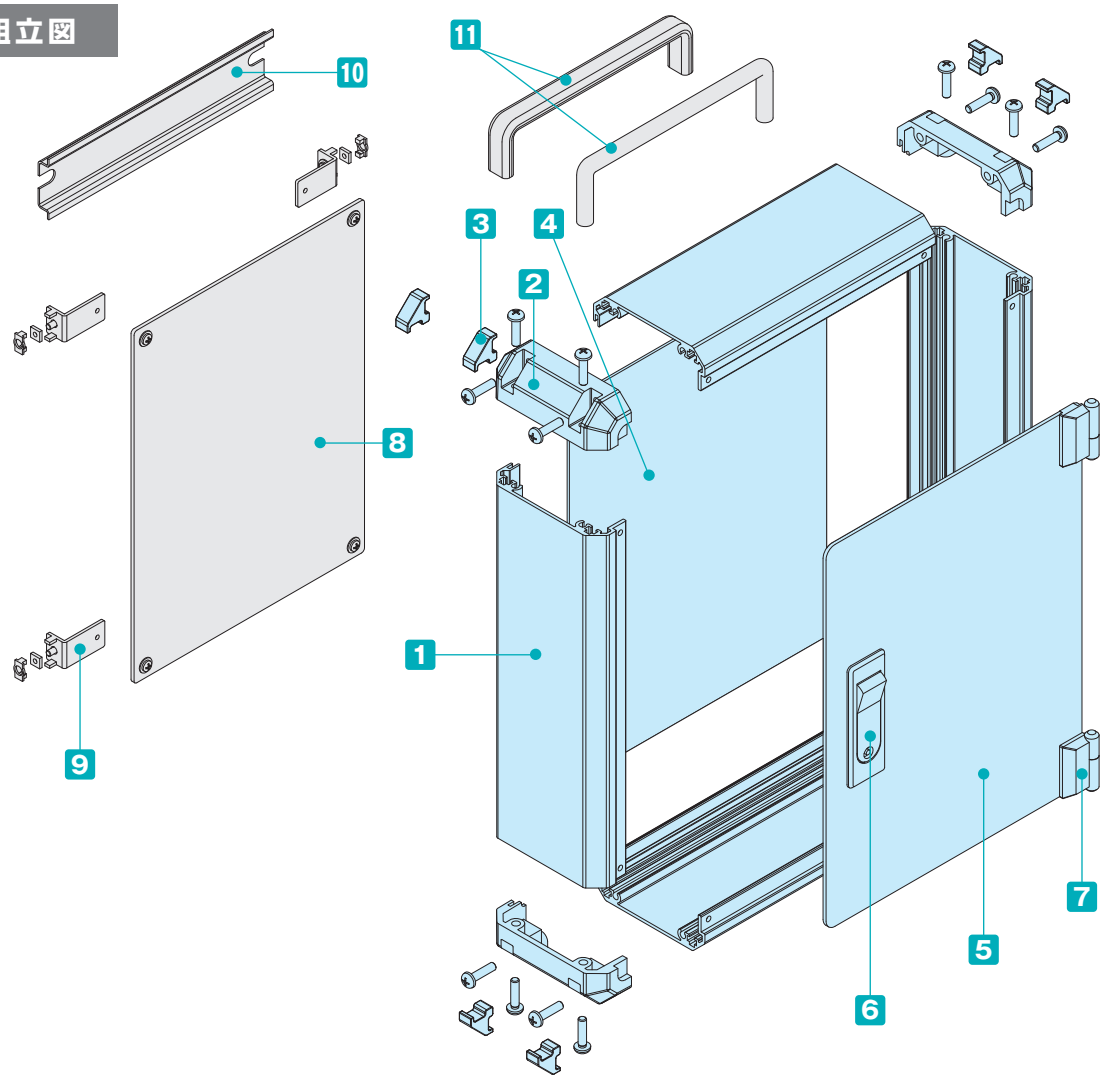

付属ビス：ナベM4×15三価クロメート×16
ナベM3×5三価クロメート×2または×3
皿M3×5三価クロメート×2または×3
座金付M4×8三価クロメート×2または×4
座金付M4×6三価クロメート×2または×4

構成内容

No.	名　称	数　量	材　質	色 / 表面処理
1	フレーム	4	アルミ押出材 A6063S-T5	シルバー / アルマイト＆クリア塗装
2	コーナーブロック	4	ABS樹脂（UL94HB）	ライトグレー・ブラック / シボ
3	コーナーキャップ	8	エラストマー	ライトグレー・ブラック / シボ
4	ハメ込みパネル	1	アルミ板 A1100P	シルバーアルマイト
5	開閉パネル	1	アルミ板 A1100P	シルバーアルマイト
6	平面ハンドル鍵無 / 鍵付	1set	亜鉛ダイキャスト	シルバー / 塗装
7	ヒンジ	1set	亜鉛ダイキャスト	シルバー / 塗装

■ ハメ込みパネル・開閉パネルは片面保護シート付です。目立ちにくいのでご注意下さい。

オプション部品（別売）

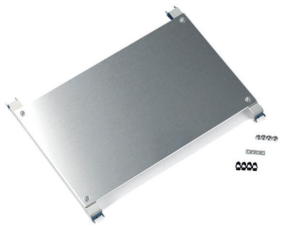

8専用シャーシ
FCCシリーズ
P7−17〜18

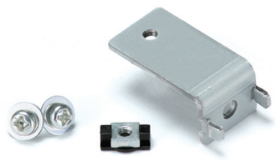

9固定金具
FCKシリーズ
P7−18

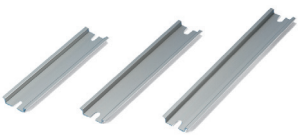

10DINレール
FDRシリーズ
P7−20

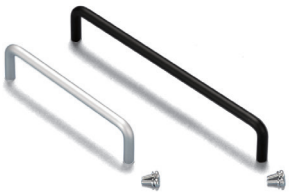

11取手
BH·OHシリーズ
P14−23〜24

型番目次/Photo INDEX
プラスチックケース
キャリングケース
防水・防塵樹脂ボックス
防水・防塵アルミ/ステンレスボックス
端子ボックス/防水コネクタ/ケーブルグランド
アルミサッシケース
アルミフレーム/ヒートシンクケース
メタルケース
Raspberry Piケース/Okdo ROCKケース
フリーサイズケース/フリーサイズパネル
ラックケース
棚板/ラックパネル
電池ホルダー/電池ボックス/コイン電池
アクセサリー/機構部品
カスタム製品
技術資料/各種ご案内

平面ハンドル仕様

Nタイプ　鍵無	Kタイプ　鍵付

色仕様

GS	BS

外観寸法図

■ 下記図面は代表共通図です。
各型番の詳細はホームページよりCAD図・PDF図、3DCADデータをダウンロードしてご確認下さい。

平面ハンドル1ヶ・ヒンジ2点止め仕様

FCW□-30-50、□-40-50、□-40-60以外のサイズはこちらの仕様です。

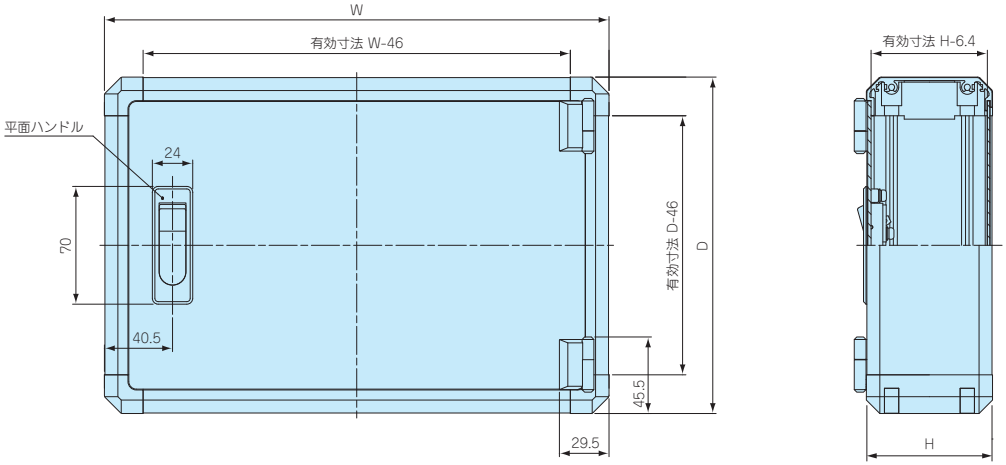

平面ハンドル2ヶ・ヒンジ3点止め仕様

FCW□-30-50、□-40-50、□-40-60はこちらの仕様です。

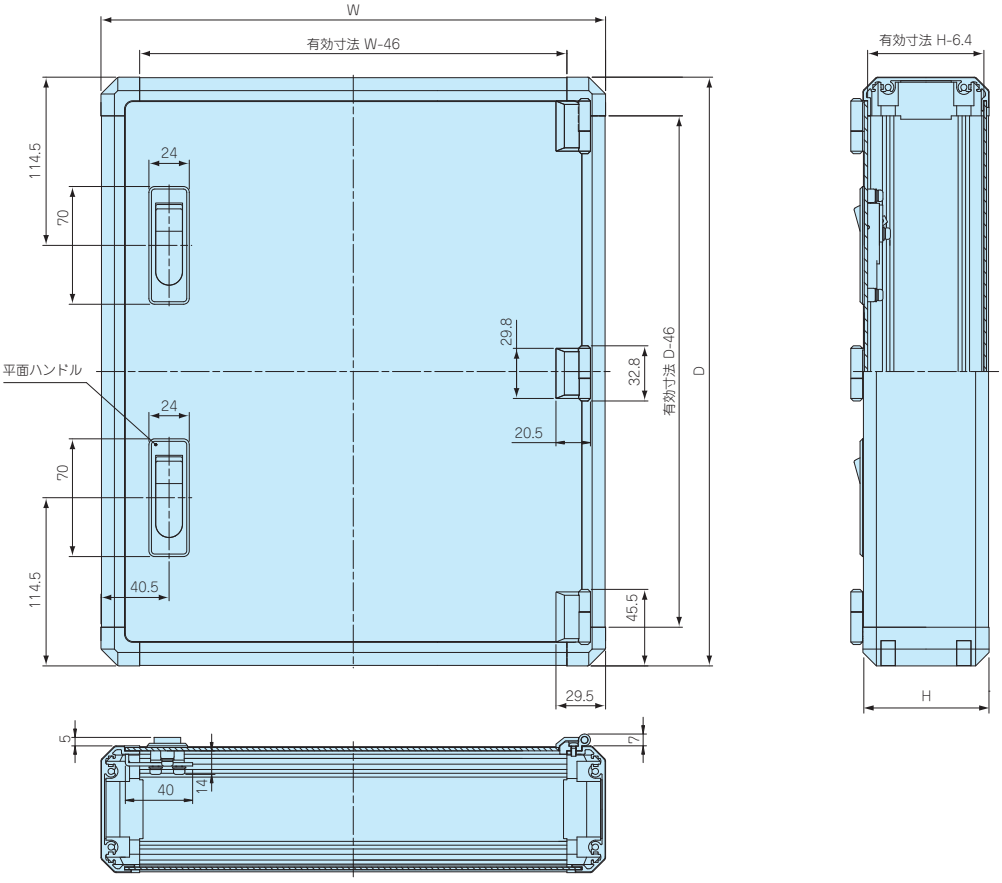

型番目次/Photo INDEX
プラスチックケース
キャリングケース
防水・防塵樹脂ボックス
防水・防塵アルミ/ステンレスボックス
端子ボックス/防水コネクタ/ケーブルグランド
アルミサッシケース
アルミフレーム/ヒートシンクケース
メタルケース
Raspberry Piケース/Okdo ROCKケース
フリーサイズケース/フリーサイズパネル
ラックケース
棚板/ラックパネル
電池ホルダー/電池ボックス/コイン電池
アクセサリー/機構部品
カスタム製品
技術資料/各種ご案内

ご注文の際は下記のように型番をご記入下さい。

FCW 5 - 20 - 15 □ □

□ ハンドルタイプ（N・Kを記入）

□ ボックス色仕様（GS・BSを記入）

型番・寸法・標準価格

型　番	H	W	D	自重(kg)	ハンドル/ヒンジ個数	標準価格(税別) 鍵無 Nタイプ	標準価格(税別) 鍵付 Kタイプ
FCW5-15-20□□	50.4	150	200	0.69	1 / 2	▲ 7,940	▲ 8,170
FCW5-15-25□□	50.4	150	250	0.80	1 / 2	▲ 8,400	▲ 8,630
FCW5-20-15□□	50.4	200	150	0.69	1 / 2	▲ 7,940	▲ 8,170
FCW5-20-20□□	50.4	200	200	0.83	1 / 2	▲ 8,410	▲ 8,640
FCW5-20-25□□	50.4	200	250	0.97	1 / 2	▲ 9,070	▲ 9,270
FCW5-20-30□□	50.4	200	300	1.11	1 / 2	▲ 9,480	▲ 9,700
FCW5-25-25□□	50.4	250	250	1.14	1 / 2	▲ 9,680	▲ 9,890
FCW5-25-30□□	50.4	250	300	1.30	1 / 2	▲10,180	▲10,410
FCW5-25-40□□	50.4	250	400	1.63	1 / 2	▲11,610	▲11,840
FCW5-30-20□□	50.4	300	200	1.11	1 / 2	▲ 9,510	▲ 9,740
FCW5-30-30□□	50.4	300	300	1.50	1 / 2	▲11,140	▲11,360
FCW5-30-40□□	50.4	300	400	1.87	1 / 2	▲12,760	▲12,980
FCW5-30-50□□	50.4	300	500	2.28	2 / 3	▲16,400	▲16,850
FCW5-35-25□□	50.4	350	250	1.47	1 / 2	▲11,420	▲11,650
FCW5-40-30□□	50.4	400	300	1.88	1 / 2	▲12,740	▲12,970
FCW5-40-40□□	50.4	400	400	2.37	1 / 2	▲15,420	▲15,650
FCW5-40-50□□	50.4	400	500	2.82	2 / 3	▲19,710	▲20,140
FCW5-40-60□□	50.4	400	600	3.28	2 / 3	▲23,000	▲23,430
FCW6-15-20□□	62.9	150	200	0.72	1 / 2	▲ 8,130	▲ 8,350
FCW6-15-25□□	62.9	150	250	0.84	1 / 2	▲ 8,590	▲ 8,810
FCW6-20-15□□	62.9	200	150	0.72	1 / 2	▲ 8,130	▲ 8,350
FCW6-20-20□□	62.9	200	200	0.86	1 / 2	▲ 8,630	▲ 8,850
FCW6-20-25□□	62.9	200	250	1.01	1 / 2	▲ 9,270	▲ 9,500
FCW6-20-30□□	62.9	200	300	1.16	1 / 2	▲ 9,710	▲ 9,940
FCW6-25-25□□	62.9	250	250	1.18	1 / 2	▲ 9,900	▲10,110
FCW6-25-30□□	62.9	250	300	1.35	1 / 2	▲10,420	▲10,640
FCW6-25-40□□	62.9	250	400	1.69	1 / 2	▲11,910	▲12,120
FCW6-30-20□□	62.9	300	200	1.16	1 / 2	▲ 9,760	▲ 9,970
FCW6-30-30□□	62.9	300	300	1.55	1 / 2	▲11,390	▲11,610
FCW6-30-40□□	62.9	300	400	1.93	1 / 2	▲13,070	▲13,290
FCW6-30-50□□	62.9	300	500	2.35	2 / 3	▲16,740	▲17,190
FCW6-35-25□□	62.9	350	250	1.46	1 / 2	▲11,680	▲11,910
FCW6-40-30□□	62.9	400	300	1.94	1 / 2	▲13,040	▲13,260
FCW6-40-40□□	62.9	400	400	2.44	1 / 2	▲15,780	▲16,000
FCW6-40-50□□	62.9	400	500	2.94	2 / 3	▲20,110	▲20,540
FCW6-40-60□□	62.9	400	600	3.36	2 / 3	▲23,450	▲23,880
FCW8-15-20□□	75.4	150	200	0.76	1 / 2	▲ 8,300	▲ 8,520
FCW8-15-25□□	75.4	150	250	0.88	1 / 2	▲ 8,770	▲ 8,980
FCW8-20-15□□	75.4	200	150	0.76	1 / 2	▲ 8,300	▲ 8,520
FCW8-20-20□□	75.4	200	200	0.91	1 / 2	▲ 8,800	▲ 9,030
FCW8-20-25□□	75.4	200	250	1.06	1 / 2	▲ 9,480	▲ 9,700
FCW8-20-30□□	75.4	200	300	1.21	1 / 2	▲ 9,910	▲10,120
FCW8-25-25□□	75.4	250	250	1.24	1 / 2	▲10,100	▲10,310
FCW8-25-30□□	75.4	250	300	1.41	1 / 2	▲10,640	▲10,870
FCW8-25-40□□	75.4	250	400	1.76	1 / 2	▲12,170	▲12,390
FCW8-30-20□□	75.4	300	200	1.21	1 / 2	▲ 9,960	▲10,180
FCW8-30-30□□	75.4	300	300	1.62	1 / 2	▲11,620	▲11,850
FCW8-30-40□□	75.4	300	400	2.02	1 / 2	▲13,350	▲13,570
FCW8-30-50□□	75.4	300	500	2.44	2 / 3	▲17,050	▲17,500
FCW8-35-25□□	75.4	350	250	1.59	1 / 2	▲11,940	▲12,140
FCW8-40-30□□	75.4	400	300	2.02	1 / 2	▲13,320	▲13,550
FCW8-40-40□□	75.4	400	400	2.53	1 / 2	▲16,110	▲16,320
FCW8-40-50□□	75.4	400	500	3.05	2 / 3	▲20,460	▲20,890
FCW8-40-60□□	75.4	400	600	3.47	2 / 3	▲23,850	▲24,300

▲は値上げした製品です。

型　番	H	W	D	自重(kg)	ハンドル/ヒンジ個数	標準価格(税別) 鍵無 Nタイプ	標準価格(税別) 鍵付 Kタイプ
FCW10-15-20□□	100.4	150	200	0.83	1 / 2	▲ 8,670	▲ 8,890
FCW10-15-25□□	100.4	150	250	0.97	1 / 2	▲ 9,160	▲ 9,380
FCW10-20-15□□	100.4	200	150	0.83	1 / 2	▲ 8,670	▲ 8,890
FCW10-20-20□□	100.4	200	200	1.00	1 / 2	▲ 9,200	▲ 9,430
FCW10-20-25□□	100.4	200	250	1.17	1 / 2	▲ 9,900	▲10,120
FCW10-20-30□□	100.4	200	300	1.33	1 / 2	▲10,370	▲10,600
FCW10-25-25□□	100.4	250	250	1.36	1 / 2	▲10,560	▲10,790
FCW10-25-30□□	100.4	250	300	1.55	1 / 2	▲11,140	▲11,360
FCW10-25-40□□	100.4	250	400	1.93	1 / 2	▲12,760	▲12,980
FCW10-30-20□□	100.4	300	200	1.34	1 / 2	▲10,420	▲10,640
FCW10-30-30□□	100.4	300	300	1.77	1 / 2	▲12,140	▲12,370
FCW10-30-40□□	100.4	300	400	2.20	1 / 2	▲13,970	▲14,200
FCW10-30-50□□	100.4	300	500	2.64	2 / 3	▲17,740	▲18,180
FCW10-35-25□□	100.4	350	250	1.74	1 / 2	▲12,470	▲12,700
FCW10-40-30□□	100.4	400	300	2.21	1 / 2	▲13,950	▲14,170
FCW10-40-40□□	100.4	400	400	2.74	1 / 2	▲16,830	▲17,050
FCW10-40-50□□	100.4	400	500	3.27	2 / 3	▲21,250	▲21,690
FCW10-40-60□□	100.4	400	600	3.71	2 / 3	▲24,740	▲25,180
FCW13-15-20□□	125.4	150	200	0.89	1 / 2	▲ 9,020	▲ 9,230
FCW13-15-25□□	125.4	150	250	1.04	1 / 2	▲ 9,530	▲ 9,760
FCW13-20-15□□	125.4	200	150	0.89	1 / 2	▲ 9,020	▲ 9,230
FCW13-20-20□□	125.4	200	200	1.06	1 / 2	▲ 9,590	▲ 9,820
FCW13-20-25□□	125.4	200	250	1.32	1 / 2	▲10,300	▲10,530
FCW13-20-30□□	125.4	200	300	1.41	1 / 2	▲10,810	▲11,030
FCW13-25-25□□	125.4	250	250	1.44	1 / 2	▲11,000	▲11,210
FCW13-25-30□□	125.4	250	300	1.63	1 / 2	▲11,600	▲11,820
FCW13-25-40□□	125.4	250	400	2.02	1 / 2	▲13,320	▲13,550
FCW13-30-20□□	125.4	300	200	1.41	1 / 2	▲10,860	▲11,080
FCW13-30-30□□	125.4	300	300	1.94	1 / 2	▲12,650	▲12,870
FCW13-30-40□□	125.4	300	400	2.30	1 / 2	▲14,570	▲14,770
FCW13-30-50□□	125.4	300	500	2.74	2 / 3	▲18,400	▲18,830
FCW13-35-25□□	125.4	350	250	1.83	1 / 2	▲12,990	▲13,220
FCW13-40-30□□	125.4	400	300	2.30	1 / 2	▲14,540	▲14,760
FCW13-40-40□□	125.4	400	400	2.86	1 / 2	▲17,510	▲17,720
FCW13-40-50□□	125.4	400	500	3.39	2 / 3	▲22,000	▲22,430
FCW13-40-60□□	125.4	400	600	3.84	2 / 3	▲25,580	▲26,030
FCW15-15-20□□	150.4	150	200	0.96	1 / 2	▲ 9,330	▲ 9,550
FCW15-15-25□□	150.4	150	250	1.07	1 / 2	▲ 9,890	▲10,110
FCW15-20-15□□	150.4	200	150	0.91	1 / 2	▲ 9,330	▲ 9,550
FCW15-20-20□□	150.4	200	200	1.18	1 / 2	▲ 9,950	▲10,170
FCW15-20-25□□	150.4	200	250	1.37	1 / 2	▲10,690	▲10,920
FCW15-20-30□□	150.4	200	300	1.57	1 / 2	▲11,220	▲11,450
FCW15-25-25□□	150.4	250	250	1.59	1 / 2	▲11,420	▲11,620
FCW15-25-30□□	150.4	250	300	1.80	1 / 2	▲12,050	▲12,270
FCW15-25-40□□	150.4	250	400	2.23	1 / 2	▲13,850	▲14,080
FCW15-30-20□□	150.4	300	200	1.57	1 / 2	▲11,270	▲11,490
FCW15-30-30□□	150.4	300	300	2.05	1 / 2	▲13,130	▲13,350
FCW15-30-40□□	150.4	300	400	2.53	1 / 2	▲15,140	▲15,360
FCW15-30-50□□	150.4	300	500	2.99	2 / 3	▲19,000	▲19,450
FCW15-35-25□□	150.4	350	250	2.02	1 / 2	▲13,500	▲13,720
FCW15-40-30□□	150.4	400	300	2.53	1 / 2	▲15,100	▲15,330
FCW15-40-40□□	150.4	400	400	3.12	1 / 2	▲18,170	▲18,400
FCW15-40-50□□	150.4	400	500	3.68	2 / 3	▲22,690	▲23,140
FCW15-40-60□□	150.4	400	600	4.14	2 / 3	▲26,410	▲26,860

▲は値上げした製品です。

型番目次/Photo INDEX
プラスチックケース
キャリングケース
防水・防塵樹脂ボックス
防水・防塵アルミ/ステンレスボックス
端子ボックス/防水コネクタ/ケーブルグランド
アルミサッシケース
アルミフレーム/ヒートシンクケース
メタルケース
Raspberry Piケース/Okdo ROCKケース
フリーサイズケース/フリーサイズパネル
ラックケース
棚板/ラックパネル
電池ホルダー/電池ボックス/コイン電池
アクセサリー/機構部品
カスタム製品
技術資料/各種ご案内

FCC SERIES　FC•FCW専用シャーシ

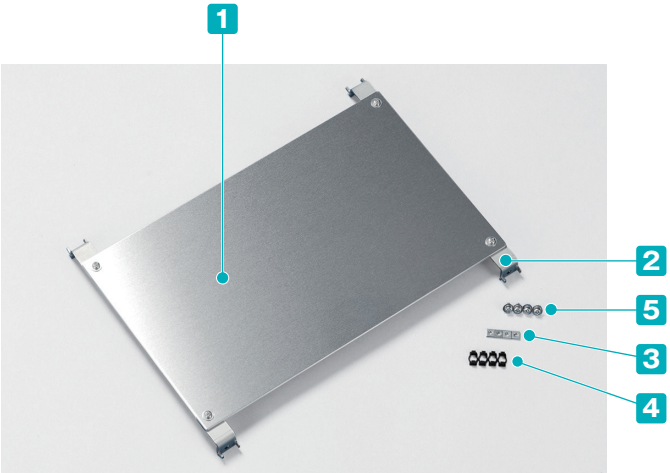

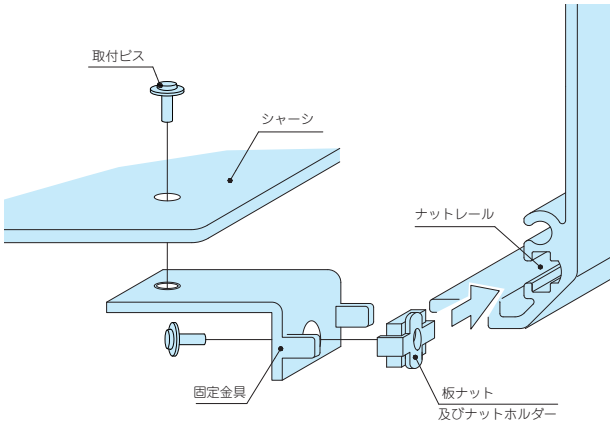

①フレームのナットレールに板ナット及びナットホルダーをスライドさせて挿入する。
②固定金具を取付ビスで取付ける。
③シャーシを固定金具に取付ける。

■ カスタム製品（穴加工・金属スペーサー圧入）についてはP15－1～63をご覧下さい。
■ カスタム製品のリピート注文品は5%割引致します。
■ 固定金具は高さが12ミリと22ミリの2種類あり、内部を広く使いたい場合は12ミリをご利用下さい。
■ 開閉パネルとシャーシを併用したい場合は22ミリをご使用下さい。
（高さ12ミリ用では開閉パネル側にシャーシは取付け出来ません。）
■ FC4シリーズにはご使用いただけません。
■ 固定金具は付属しておりますので別途FCK固定金具を購入する必要はありません。

適用サイズ100×100mm～350×300mm

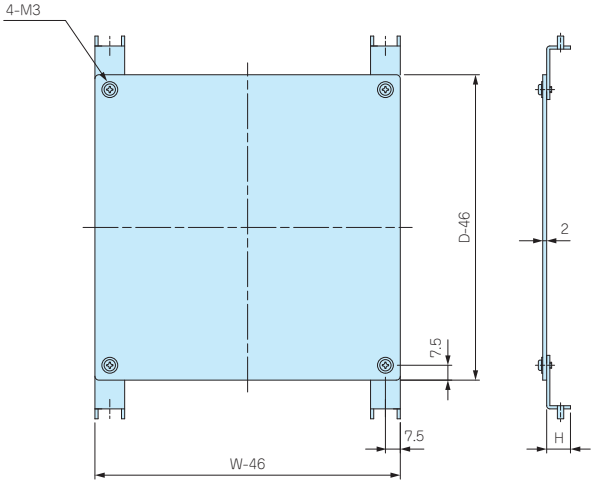

適用サイズ400・500・600mm×200・250・300mm

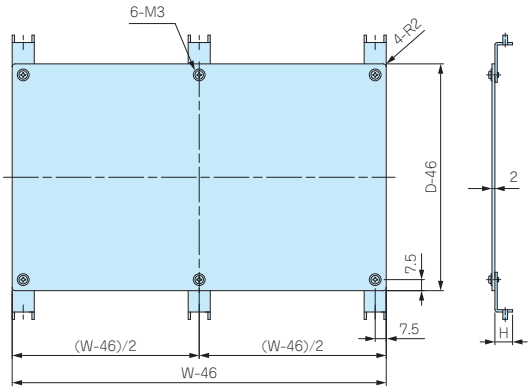

構成内容

No.	名　称	材　質	色 / 表面処理
1	シャーシ	A1050P	無処理
2	固定金具	SECC	電気亜鉛メッキ鋼板
3	板ナット	SPCC	三価クロメート
4	ナットホルダー	POM	ブラック
5	取付ビス（ナベM3×6）	鉄	三価クロメート

型番・寸法・標準価格　付属ビス：ナベ平座金付M3×6三価クロメート×8

型　番	H	ケースW×D/D×W	標準価格（税別）	型　番	H	ケースW×D/D×W	標準価格（税別）
FCC10-10-1	12	100×100	960	FCC10-10-2	22	100×100	960
FCC15-10-1	12	150×100	990	FCC15-10-2	22	150×100	990
FCC15-15-1	12	150×150	1,090	FCC15-15-2	22	150×150	1,090
FCC20-10-1	12	200×100	1,030	FCC20-10-2	22	200×100	1,030
FCC20-15-1	12	200×150	1,180	FCC20-15-2	22	200×150	1,180
FCC20-20-1	12	200×200	1,310	FCC20-20-2	22	200×200	1,310
FCC25-15-1	12	250×150	1,220	FCC25-15-2	22	250×150	1,220
FCC25-20-1	12	250×200	1,390	FCC25-20-2	22	250×200	1,390
FCC25-25-1	12	250×250	1,550	FCC25-25-2	22	250×250	1,550
FCC30-15-1	12	300×150	1,360	FCC30-15-2	22	300×150	1,360
FCC30-20-1	12	300×200	1,560	FCC30-20-2	22	300×200	1,560
FCC30-25-1	12	300×250	1,770	FCC30-25-2	22	300×250	1,770
FCC30-30-1	12	300×300	2,040	FCC30-30-2	22	300×300	2,040
FCC35-20-1	12	350×200	1,770	FCC35-20-2	22	350×200	1,770
FCC35-25-1	12	350×250	1,920	FCC35-25-2	22	350×250	1,920
FCC35-30-1	12	350×300	▲2,240	FCC35-30-2	22	350×300	▲2,240

▲は値上げした製品です。

型番・寸法・標準価格　付属ビス：ナベ平座金付M3×6三価クロメート×12

型　番	H	ケースW×D/D×W	標準価格（税別）	型　番	H	ケースW×D/D×W	標準価格（税別）
FCC40-20-1	12	400×200	2,120	FCC40-20-2	22	400×200	2,120
FCC40-25-1	12	400×250	2,320	FCC40-25-2	22	400×250	2,320
FCC40-30-1	12	400×300	▲2,800	FCC40-30-2	22	400×300	▲2,800
FCC50-25-1	12	500×250	2,690	FCC50-25-2	22	500×250	2,690
FCC50-30-1	12	500×300	▲3,330	FCC50-30-2	22	500×300	▲3,330
FCC60-30-1	12	600×300	▲4,240	FCC60-30-2	22	600×300	▲4,240

▲は値上げした製品です。

■ 上記図面は代表共通図です。
各型番の詳細はホームページよりCAD図・PDF図、3DCADデータをダウンロードしてご確認下さい。

型番目次/Photo INDEX
プラスチックケース
キャリングケース
防水・防塵樹脂ボックス
防水・防塵アルミ/ステンレスボックス
端子ボックス/防水コネクタ/ケーブルグランド
アルミサッシケース
アルミフレーム/ヒートシンクケース
メタルケース
Raspberry Piケース/Okdo ROCKケース
フリーサイズケース/フリーサイズパネル
ラックケース
棚板/ラックパネル
電池ホルダー/電池ボックス/コイン電池
アクセサリー/機構部品
カスタム製品
技術資料/各種ご案内

適用サイズ400・500・600mm×400mm

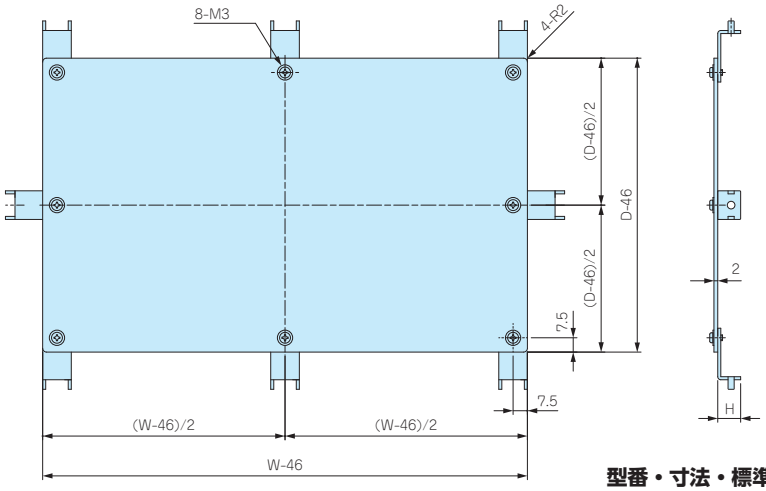

型番・寸法・標準価格　　付属ビス：ナベ平座金付M3×6三価クロメート×16

型　番	H	ケースW×D /D×W	標準価格（税別）	型　番	H	ケースW×D /D×W	標準価格（税別）
FCC40-40-1	12	400×400	▲4,070	FCC40-40-2	22	400×400	▲4,070
FCC50-40-1	12	500×400	▲4,870	FCC50-40-2	22	500×400	▲4,870
FCC60-40-1	12	600×400	▲6,240	FCC60-40-2	22	600×400	▲6,240

▲は値上げした製品です。

FCK SERIES　FC･FCW用シャーシ固定金具

■ 下記図面は代表共通図です。
各型番の詳細はホームページよりCAD図・PDF図をダウンロードしてご確認下さい。

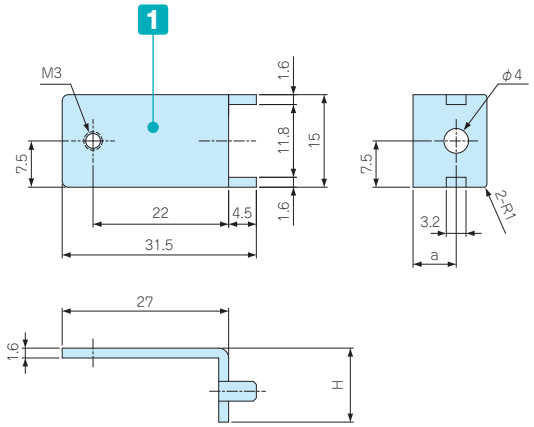

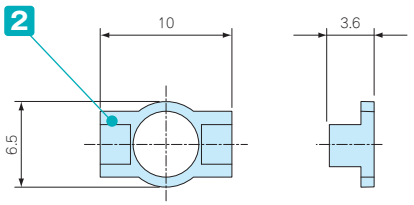

ナットホルダー

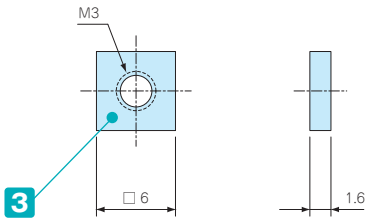

板ナット

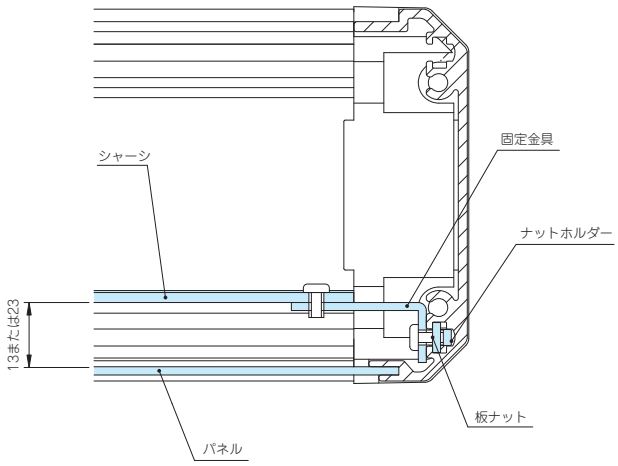

取付図

■ 専用シャーシ以外のDINレール・基板等の取付けにご使用下さい。
■ FCK-1はパネルからシャーシ間が13mmで、FCK-2は23mmです。
■ FC4シリーズにはご使用いただけません。

構成内容　　付属ビス：ナベ平座金付M3×6三価クロメート×20

No.	名　称	材　質	色 / 表面処理
1	固定金具	SECC	電気亜鉛メッキ鋼板
2	ナットホルダー	POM	ブラック
3	板ナット	SPCC	三価クロメート

型番・寸法・標準価格

型　番	H	a	入　数	標準価格（税別）/ 袋
FCK-1	12	7	10セット / 袋	1,110
FCK-2	22	17	10セット / 袋	1,130

型番目次/Photo INDEX
プラスチックケース
キャリングケース
防水・防塵樹脂ボックス
防水・防塵アルミ/ステンレスボックス
端子ボックス/防水コネクタ/ケーブルグランド
アルミサッシケース
アルミフレーム/ヒートシンクケース
メタルケース
Raspberry Piケース/Okdo ROCKケース
フリーサイズケース/フリーサイズパネル
ラックケース
棚板/ラックパネル
電池ホルダー/電池ボックス/コイン電池
アクセサリー/機構部品
カスタム製品
技術資料/各種ご案内

FC-BK SERIES コーナーキャップ

■FC・FCWシリーズ用コーナーキャップの交換用としてご使用下さい。

FC-BK-S□(FC4シリーズ)

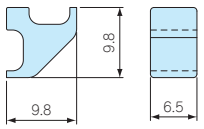

FC-BK-□(FC4シリーズ以外)

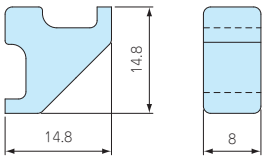

型番・標準価格

型　番	材　質	色	入　数	標準価格(税別) / 袋
FC-BK-SG	エラストマー	ライトグレー	4 / 袋	190
FC-BK-SB	エラストマー	ブラック	4 / 袋	190
FC-BK-G	エラストマー	ライトグレー	4 / 袋	200
FC-BK-B	エラストマー	ブラック	4 / 袋	200

FW-2S 開閉ヒンジ

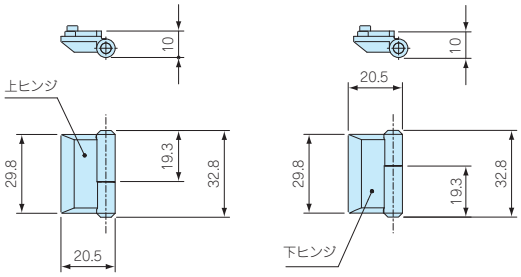

型番・標準価格

型　番	材　質	色 / 表面処理	入　数	標準価格(税別) / 袋
FW-2S	亜鉛ダイキャスト	シルバー / 塗装	上下各1 / 袋	1,110

PH-88 SERIES 平面ハンドル

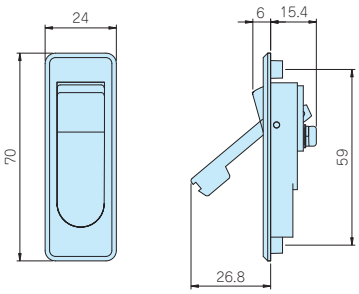

鍵無タイプ

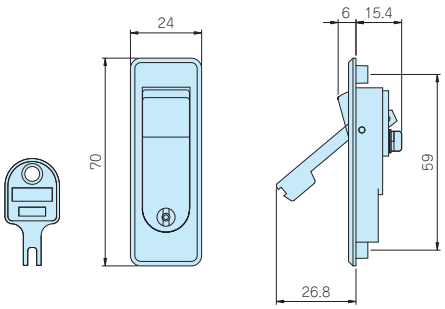

鍵付タイプ

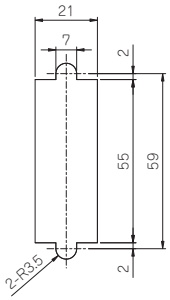

パネルカット寸法

型番・標準価格

型　番	鍵	材　質	色 / 表面処理	標準価格(税別)
PH-88A-2S	鍵無	亜鉛ダイキャスト	シルバー / 塗装	▲2,170
PH-88　-2S	鍵付	亜鉛ダイキャスト	シルバー / 塗装	▲2,450

▲は値上げした製品です。

型番目次/Photo INDEX
プラスチックケース
キャリングケース
防水・防塵樹脂ボックス
防水・防塵アルミ/ステンレスボックス
端子ボックス/防水コネクタ/ケーブルグランド
アルミサッシケース
アルミフレーム/ヒートシンクケース
メタルケース
Raspberry Piケース/Okdo ROCKケース
フリーサイズケース/フリーサイズパネル
ラックケース
棚板/ラックパネル
電池ホルダー/電池ボックス/コイン電池
アクセサリー/機構部品
カスタム製品
技術資料/各種ご案内

FZ-3 スライドナット

■ FC・FCWシリーズ専用のオプション装着用固定ナットです。

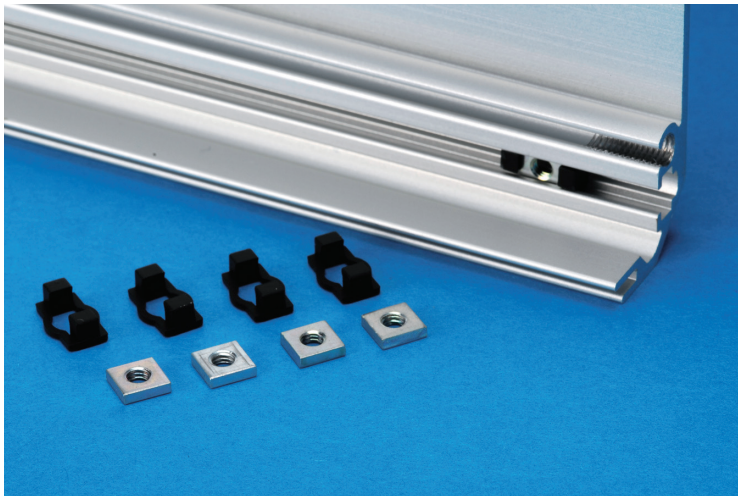

■ 詳細はホームページよりCAD図・PDF図をダウンロードしてご確認下さい。

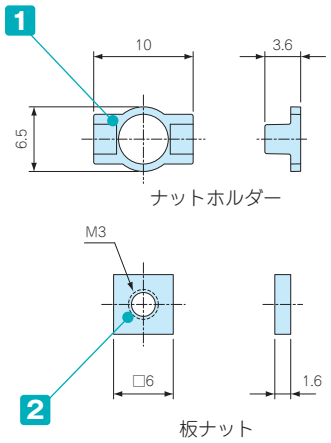

組込図

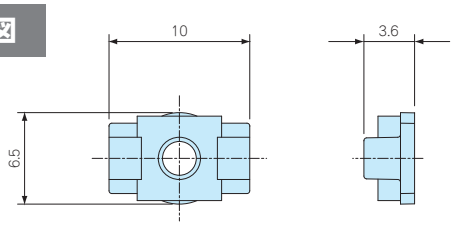

■ ホルダーの側面より板ナットをスライドさせて組み込んで下さい。

■ FC4シリーズにはご使用いただけません。

構成内容

No.	名　称	材　質	色 / 表面処理
1	ナットホルダー	POM	ブラック
2	板ナット	SPCC	三価クロメート

型番・標準価格

型　番	仕　様	入　数	標準価格(税別) / 袋
FZ-3	M3	10セット / 袋	350

FDR SERIES FC・FCWシリーズ用DINレール

■ 下記図面は代表共通図です。
各型番の詳細はホームページよりCAD図・PDF図をダウンロードしてご確認下さい。

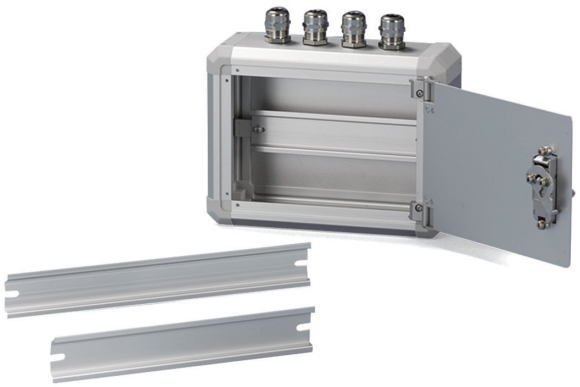

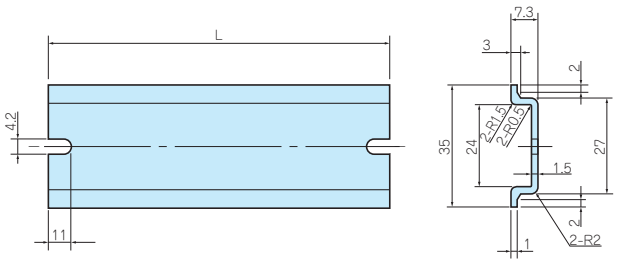

■ 取付けには固定金具(FCKシリーズ)が必要です。
固定金具についてはP7－18をご覧下さい。

■ FC4シリーズにはご使用いただけません。

構成内容

材　質	色 / 表面処理
A6063S-T5	シルバーアルマイト

型番・寸法・標準価格

型　番	L	対応ボックス寸法	標準価格(税別)
FDR- 50	50	100	▲300
FDR-100	100	150	▲310
FDR-150	150	200	▲340
FDR-205	205	250	▲380
FDR-249	249	300	▲390
FDR-300	300	350	▲410
FDR-350	350	400	▲460
FDR-450	450	500	▲510
FDR-550	550	600	▲580

▲は値上げした製品です。

型番目次/Photo INDEX
プラスチックケース
キャリングケース
防水・防塵樹脂ボックス
防水・防塵アルミ/ステンレスボックス
端子ボックス/防水コネクタ/ケーブルグランド
アルミサッシケース
アルミフレーム/ヒートシンクケース
メタルケース
Raspberry Piケース/Okdo ROCKケース
フリーサイズケース/フリーサイズパネル
ラックケース
棚板/ラックパネル
電池ホルダー/電池ボックス/コイン電池
アクセサリー/機構部品
カスタム製品
技術資料/各種ご案内

OH SERIES アルミ取手

■ 各型番の詳細はホームページよりCAD図・PDF図をダウンロードしてご確認下さい。

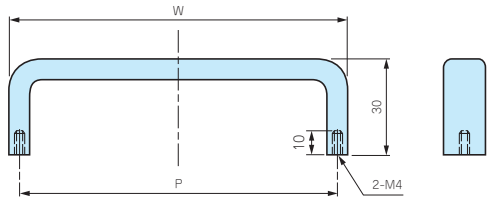

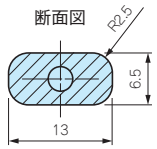

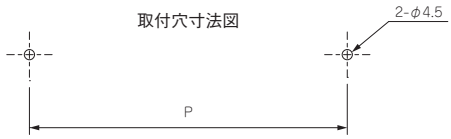

テクニカルデータ
許容荷重：30kgf

構成内容

No.	名　称	個 数	材　質	表面処理
1	取手	1	A6063S-T5	梨地アルマイト
2	取付ビス｛ナベM4×10(SW付)｝	2	鉄	三価クロメート

型番・寸法・標準価格

型　番		P	W	自重(g)	入　数	標準価格(税別) / 袋	
化学梨地 ブラックアルマイト(B)	化学梨地 シルバーアルマイト(K)					ブラック アルマイト(B)	シルバー アルマイト(K)
OH- 55B	OH- 55K	55	61.5	47 (2本セット)	2本セット / 袋	1,050	1,070
OH- 70B	OH- 70K	70	76.5	51 (2本セット)	2本セット / 袋	1,090	1,100
OH- 85B	OH- 85K	85	91.5	58 (2本セット)	2本セット / 袋	1,120	1,130
OH-100B	OH-100K	100	106.5	64.4(2本セット)	2本セット / 袋	1,140	1,130
OH-120B	OH-120K	120	126.5	74.8(2本セット)	2本セット / 袋	1,220	1,200
OH-140B	OH-140K	140	146.5	80 (2本セット)	2本セット / 袋	1,310	1,300
OH-170B	OH-170K	170	176.5	83 (2本セット)	2本セット / 袋	1,450	1,440

KH SERIES 角度付アルミ丸棒取手

■ 各型番の詳細はホームページよりCAD図・PDF図をダウンロードしてご確認下さい。

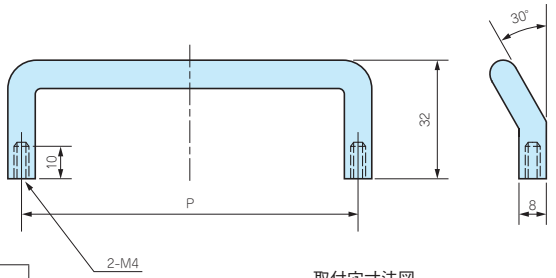

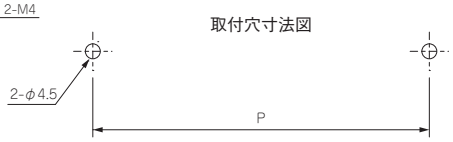

テクニカルデータ
許容荷重：30kgf

構成内容

No.	名　称	個 数	材　質	表面処理
1	取手	1	A5056S	研磨・梨地アルマイト
2	取付ビス｛ナベM4×10(SW付)｝	2	鉄	三価クロメート

型番・寸法・標準価格

型　番		P	自重(g)	入　数	標準価格(税別) / 袋
化学研磨 アルマイト(S)	化学梨地 ブラックアルマイト(B)				
KH- 70S	KH- 70B	70	37(2本セット)	2本セット / 袋	800
KH-100S	KH-100B	100	45(2本セット)	2本セット / 袋	950

型番目次/Photo INDEX
プラスチックケース
キャリングケース
防水・防塵樹脂ボックス
防水・防塵アルミ/ステンレスボックス
端子ボックス/防水コネクタ/ケーブルグランド
アルミサッシケース
アルミフレーム/ヒートシンクケース
メタルケース
Raspberry Piケース/Okdo ROCKケース
フリーサイズケース/フリーサイズパネル
ラックケース
棚板/ラックパネル
電池ホルダー/電池ボックス/コイン電池
アクセサリー/機構部品
カスタム製品
技術資料/各種ご案内

BH SERIES アルミ丸棒取手

■ 各型番の詳細はホームページよりCAD図・PDF図をダウンロードしてご確認下さい。

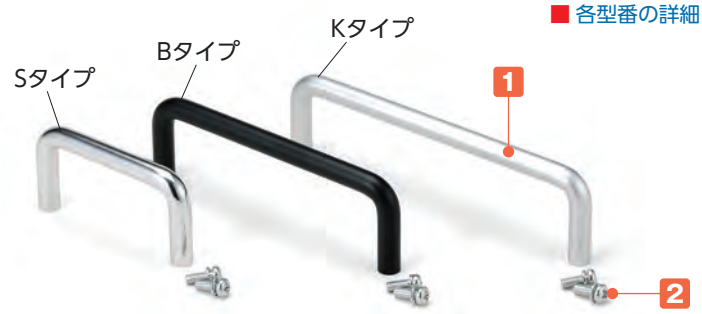

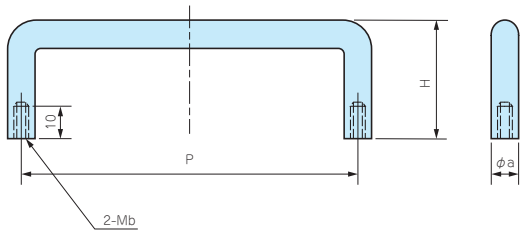

取付穴寸法図

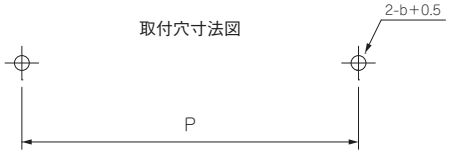

構成内容

No.	名　称	個 数	材　質	表面処理
1	取手	1	A5056S	研磨・梨地アルマイト
2	取付ビス	2	鉄	三価クロメート

付属ビス
BH-26□：ナベM3×8（SW付）
BH-26□以外：ナベM4×10（SW付）

テクニカルデータ
許容荷重：30kgf

型番・寸法・標準価格

■ KタイプはBH-100、-120、-150、-180の４機種のみの展開ですのでご注意下さい。

型　番			P	H	a	b	自重(g)	入　数	標準価格(税別) / 袋		
化学研磨 アルマイト(S)	化学梨地 ブラックアルマイト(B)	化学梨地 シルバーアルマイト(K)							アルマイト (S)	ブラック アルマイト(B)	シルバー アルマイト(K)
BH- 26S	BH- 26B	–	26	25	6	3	11(2本セット)	2本セット / 袋	730	700	–
BH- 30S	BH- 30B	–	30	35	8	4	26(2本セット)	2本セット / 袋	760	710	–
BH- 50S	BH- 50B	–	50	35	8	4	31(2本セット)	2本セット / 袋	780	760	–
BH- 60S	BH- 60B	–	60	35	8	4	34(2本セット)	2本セット / 袋	830	800	–
BH- 70S	BH- 70B	–	70	35	8	4	36(2本セット)	2本セット / 袋	860	830	–
BH- 80S	BH- 80B	–	80	35	8	4	39(2本セット)	2本セット / 袋	880	860	–
BH-100S	BH-100B	BH-100K	100	35	8	4	45(2本セット)	2本セット / 袋	980	950	910
BH-110S	BH-110B	–	110	35	8	4	47(2本セット)	2本セット / 袋	1,040	1,040	–
BH-120S	BH-120B	BH-120K	120	35	8	4	50(2本セット)	2本セット / 袋	1,060	1,090	1,010
BH-150S	BH-150B	BH-150K	150	35	8	4	58(2本セット)	2本セット / 袋	1,200	1,210	1,140
BH-180S	BH-180B	BH-180K	180	35	8	4	65(2本セット)	2本セット / 袋	1,220	1,260	1,190

Z-P SERIES パネル取手座金

■ 各型番の詳細はホームページよりCAD図・PDF図をダウンロードしてご確認下さい。

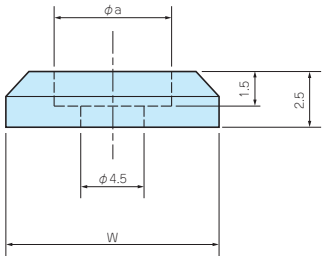

■ BH・KHシリーズ用座金です。

型番・寸法・標準価格

■ 材質：真ちゅう

型　番			W	a	自重(g)	入　数	標準価格(税別) / 袋		
クロムメッキ(S)	スズコバルトメッキ(S)	黒塗装(B)					クロムメッキ(S)	スズコバルトメッキ(S)	黒塗装(B)
Z-P6S	–	Z-P6B	10	6.2	1　(1個)	10 / 袋	500	–	550
–	Z-P8S	Z-P8B	12	8.2	1.4(1個)	10 / 袋	–	490	520

MAR SERIES モニターアーム

■ 可動式サスペンションアームです。
■ 工作機械の操作盤やタッチパネルコントロールボックスへの取付けに適しています。壁面にも取付け可能です。
■ ブラケットの取付穴ピッチはVESA規格ですので、当社ボックスだけでなくPCモニターにもそのままビスで取付けが可能です。

サイズ・仕様

■ MARシリーズはCAD図・PDF図のご用意がございませんのでご了承下さい。

MAR-312W

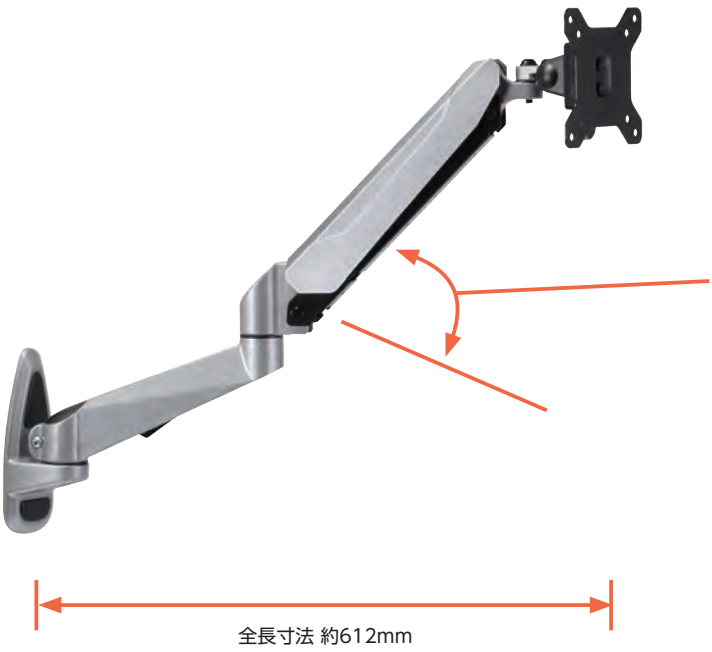

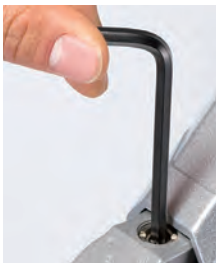

アーム上下稼働の調整ボルトは硬めで固定されています。取付けるモニター/操作盤の重量に応じてボルトを緩めて使用して下さい。

アームの上下動が可能です。

モニターブラケット寸法

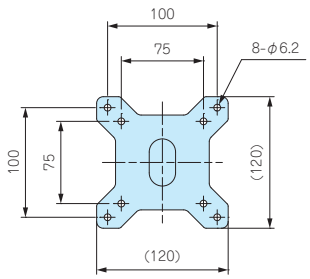

壁付ブラケット寸法

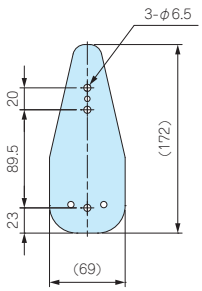

耐荷重：6.5kg（調整ボルト締付時、製品自重含み）
主な構成材質：鉄、樹脂、アルミダイキャスト
※ 壁付用ビスセット付属

型番目次/Photo INDEX
プラスチックケース
キャリングケース
防水・防塵樹脂ボックス
防水・防塵アルミ/ステンレスボックス
端子ボックス/防水コネクタ/ケーブルグランド
アルミサッシケース
アルミフレーム/ヒートシンクケース
メタルケース
Raspberry Piケース/Okdo ROCKケース
フリーサイズケース/フリーサイズパネル
ラックケース
棚板/ラックパネル
電池ホルダー/電池ボックス/コイン電池
アクセサリー/機構部品
カスタム製品
技術資料/各種ご案内

MAR-111W

樹脂のカバーを外し、ボルトを緩めることで、モニターブラケットの角度を変えることが出来ます。角度が決まったら、ボルトを締め付けて動かないよう固定して下さい。

モニターブラケット寸法

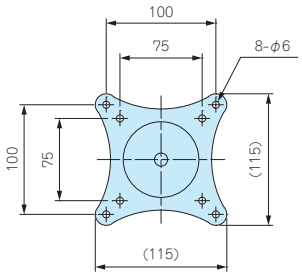

壁付ブラケット寸法

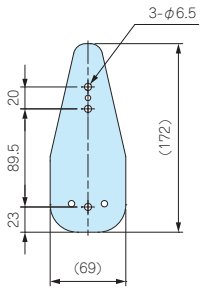

耐荷重：8kg（製品自重含み）
主な構成材質：鉄、樹脂、アルミダイキャスト
※ 壁付用ビスセット付属

MAR-110W

※モニターブラケットを上下に可動させることは出来ません。

モニターブラケット寸法

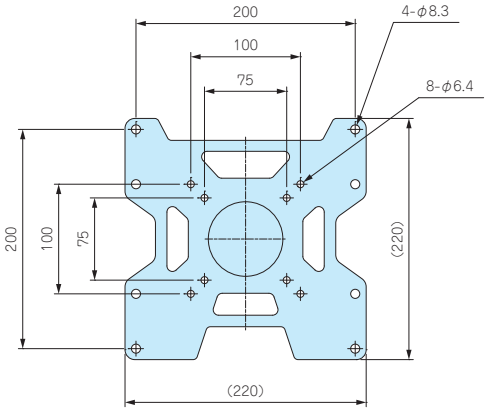

壁付ブラケット寸法

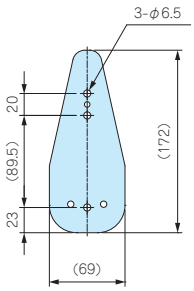

耐荷重：8kg（製品自重含み）
主な構成材質：鉄、樹脂、アルミダイキャスト
※ 壁付用ビスセット付属

型番・寸法・標準価格

型　番	全長寸法	アーム色	自重(kg)	標準価格(税別)
MAR-312W	約612mm	メタリックグレー	2.2	▲7,550
MAR-111W	約340mm	ホワイト / ブラック	1.0	▲4,460
MAR-110W	約130mm	ホワイト / ブラック	1.0	▲4,410

▲は値上げした製品です。

型番目次/Photo INDEX
プラスチックケース
キャリングケース
防水・防塵樹脂ボックス
防水・防塵アルミ/ステンレスボックス
端子ボックス/防水コネクタ/ケーブルグランド
アルミサッシケース
アルミフレーム/ヒートシンクケース
メタルケース
Raspberry Piケース/Okdo ROCKケース
フリーサイズケース/フリーサイズパネル
ラックケース
棚板/ラックパネル
電池ホルダー/電池ボックス/コイン電池
アクセサリー/機構部品
カスタム製品
技術資料/各種ご案内

フリーサイズWEB見積に図面ダウンロード可能になりました!

1mm 単位で指定出来るフリーサイズケースが、WEB より見積と図面データのダウンロード可能になりました。既存の WEB 見積と 3D、2D、部品図を簡単な手順で入手出来ます。現在図面データは MBF、TCF、FCS、ALSF、ALGF、KCF、UCS シリーズ限定ですが、順次公開致します。

フリーサイズ WEB見積、図面ダウンロードの方法

1 まずWEBサイトで、ご希望のフリーサイズ製品のページに行き、➡の フリーサイズWEB見積・図面ダウンロード ボタンをクリックして下さい。

アルミフリーサイズケース MBFシリーズ　MBFシリーズ PDFカタログ

カテゴリ：アルミフリーサイズケース、特注サイズケース、板金ケース、アルミボックス、メタルケース、アルミシャーシ、汎用アルミケース、万能アルミケース

1mm単位で自由なサイズを指定可能なフリーサイズケースです。
シンプルな板金構造のアルミケースです。
縦・横・高さ3方向がフリーサイズで、実働3日目発送の短納期でオリジナルケースが作製可能です。
内面が導通となっておりますので、アースやグランドを取ることが出来ます。
計器・電源装置・コントローラー・通信機器・スイッチボックス・配線用中継ボックス・試作機器など幅広い用途にご利用いただけます。

サイズ指定範囲：W・D(幅・奥行)寸法が50～500mmまで、H(高さ)寸法が20～250mmまで1mm単位で指定可能

※1台から製作いたします。
※価格は数量によって変動します。1～3台は同単価・納期(実働3日目発送)。4台以上から単価が下がり、納期も変わります。

ご指定いただいたサイズの2D・3D図面がダウンロード可能になりました。
↓価格、納期のお見積り、2D・3D図面のダウンロードはこちらの「フリーサイズWEB見積・図面ダウンロード」をご利用下さい。

フリーサイズWEB見積・図面ダウンロード　外観3Dビュー(小型サイズ)　外観3Dビュー(大型サイズ)
分解画像 (補強無し構造)　分解画像 (補強有り構造)

型番目次/Photo INDEX
プラスチックケース
キャリングケース
防水・防塵樹脂ボックス
防水・防塵アルミ/ステンレスボックス
端子ボックス/防水コネクタ/ケーブルグランド
アルミサッシケース
アルミフレーム/ヒートシンクケース
メタルケース
Raspberry Piケース/Okdo ROCKケース
フリーサイズケース/フリーサイズパネル
ラックケース
棚板/ラックパネル
電池ホルダー/電池ボックス/コイン電池
アクセサリー/機構部品
カスタム製品
技術資料/各種ご案内

2 「フリーサイズWEB見積・図面ダウンロード」ページに行き、寸法、製作数量などを入力して下さい。

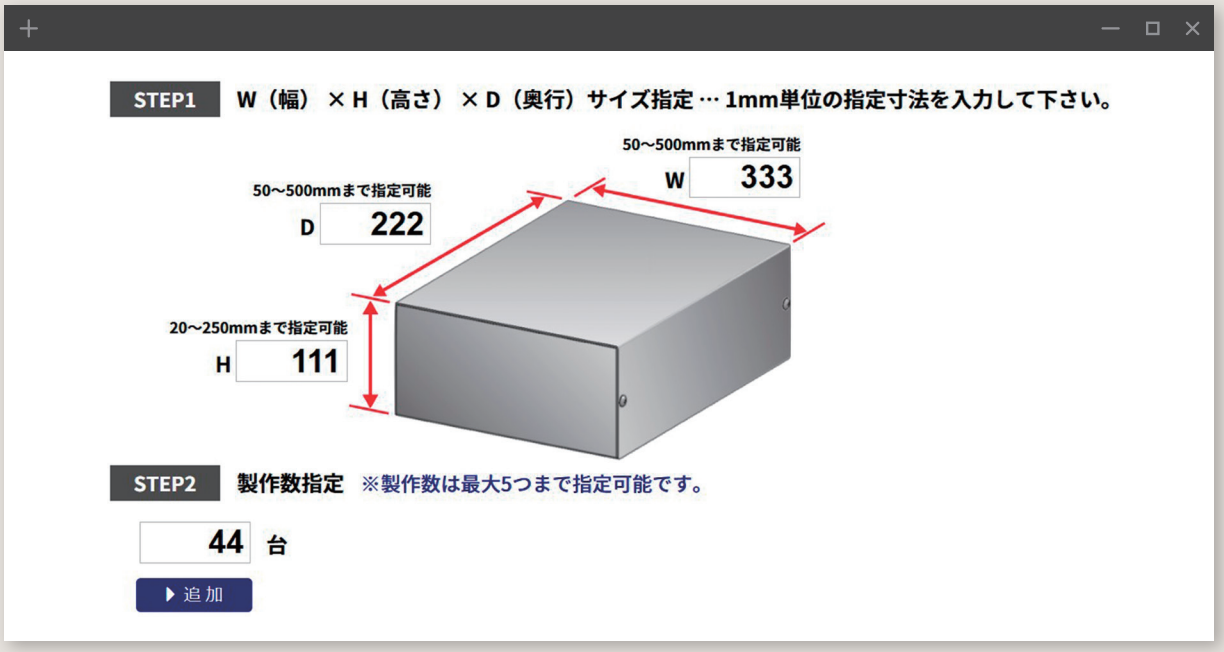

3 入力が完了したら➡の ▶Web見積、CADデータダウンロード ボタンをクリックして下さい。「価格と型番」が表示されます。

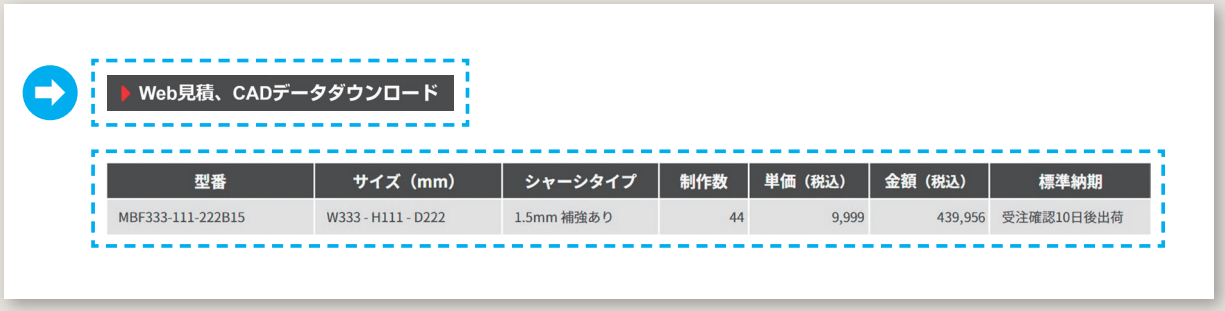

▶Web見積、CADデータダウンロード

型番	サイズ（mm）	シャーシタイプ	制作数	単価（税込）	金額（税込）	標準納期
MBF333-111-222B15	W333 - H111 - D222	1.5mm 補強あり	44	9,999	439,956	受注確認10日後出荷

4 ▶見積のPDFをダウンロード を押すとPDFの見積書を表示する事が出来ます。

▶CADデータ作成

CADデータ作成を押すとCADデータダウンロード画面が表示されます。

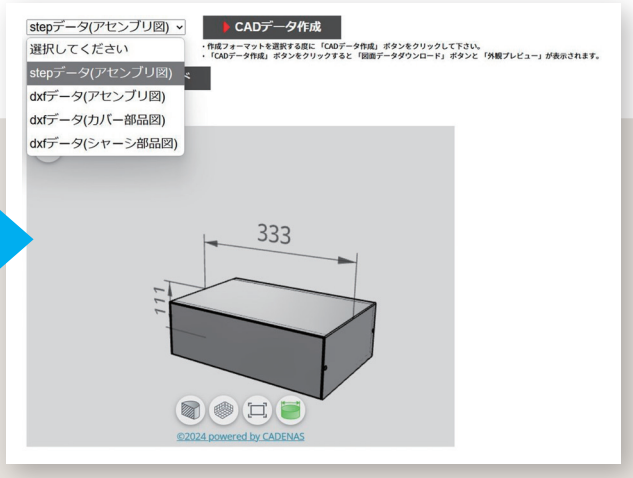

型番目次/Photo INDEX
プラスチックケース
キャリングケース
防水・防塵樹脂ボックス
防水・防塵アルミ/ステンレスボックス
端子ボックス/防水コネクタ/ケーブルグランド
アルミサッシケース
アルミフレーム/ヒートシンクケース
メタルケース
Raspberry Piケース/Okdo ROCKケース
フリーサイズケース/フリーサイズパネル
ラックケース
棚板/ラックパネル
電池ホルダー/電池ボックス/コイン電池
アクセサリー/機構部品
カスタム製品
技術資料/各種ご案内

FCS SERIES フリーサイズボックス

■ カスタム製品（穴加工・インクジェット印刷・表面シート製作）についてはP15－1～63をご覧下さい。
■ カスタム製品のリピート注文品は5%割引致します。

■ 幅（W）と奥行き（D）寸法が75～1000mmまで1mm単位で自由に指定可能なフリーサイズボックスです。高さ（H）寸法は38、50、63、75、100、125、150mmの7種類から選択出来ます。

■ お客様オリジナルサイズのコントロールボックスが1台から製作出来ます。

■ サイズにより標準品「FCシリーズ」に取扱いのあるものがございます。同サイズの場合、FCシリーズでご注文いただいたほうが価格は安いです。
詳しくはFCシリーズP7－11～12の表をご覧下さい。

■ オプションでサスペンションアームをご用意しております。
詳細仕様はP14－27～28をご覧下さい。

付属ビス：ナベM4×15三価クロメート×16、H＝38のみナベM3×15三価クロメート×16
十字穴台形ビスM3×5ニッケル/三価黒クロメート×8または×12

構成内容

No.	名　称	個　数	材　質	色 / 表面処理
1	フレーム	4	アルミ押出材 A6063S-T5	シルバー・ブラック / アルマイト＆クリア塗装
2	コーナーブロック	4	ABS樹脂(UL94HB)	ライトグレー・ブラック / シボ
3	コーナーキャップ	8	エラストマー	ライトグレー・ブラック / シボ
4	ハメ込みパネル	1	アルミ板 A1100P	シルバーアルマイト・ブラック / 塗装
－	ねじ止めパネル	1	アルミ板 A1100P	シルバーアルマイト・ブラック / 塗装

■ ハメ込みパネル・ねじ止めパネルは片面保護シート付です。目立ちにくいのでご注意下さい。

型番記入方法

ご注文の際は □ 内へ 1～2 の選択項目に合った寸法や記号を記入して下さい。

ケース型番　FCS □ - □ - □ □

W　D　H　色記号

例：W770、D550、H75.4で、コーナーブロックがグレー、フレーム / パネルがシルバーの場合

FCS 770 - 550 - 75 GS

1 サイズ選定

下記をご参照の上、W(幅)×D(奥行き)×H(高さ)寸法を指定して下さい。

■ W(幅)・D(奥行き) 寸法

W寸法 / D寸法	W (幅) 75～1000mm (1mm単位)
D(奥行き) 75～1000mm (1mm単位)	

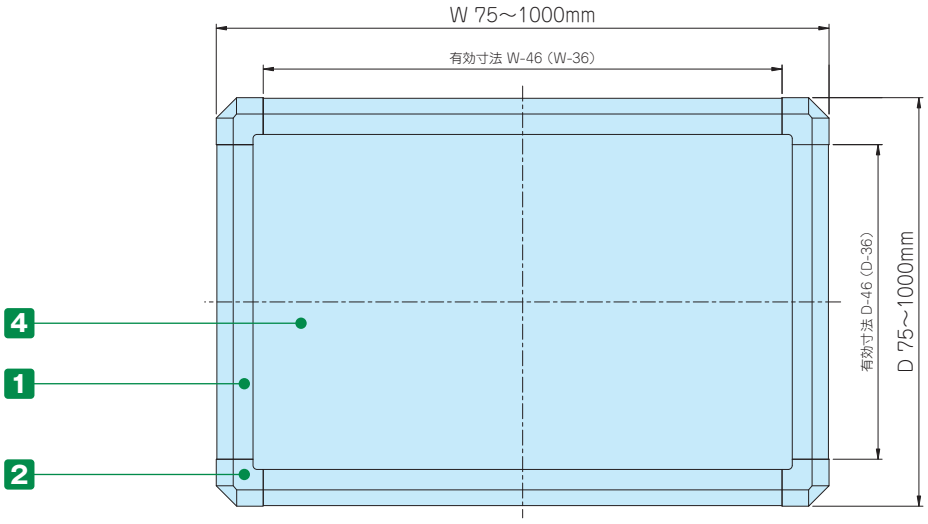

■ ( )の数字はH寸法38mmの値です。

■ H(高さ) 寸法(下記7サイズから選択して下さい。)

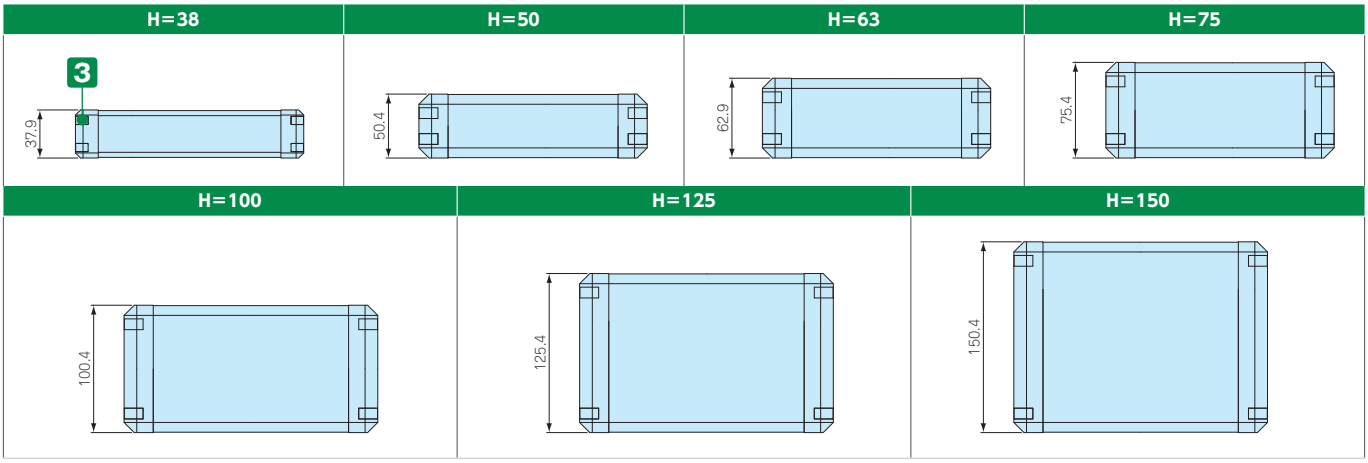

2 カラー選定

下記4種類から記号でお選び下さい。

記号	GS	BS	BX	BB
色				

納　期　実働2日目発送(穴加工無し)
実働7日目発送(穴加工付)

受注日および土・日・祭日は実働日に含まれません。
納期は基準納期です。数量、追加工内容によっては変わることがございます。

価　格　標準価格表P10－65～66をご覧下さい。

型番目次/Photo INDEX
プラスチックケース
キャリングケース
防水・防塵樹脂ボックス
防水・防塵アルミ/ステンレスボックス
端子ボックス/防水コネクタ/ケーブルグランド
アルミサッシケース
アルミフレーム/ヒートシンクケース
メタルケース
Raspberry Piケース/Okdo ROCKケース
フリーサイズケース/フリーサイズパネル
ラックケース
棚板/ラックパネル
電池ホルダー/電池ボックス/コイン電池
アクセサリー/機構部品
カスタム製品
技術資料/各種ご案内

標準価格表（税別）

1台～3台までは同単価です。

4台以上は単価が下がります。

4台以上の場合はWEBサイトからお見積りいただけます。

FCSシリーズのページに進み、「フリーサイズWEB見積・図面ダウンロードページ」ボタンをクリックし、価格をご確認下さい。

製作数は最大5つまで指定可能です。

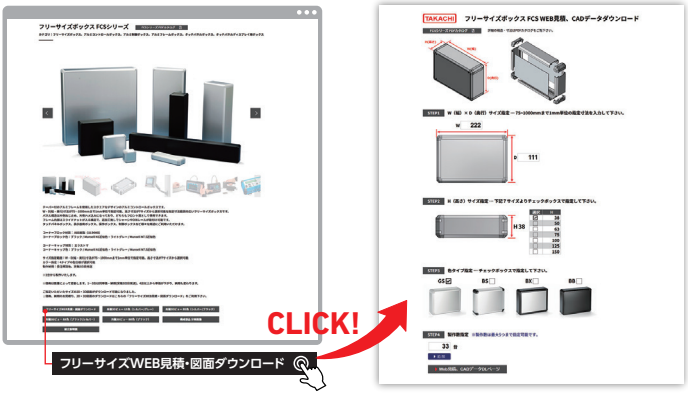

H寸法 38mm

W寸法＼D寸法	75～149	150～199	200～249	250～299	300～349	350～399	400～449	450～499	500～549	550～599	600～699	700～799	800～899	900～1000
75～ 149	7,030	7,450	7,870	8,390	8,810	9,250	10,820	11,610	12,050	12,470	13,680	14,540	15,760	16,630
150～ 199	7,450	7,970	8,580	9,100	9,630	10,160	12,180	12,710	13,230	13,760	15,160	16,200	17,620	18,680
200～ 249	7,870	8,580	9,200	9,820	10,440	11,420	13,170	13,790	14,420	15,400	16,640	18,230	19,460	21,960
250～ 299	8,390	9,100	9,820	10,530	11,600	12,330	14,180	14,900	15,970	16,690	18,110	19,890	21,320	24,010
300～ 349	8,810	9,630	10,440	11,600	12,410	13,220	15,170	16,340	17,150	17,960	19,940	21,560	24,430	26,050
350～ 399	9,250	10,160	11,420	12,330	13,220	14,120	16,530	17,440	18,350	19,260	21,410	23,220	26,270	28,100
400～ 449	10,440	11,790	12,790	13,790	14,800	16,140	18,300	19,290	20,310	21,660	23,660	26,890	28,900	30,930
450～ 499	11,220	12,330	13,420	14,510	15,950	17,050	19,290	20,400	21,840	22,940	25,120	28,560	30,760	32,960
500～ 549	11,660	12,850	14,030	15,580	16,760	17,960	20,310	21,840	23,030	24,240	27,850	30,230	32,600	35,010
550～ 599	12,080	13,370	15,020	16,300	17,570	18,870	21,660	22,940	24,240	25,510	29,330	31,900	34,470	37,050
600～ 699	13,290	14,770	16,250	17,720	19,550	21,030	23,660	25,120	27,850	29,330	32,270	35,220	38,160	41,130
700～ 799	14,160	15,820	17,840	19,510	21,170	22,830	26,890	28,560	30,230	31,900	35,220	38,550	41,870	45,230
800～ 899	15,380	17,230	19,080	20,930	24,040	25,890	28,900	30,760	32,600	34,470	38,160	41,870	45,580	49,310
900～1000	16,240	18,290	21,570	23,620	25,670	27,720	30,930	32,960	35,010	37,050	41,130	45,230	49,310	53,450

H寸法 50mm

W寸法＼D寸法	75～149	150～199	200～249	250～299	300～349	350～399	400～449	450～499	500～549	550～599	600～699	700～799	800～899	900～1000
75～ 149	7,550	8,060	8,570	9,160	9,660	10,170	11,820	12,690	13,190	13,690	15,060	16,070	17,440	18,470
150～ 199	8,060	8,670	9,360	9,950	10,560	11,150	13,250	13,850	14,460	15,060	16,630	17,810	19,380	20,590
200～ 249	8,570	9,360	10,050	10,740	11,430	12,480	14,340	15,030	15,720	16,770	18,170	19,910	21,310	23,950
250～ 299	9,160	9,950	10,740	11,540	12,690	13,480	15,400	16,190	17,350	18,140	19,720	21,650	23,230	26,080
300～ 349	9,660	10,560	11,430	12,690	13,560	14,460	16,470	17,720	18,600	19,490	21,620	23,390	26,410	28,190
350～ 399	10,170	11,150	12,480	13,480	14,460	15,430	17,910	18,890	19,880	20,860	23,160	25,120	28,340	30,310
400～ 449	11,430	12,860	13,950	15,020	16,080	17,530	19,770	20,830	21,910	23,340	25,500	28,890	31,050	33,220
450～ 499	12,300	13,480	14,640	15,800	17,330	18,510	20,830	22,010	23,540	24,700	27,050	30,630	32,980	35,340
500～ 549	12,800	14,070	15,330	16,970	18,220	19,490	21,910	23,540	24,800	26,070	29,840	32,370	34,890	37,450
550～ 599	13,310	14,680	16,390	17,750	19,100	20,470	23,340	24,700	26,070	27,440	31,390	34,100	36,830	39,580
600～ 699	14,680	16,240	17,780	19,330	21,230	22,770	25,500	27,050	29,840	31,390	34,490	37,580	40,700	43,810
700～ 799	15,680	17,430	19,520	21,260	23,000	24,740	28,890	30,630	32,370	34,100	37,580	41,060	44,550	48,070
800～ 899	17,050	18,990	20,920	22,860	26,020	27,950	31,050	32,980	34,890	36,830	40,700	44,550	48,420	52,310
900～1000	18,080	20,200	23,560	25,690	27,800	29,920	33,220	35,340	37,450	39,580	43,810	48,070	52,310	56,590

H寸法 63mm

W寸法＼D寸法	75～149	150～199	200～249	250～299	300～349	350～399	400～449	450～499	500～549	550～599	600～699	700～799	800～899	900～1000
75～ 149	7,680	8,220	8,740	9,370	9,890	10,420	12,080	12,980	13,500	14,030	15,450	16,510	17,910	18,990
150～ 199	8,220	8,850	9,550	10,170	10,800	11,420	13,550	14,170	14,800	15,420	17,030	18,280	19,860	21,120
200～ 249	8,740	9,550	10,280	10,990	11,710	12,790	14,640	15,360	16,080	17,160	18,600	20,380	21,810	24,520
250～ 299	9,370	10,170	10,990	11,800	12,970	13,780	15,740	16,540	17,720	18,540	20,170	22,150	23,780	26,660
300～ 349	9,890	10,800	11,710	12,970	13,880	14,770	16,850	18,110	19,020	19,920	22,090	23,910	26,970	28,800
350～ 399	10,420	11,420	12,790	13,780	14,770	15,790	18,290	19,290	20,300	21,310	23,670	25,680	28,920	30,950
400～ 449	11,710	13,160	14,250	15,360	16,460	17,900	20,170	21,260	22,360	23,820	26,020	29,450	31,660	33,870
450～ 499	12,590	13,780	14,970	16,170	17,720	18,920	21,260	22,460	24,010	25,200	27,580	31,220	33,610	36,010
500～ 549	13,110	14,410	15,710	17,330	18,630	19,910	22,360	24,010	25,290	26,590	30,410	32,980	35,550	38,150
550～ 599	13,650	15,030	16,770	18,150	19,540	20,920	23,820	25,200	26,590	27,970	31,980	34,750	37,510	40,300
600～ 699	15,060	16,640	18,220	19,780	21,710	23,280	26,020	27,580	30,410	31,980	35,130	38,270	41,410	44,590
700～ 799	16,120	17,890	20,000	21,770	23,520	25,290	29,450	31,220	32,980	34,750	38,270	41,800	45,310	48,880
800～ 899	17,530	19,480	21,430	23,390	26,590	28,530	31,660	33,610	35,550	37,510	41,410	45,310	49,220	53,160
900～1000	18,600	20,740	24,130	26,270	28,410	30,570	33,870	36,010	38,150	40,300	44,590	48,880	53,160	57,480

※表示の価格は改定後の価格です。

型番目次/Photo INDEX
プラスチックケース
キャリングケース
防水・防塵樹脂ボックス
防水・防塵アルミ/ステンレスボックス
端子ボックス/防水コネクタ/ケーブルグランド
アルミサッシケース
アルミフレーム/ヒートシンクケース
メタルケース
Raspberry Piケース/Okdo ROCKケース
フリーサイズケース/フリーサイズパネル
ラックケース
棚板/ラックパネル
電池ホルダー/電池ボックス/コイン電池
アクセサリー/機構部品
カスタム製品
技術資料/各種ご案内

H寸法 75mm

W寸法＼D寸法	75～149	150～199	200～249	250～299	300～349	350～399	400～449	450～499	500～549	550～599	600～699	700～799	800～899	900～1000
75～ 149	7,850	8,400	8,960	9,590	10,140	10,690	12,390	13,290	13,840	14,400	15,850	16,940	18,410	19,520
150～ 199	8,400	9,040	9,780	10,420	11,080	11,720	13,850	14,510	15,150	15,800	17,440	18,750	20,380	21,690
200～ 249	8,960	9,780	10,510	11,260	12,000	13,100	14,990	15,730	16,460	17,560	19,050	20,870	22,360	25,100
250～ 299	9,590	10,420	11,260	12,080	13,290	14,120	16,110	16,930	18,120	18,960	20,640	22,660	24,340	27,270
300～ 349	10,140	11,080	12,000	13,290	14,220	15,150	17,220	18,510	19,450	20,370	22,590	24,460	27,560	29,440
350～ 399	10,690	11,720	13,100	14,120	15,150	16,180	18,690	19,730	20,760	21,770	24,180	26,230	29,520	31,600
400～ 449	12,000	13,480	14,600	15,720	16,830	18,300	20,590	21,710	22,830	24,310	26,550	30,030	32,270	34,540
450～ 499	12,910	14,120	15,340	16,540	18,120	19,340	21,710	22,930	24,500	25,710	28,140	31,840	34,260	36,710
500～ 549	13,450	14,760	16,070	17,740	19,060	20,370	22,830	24,500	25,810	27,120	30,990	33,620	36,240	38,870
550～ 599	14,010	15,420	17,170	18,570	19,980	21,380	24,310	25,710	27,120	28,520	32,580	35,390	38,200	41,040
600～ 699	15,460	17,050	18,660	20,250	22,200	23,790	26,550	28,140	30,990	32,580	35,780	38,960	42,150	45,380
700～ 799	16,570	18,360	20,480	22,270	24,070	25,840	30,030	31,840	33,620	35,390	38,960	42,540	46,100	49,700
800～ 899	18,020	20,000	21,970	23,950	27,180	29,150	32,270	34,260	36,240	38,200	42,150	46,100	50,040	54,030
900～1000	19,140	21,310	24,710	26,880	29,050	31,210	34,540	36,710	38,870	41,040	45,380	49,700	54,030	58,420

H寸法 100mm

W寸法＼D寸法	75～149	150～199	200～249	250～299	300～349	350～399	400～449	450～499	500～549	550～599	600～699	700～799	800～899	900～1000
75～ 149	8,170	8,760	9,360	10,040	10,630	11,220	12,970	13,910	14,510	15,100	16,650	17,840	19,390	20,590
150～ 199	8,760	9,440	10,220	10,920	11,600	12,300	14,480	15,170	15,860	16,570	18,290	19,670	21,410	22,810
200～ 249	9,360	10,220	11,000	11,790	12,580	13,720	15,650	16,430	17,220	18,360	19,940	21,850	23,430	26,260
250～ 299	10,040	10,920	11,790	12,670	13,900	14,800	16,820	17,690	18,940	19,820	21,570	23,680	25,450	28,470
300～ 349	10,630	11,600	12,580	13,900	14,880	15,850	17,970	19,320	20,300	21,260	23,560	25,510	28,710	30,690
350～ 399	11,220	12,300	13,720	14,800	15,850	16,920	19,490	20,570	21,650	22,720	25,200	27,340	30,730	32,890
400～ 449	12,580	14,090	15,260	16,430	17,590	19,100	21,440	22,600	23,780	25,290	27,620	31,190	33,520	35,870
450～ 499	13,530	14,800	16,050	17,310	18,930	20,180	22,600	23,860	25,490	26,730	29,260	33,020	35,550	38,090
500～ 549	14,120	15,480	16,830	18,550	19,910	21,260	23,780	25,490	26,830	28,190	32,140	34,870	37,570	40,310
550～ 599	14,710	16,180	17,970	19,430	20,870	22,340	25,290	26,730	28,190	29,640	33,800	36,700	39,590	42,500
600～ 699	16,260	17,900	19,550	21,190	23,180	24,820	27,620	29,260	32,140	33,800	37,060	40,360	43,620	46,940
700～ 799	17,450	19,280	21,460	23,290	25,120	26,950	31,190	33,020	34,870	36,700	40,360	44,010	47,670	51,350
800～ 899	19,000	21,030	23,050	25,060	28,320	30,350	33,520	35,550	37,570	39,590	43,620	47,670	51,700	55,770
900～1000	20,200	22,420	25,870	28,080	30,300	32,500	35,870	38,090	40,310	42,500	46,940	51,350	55,770	60,250

H寸法 125mm

W寸法＼D寸法	75～149	150～199	200～249	250～299	300～349	350～399	400～449	450～499	500～549	550～599	600～699	700～799	800～899	900～1000
75～ 149	8,480	9,150	9,780	10,510	11,150	11,790	13,570	14,570	15,210	15,850	17,490	18,760	20,400	21,690
150～ 199	9,150	9,880	10,690	11,430	12,170	12,910	15,140	15,880	16,600	17,350	19,180	20,640	22,470	23,950
200～ 249	9,780	10,690	11,530	12,350	13,190	14,370	16,350	17,190	18,010	19,200	20,860	22,870	24,530	27,460
250～ 299	10,510	11,430	12,350	13,290	14,570	15,490	17,560	18,480	19,780	20,700	22,540	24,740	26,600	29,700
300～ 349	11,150	12,170	13,190	14,570	15,580	16,600	18,760	20,140	21,170	22,180	24,580	26,630	29,910	31,970
350～ 399	11,790	12,910	14,370	15,490	16,600	17,720	20,340	21,450	22,570	23,680	26,270	28,500	31,980	34,230
400～ 449	13,190	14,750	15,970	17,170	18,370	19,950	22,310	23,520	24,740	26,300	28,720	32,380	34,810	37,240
450～ 499	14,180	15,490	16,800	18,090	19,770	21,060	23,520	24,830	26,490	27,800	30,410	34,270	36,880	39,510
500～ 549	14,820	16,230	17,620	19,390	20,780	22,180	24,740	26,490	27,900	29,290	33,350	36,140	38,940	41,760
550～ 599	15,460	16,970	18,810	20,310	21,790	23,290	26,300	27,800	29,290	30,790	35,030	38,020	41,010	44,030
600～ 699	17,100	18,800	20,470	22,150	24,190	25,890	28,720	30,410	33,350	35,030	38,410	41,760	45,140	48,530
700～ 799	18,370	20,250	22,480	24,360	26,240	28,120	32,380	34,270	36,140	38,020	41,760	45,510	49,250	53,030
800～ 899	20,010	22,080	24,140	26,210	29,520	31,600	34,810	36,880	38,940	41,010	45,140	49,250	53,400	57,550
900～1000	21,310	23,560	27,070	29,320	31,580	33,840	37,240	39,510	41,760	44,030	48,530	53,030	57,550	62,100

H寸法 150mm

W寸法＼D寸法	75～149	150～199	200～249	250～299	300～349	350～399	400～449	450～499	500～549	550～599	600～699	700～799	800～899	900～1000
75～ 149	8,790	9,480	10,160	10,930	11,610	12,300	14,140	15,160	15,860	16,530	18,250	19,640	21,370	22,750
150～ 199	9,480	10,250	11,120	11,890	12,690	13,450	15,740	16,520	17,310	18,080	20,000	21,560	23,480	25,050
200～ 249	10,160	11,120	12,000	12,860	13,740	14,970	16,990	17,880	18,750	19,980	21,720	23,840	25,580	28,590
250～ 299	10,930	11,890	12,860	13,840	15,160	16,130	18,250	19,220	20,540	21,510	23,460	25,750	27,690	30,890
300～ 349	11,610	12,690	13,740	15,160	16,230	17,290	19,510	20,920	22,000	23,050	25,550	27,670	31,050	33,210
350～ 399	12,300	13,450	14,970	16,130	17,290	18,460	21,110	22,270	23,430	24,590	27,270	29,580	33,160	35,510
400～ 449	13,760	15,360	16,600	17,880	19,120	20,720	23,150	24,400	25,670	27,270	29,770	33,520	36,040	38,560
450～ 499	14,770	16,130	17,490	18,830	20,530	21,890	24,400	25,750	27,460	28,800	31,510	35,450	38,150	40,880
500～ 549	15,480	16,920	18,360	20,170	21,610	23,050	25,670	27,460	28,900	30,350	34,480	37,360	40,260	43,180
550～ 599	16,140	17,690	19,600	21,120	22,660	24,200	27,270	28,800	30,350	31,870	36,200	39,280	42,360	45,470
600～ 699	17,880	19,610	21,330	23,080	25,160	26,880	29,770	31,510	34,480	36,200	39,670	43,120	46,590	50,080
700～ 799	19,260	21,170	23,450	25,370	27,280	29,210	33,520	35,450	37,360	39,280	43,120	46,960	50,800	54,670
800～ 899	20,980	23,090	25,200	27,320	30,660	32,770	36,040	38,150	40,260	42,360	46,590	50,800	55,010	59,280
900～1000	22,360	24,660	28,200	30,510	32,820	35,120	38,560	40,880	43,180	45,470	50,080	54,670	59,280	63,920

※表示の価格は改定後の価格です。

型番目次/Photo INDEX
プラスチックケース
キャリングケース
防水・防塵樹脂ボックス
防水・防塵アルミ/ステンレスボックス
端子ボックス/防水コネクタ/ケーブルグランド
アルミサッシケース
アルミフレーム/ヒートシンクケース
メタルケース
Raspberry Piケース/Okdo ROCKケース
フリーサイズケース/フリーサイズパネル
ラックケース
棚板/ラックパネル
電池ホルダー/電池ボックス/コイン電池
アクセサリー/機構部品
カスタム製品
技術資料/各種ご案内

外観寸法図

■ 下記図面は代表共通図です。
各型番の詳細はホームページよりCAD図・PDF図・3DCADデータをダウンロードしてご確認下さい。

FCS○-○-38

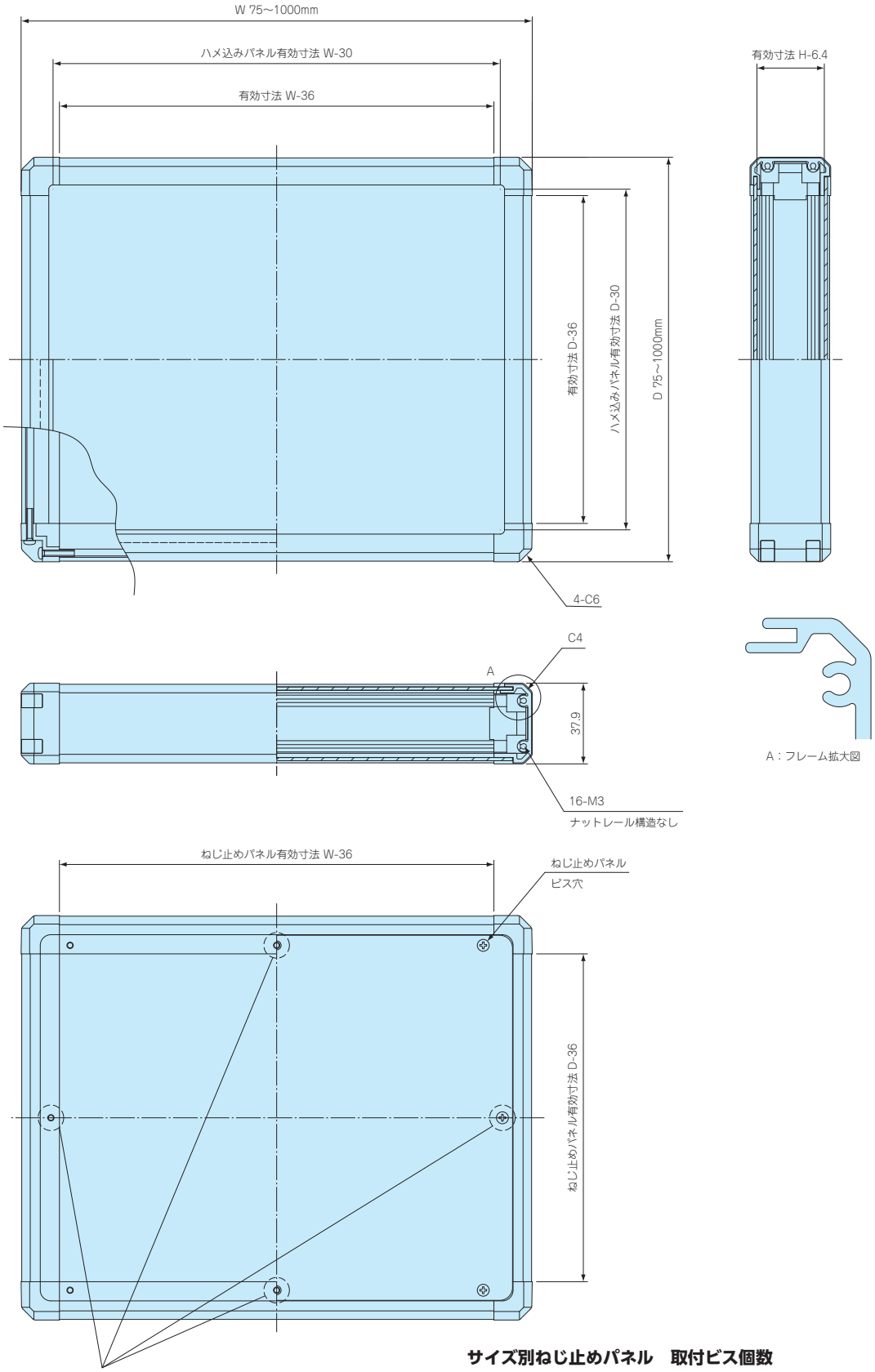

※注　W・D寸法が390mm以上の場合は取付部が1ヶ所追加となります。
W・D寸法が591mm以上の場合は取付部が2ヶ所追加となります。

サイズ別ねじ止めパネル　取付ビス個数

W寸法＼D寸法	75～389mm	390～590mm	591～1000mm
75～ 389mm	4ケ	6ケ	8ケ
390～ 590mm	6ケ	8ケ	10ケ
591～1000mm	8ケ	10ケ	12ケ

型番目次/Photo INDEX
プラスチックケース
キャリングケース
防水・防塵樹脂ボックス
防水・防塵アルミ/ステンレスボックス
端子ボックス/防水コネクタ/ケーブルグランド
アルミサッシケース
アルミフレーム/ヒートシンクケース
メタルケース
Raspberry Piケース/Okdo ROCKケース
フリーサイズケース/フリーサイズパネル
ラックケース
棚板/ラックパネル
電池ホルダー/電池ボックス/コイン電池
アクセサリー/機構部品
カスタム製品
技術資料/各種ご案内

FCS○-○-50　FCS○-○-100
○-○-63　○-○-125
○-○-75　○-○-150

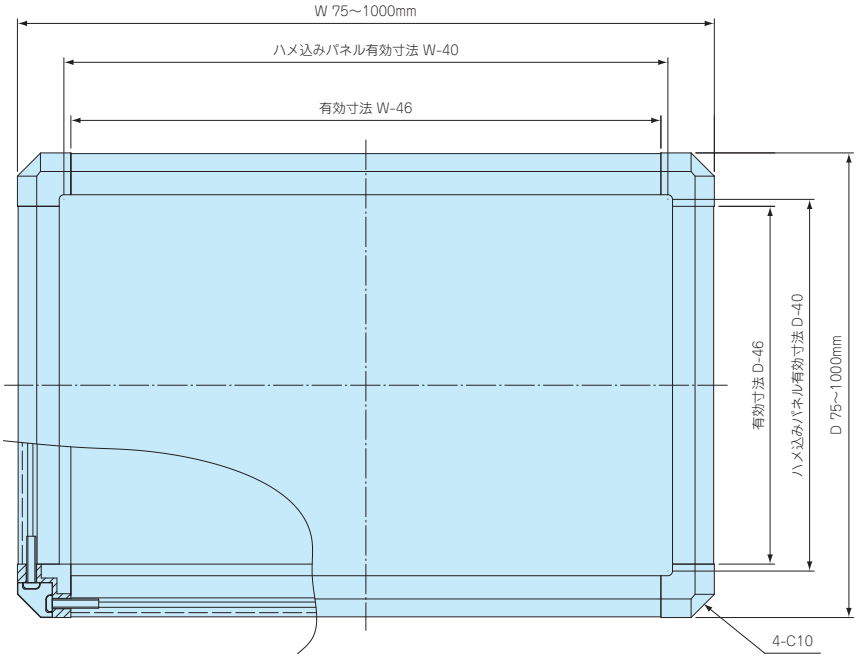

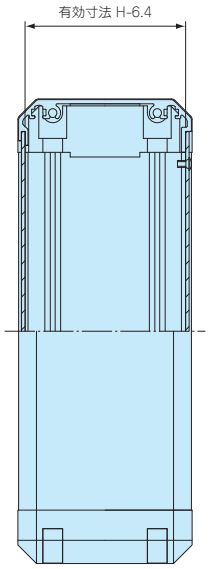

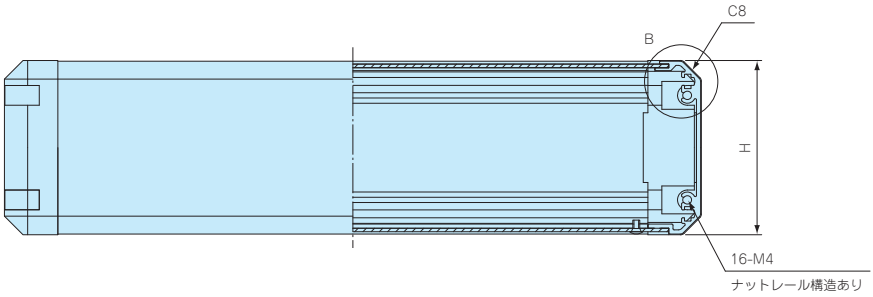

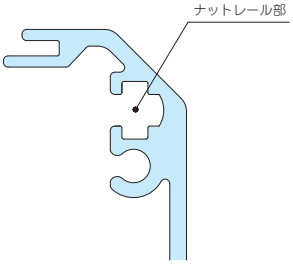

B：フレーム拡大図

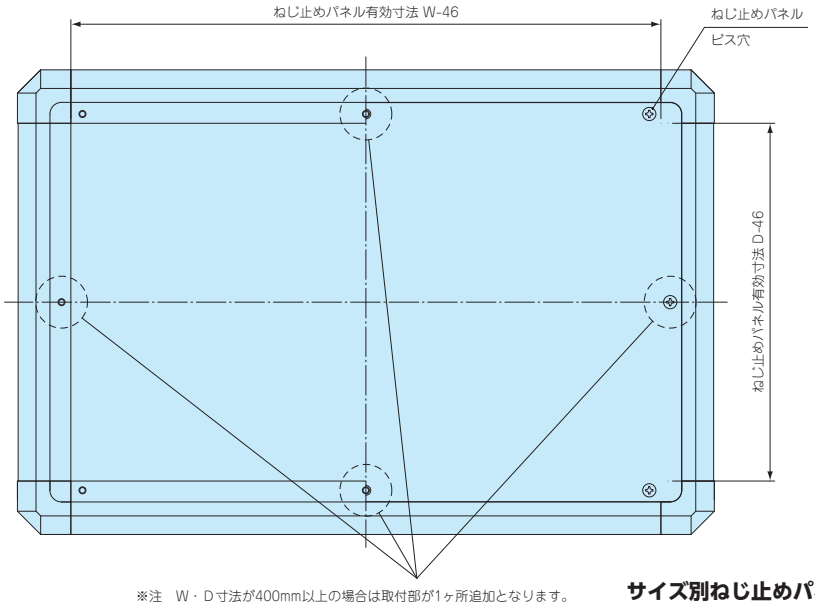

※注　W・D寸法が400mm以上の場合は取付部が1ヶ所追加となります。
W・D寸法が601mm以上の場合は取付部が2ヶ所追加となります。

サイズ別ねじ止めパネル　取付ビス個数

W寸法＼D寸法	75～399mm	400～600mm	601～1000mm
75～ 399mm	4ケ	6ケ	8ケ
400～ 600mm	6ケ	8ケ	10ケ
601～1000mm	8ケ	10ケ	12ケ

FCWS SERIES 開閉式フリーサイズボックス

■ カスタム製品（穴加工・インクジェット印刷・表面シート製作）についてはP15－1～63をご覧下さい。
■ カスタム製品のリピート注文品は5%割引致します。

■ 幅（W）は150～400mm、奥行き（D）は150～600mmまで1mm単位で自由に指定できるフリーサイズボックスです。
■ 高さ（H）寸法は50、63、75、100、125、150mmの6種から選択出来ます。
■ お客様オリジナルサイズのコントロールボックスが1台から製作出来ます。

50mmピッチのサイズで標準品をご用意しております。

■ サイズにより標準品「FCWシリーズ」に取扱いのあるものがございます。
同サイズの場合、FCWシリーズでご注文いただいたほうが安価になります。
詳しくはFCWシリーズP7－16の表をご覧下さい。

付属ビス：ナベM4×15三価クロメート×16
ナベM3×5三価クロメート×2または×3
皿M3×5三価クロメート×2または×3
座金付M4×8三価クロメート×2または×4
座金付M4×6三価クロメート×2または×4

構成内容

No.	名　称	個　数	材　質	色 / 表面処理
1	フレーム	4	アルミ押出材 A6063S-T5	シルバーアルマイト＆クリア塗装
2	コーナーブロック	4	ABS樹脂(UL94HB)	ライトグレー・ブラック / シボ
3	コーナーキャップ	8	エラストマー	ライトグレー・ブラック / シボ
ー	ハメ込みパネル	1	アルミ板 A1100P	シルバーアルマイト
4	開閉パネル	1	アルミ板 A1100P	シルバーアルマイト
5	平面ハンドル鍵無 / 鍵付	1set	亜鉛ダイキャスト	シルバー / 塗装
6	ヒンジ	1set	亜鉛ダイキャスト	シルバー / 塗装

■ ハメ込みパネル・開閉パネルは片面保護シート付です。目立ちにくいのでご注意下さい。

型番記入方法

ご注文の際は □ 内へ 1～3 の選択項目に合った寸法や記号を記入して下さい。

ケース型番　FCWS □ - □ - □ □ □

W　D　H　ハンドル記号　色記号

例：W255、D352、H125.4で、ハンドルが鍵無し、コーナーブロックがグレー、フレームがシルバー、パネルがシルバーの場合

FCWS 255 - 352 - 125 N GS

型番目次/Photo INDEX
プラスチックケース
キャリングケース
防水・防塵樹脂ボックス
防水・防塵アルミ/ステンレスボックス
端子ボックス/防水コネクタ/ケーブルグランド
アルミサッシケース
アルミフレーム/ヒートシンクケース
メタルケース
Raspberry Piケース/Okdo ROCKケース
フリーサイズケース/フリーサイズパネル
ラックケース
棚板/ラックパネル
電池ホルダー/電池ボックス/コイン電池
アクセサリー/機構部品
カスタム製品
技術資料/各種ご案内

1 サイズ選定

下記をご参照の上、W(幅)×D(奥行き)×H(高さ)寸法を指定して下さい。

D寸法 ＼ W寸法	W(幅) 150～400mm (1mm単位)
D(奥行き) 150～600mm (1mm単位)	※D寸法が500mm以上の場合は平面ハンドル及び、ヒンジ個数が追加となります。

D寸法500mm未満の仕様

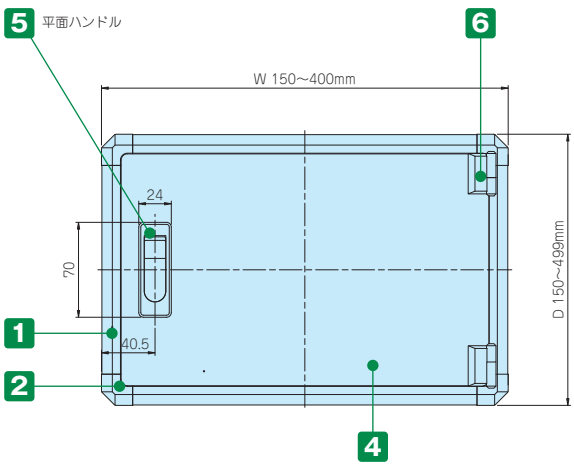

D寸法500mm以上の仕様

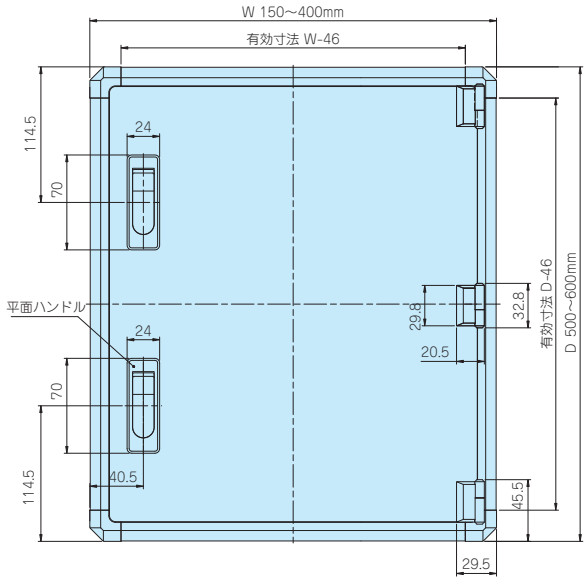

■ H(高さ) 寸法(下記6サイズから選択して下さい。)

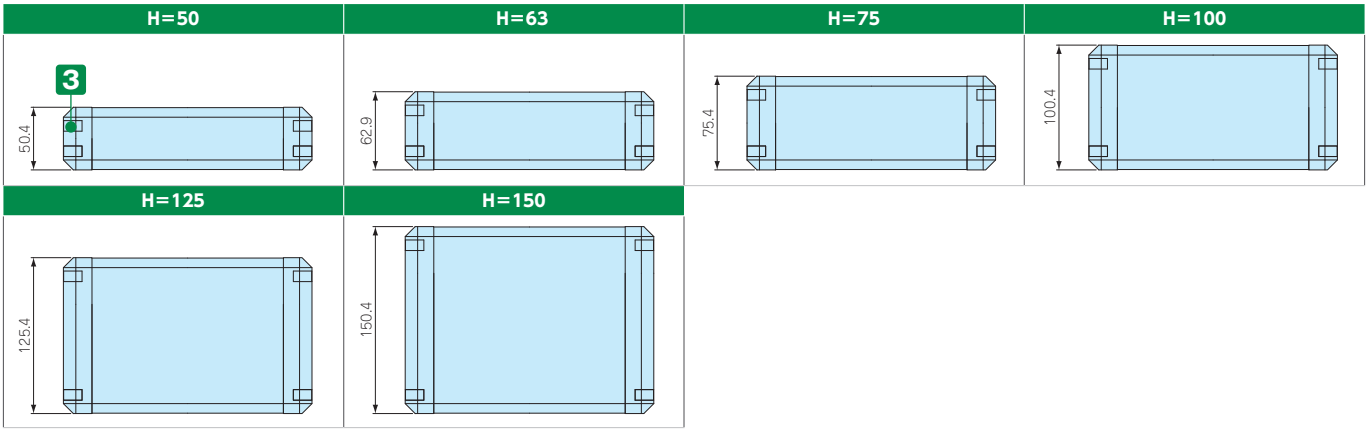

2 平面ハンドル仕様

鍵無 / 鍵付を選択して下さい。

Nタイプ 鍵無	Kタイプ 鍵付

3 カラー選定

下記2種類から記号でお選び下さい。

記号	GS	BS
色		

納　期　実働4日目発送(穴加工無し)
実働9日目発送(穴加工付)

受注日および土・日・祭日は実働日に含まれません。
納期は基準納期です。数量、追加工内容によっては変わることがございます。

価　格　標準価格表P10－71をご覧下さい。

型番目次/Photo INDEX
プラスチックケース
キャリングケース
防水・防塵樹脂ボックス
防水・防塵アルミ/ステンレスボックス
端子ボックス/防水コネクタ/ケーブルグランド
アルミサッシケース
アルミフレーム/ヒートシンクケース
メタルケース
Raspberry Piケース/Okdo ROCKケース
フリーサイズケース/フリーサイズパネル
ラックケース
棚板/ラックパネル
電池ホルダー/電池ボックス/コイン電池
アクセサリー/機構部品
カスタム製品
技術資料/各種ご案内

標準価格表（税別）

1台～3台までは同単価です。

4台以上は単価が下がります。

4台以上の場合はWEBサイトからお見積りいただけます。

FCWSシリーズのページに進み、「フリーサイズWEB見積ページ」ボタンをクリックし、価格をご確認下さい。

製作数は最大5つまで指定可能です。

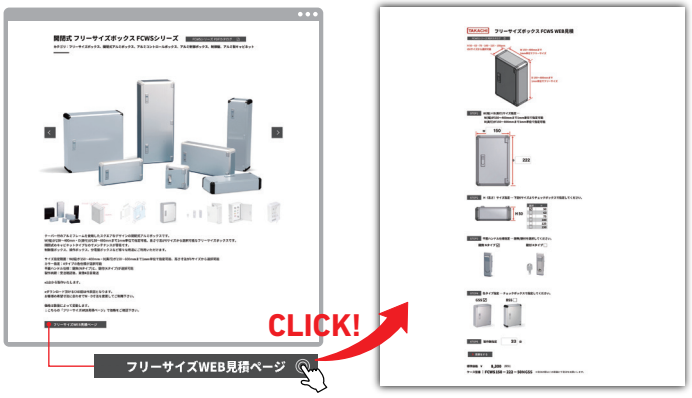

H寸法 50mm

W寸法＼D寸法	150～199	200～249	250～299	300～349	350～399	400～449	450～499	500～549	550～600
150～199	13,440	14,180	14,820	15,480	16,120	17,880	18,530	21,960	22,610
200～249	14,180	14,930	15,680	16,430	17,550	19,050	19,800	23,340	24,470
250～299	14,820	15,680	16,540	17,750	18,620	20,240	21,090	25,100	25,970
300～349	15,480	16,430	17,750	18,710	19,680	21,410	22,740	26,490	27,470
350～400	16,130	17,560	18,630	19,710	20,770	22,970	24,020	27,910	28,990

H寸法 63mm

W寸法＼D寸法	150～199	200～249	250～299	300～349	350～399	400～449	450～499	500～549	550～600
150～199	13,620	14,370	15,050	15,720	16,390	18,150	18,820	22,290	22,970
200～249	14,370	15,150	15,920	16,700	17,840	19,360	20,130	23,690	24,840
250～299	15,050	15,920	16,820	18,050	18,930	20,570	21,440	25,460	26,370
300～349	15,720	16,700	18,050	19,030	20,010	21,770	23,100	26,880	27,900
350～400	16,400	17,840	18,940	20,020	21,120	23,340	24,430	28,320	29,440

H寸法 75mm

W寸法＼D寸法	150～199	200～249	250～299	300～349	350～399	400～449	450～499	500～549	550～600
150～199	13,830	14,600	15,300	15,990	16,660	18,480	19,160	22,640	23,340
200～249	14,600	15,400	16,190	16,990	18,140	19,710	20,480	24,080	25,240
250～299	15,300	16,190	17,100	18,360	19,260	20,920	21,830	25,870	26,800
300～349	15,990	16,990	18,360	19,380	20,370	22,140	23,510	27,320	28,340
350～400	16,690	18,150	19,270	20,380	21,500	23,740	24,860	28,770	29,900

H寸法 100mm

W寸法＼D寸法	150～199	200～249	250～299	300～349	350～399	400～449	450～499	500～549	550～600
150～199	14,230	15,050	15,780	16,520	17,250	19,090	19,840	23,350	24,100
200～249	15,050	15,880	16,730	17,560	18,760	20,360	21,200	24,830	26,030
250～299	15,780	16,730	17,680	18,970	19,920	21,620	22,570	26,670	27,620
300～349	16,520	17,560	18,970	20,020	21,090	22,890	24,300	28,140	29,220
350～400	17,260	18,770	19,940	21,100	22,250	24,530	25,690	29,640	30,830

H寸法 125mm

W寸法＼D寸法	150～199	200～249	250～299	300～349	350～399	400～449	450～499	500～549	550～600
150～199	14,640	15,520	16,300	17,060	17,850	19,740	20,520	24,080	24,870
200～249	15,520	16,400	17,290	18,170	19,420	21,050	21,950	25,620	26,870
250～299	16,300	17,290	18,280	19,620	20,600	22,360	23,350	27,490	28,500
300～349	17,060	18,170	19,620	20,720	21,810	23,670	25,120	29,030	30,140
350～400	17,850	19,420	20,630	21,830	23,050	25,370	26,570	30,570	31,790

H寸法 150mm

W寸法＼D寸法	150～199	200～249	250～299	300～349	350～399	400～449	450～499	500～549	550～600
150～199	15,020	15,940	16,760	17,570	18,400	20,340	21,160	24,770	25,610
200～249	15,940	16,860	17,790	18,710	20,000	21,690	22,610	26,350	27,640
250～299	16,760	17,790	18,820	20,230	21,250	23,050	24,070	28,260	29,320
300～349	17,570	18,710	20,230	21,370	22,490	24,400	25,900	29,840	30,990
350～400	18,410	20,010	21,260	22,510	23,750	26,140	27,380	31,440	32,700

※表示の価格は改定後の価格です。

型番目次/Photo INDEX
プラスチックケース
キャリングケース
防水・防塵樹脂ボックス
防水・防塵アルミ/ステンレスボックス
端子ボックス/防水コネクタ/ケーブルグランド
アルミサッシケース
アルミフレーム/ヒートシンクケース
メタルケース
Raspberry Piケース/Okdo ROCKケース
フリーサイズケース/フリーサイズパネル
ラックケース
棚板/ラックパネル
電池ホルダー/電池ボックス/コイン電池
アクセサリー/機構部品
カスタム製品
技術資料/各種ご案内

外観寸法図

■ 下記図面は代表共通図です。
各型番の詳細はホームページよりCAD図・PDF図をダウンロードしてご確認下さい。

D寸法が500mm未満はヒンジ2点止め・平面ハンドル1ヶ所です。

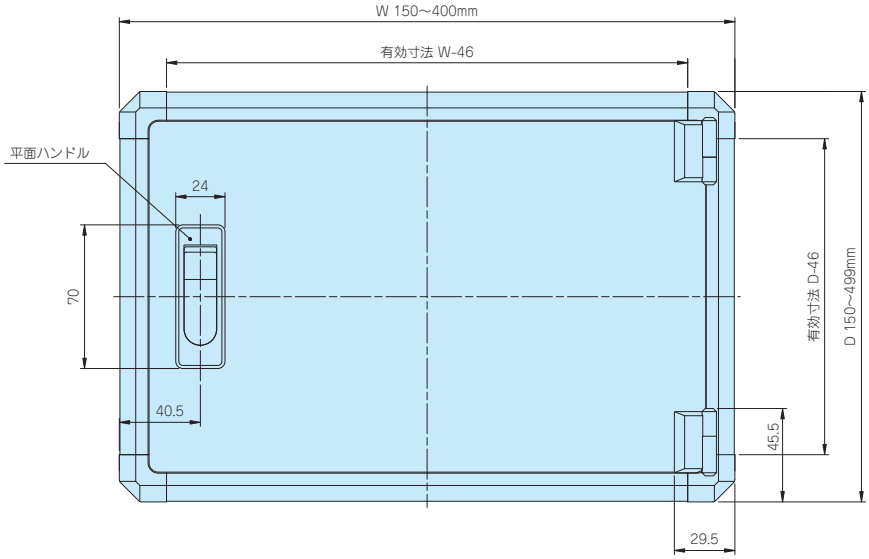

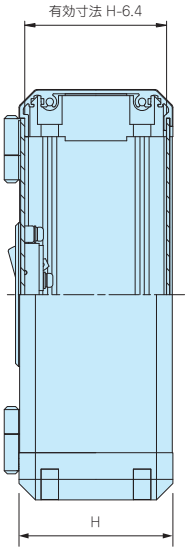

D寸法が500mm以上はヒンジ3点止め・平面ハンドル2ヶ所です。

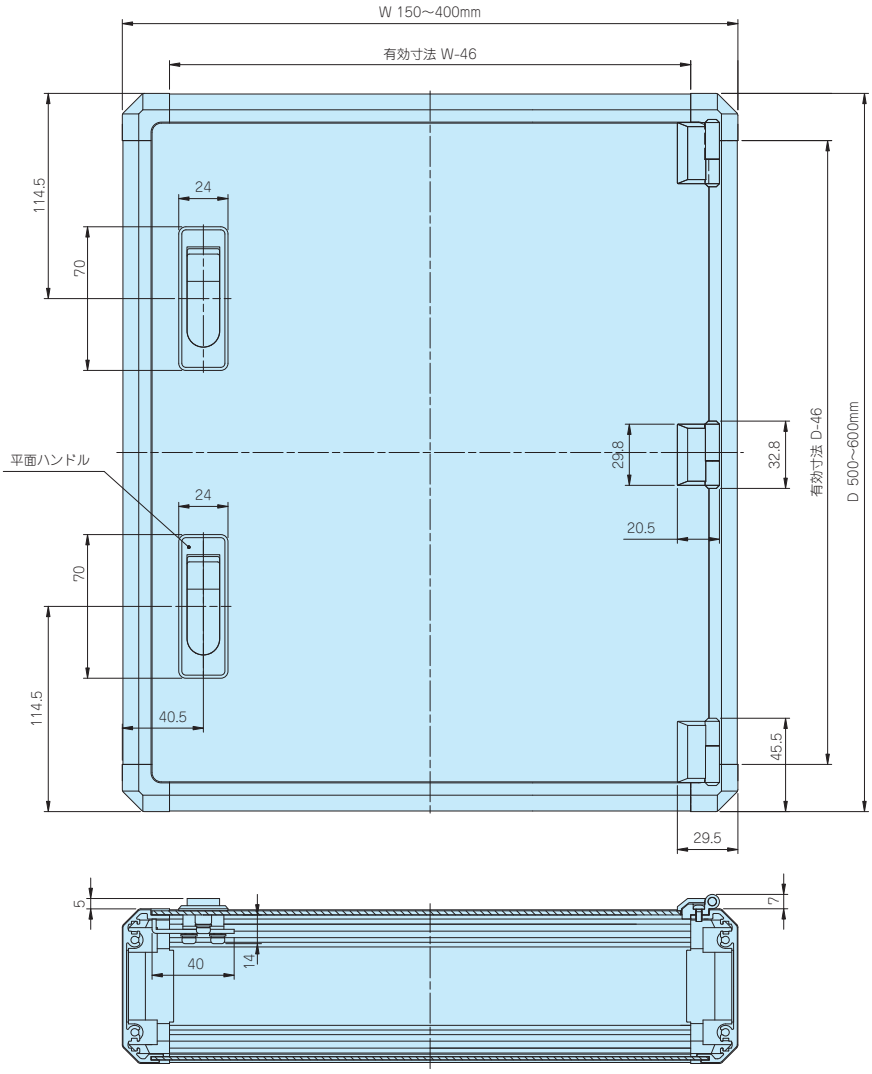

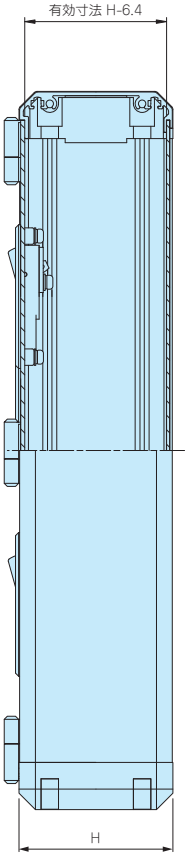

型番目次/Photo INDEX
プラスチックケース
キャリングケース
防水・防塵樹脂ボックス
防水・防塵アルミ/ステンレスボックス
端子ボックス/防水コネクタ/ケーブルグランド
アルミサッシケース
アルミフレーム/ヒートシンクケース
メタルケース
Raspberry Piケース/Okdo ROCKケース
フリーサイズケース/フリーサイズパネル
ラックケース
棚板/ラックパネル
電池ホルダー/電池ボックス/コイン電池
アクセサリー/機構部品
カスタム製品
技術資料/各種ご案内

内部有効寸法

FCS○-○-38

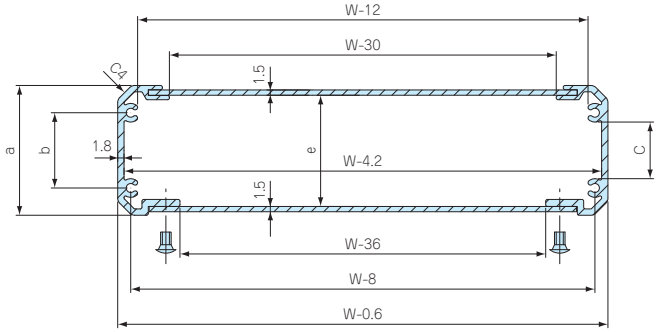

FCS○-○- 50、FCS○-○- 63、FCS○-○- 75
FCS○-○-100、FCS○-○-125、FCS○-○-150

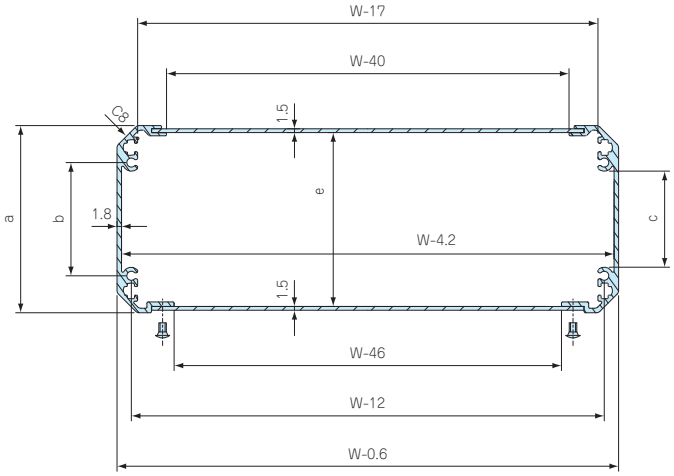

ケース高さ H	a	b	c	e
37.9	36.9	21.4	16.1	31.5
50.4	49.4	20	13.2	44
62.9	61.9	32.5	25.7	56.5
75.4	74.4	45	38.2	69
100.4	99.4	70	63.2	94
125.4	124.4	95	88.2	119
150.4	149.4	120	113.2	144

FCWS

A矢視図

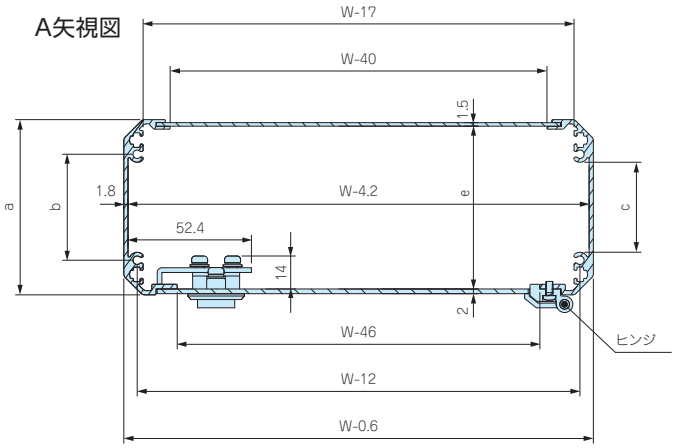

W方向図

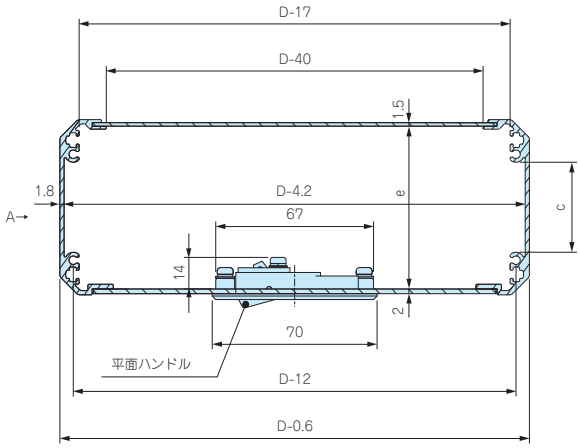

D方向図

ケース高さ H	a	b	c	e
50.4	49.4	20	13.2	44
62.9	61.9	32.5	25.7	56.5
75.4	74.4	45	38.2	69
100.4	99.4	70	63.2	94
125.4	124.4	95	88.2	119
150.4	149.4	120	113.2	144

型番目次/Photo INDEX
プラスチックケース
キャリングケース
防水・防塵樹脂ボックス
防水・防塵アルミ/ステンレスボックス
端子ボックス/防水コネクタ/ケーブルグランド
アルミサッシケース
アルミフレーム/ヒートシンクケース
メタルケース
Raspberry Piケース/Okdo ROCKケース
フリーサイズケース/フリーサイズパネル
ラックケース
棚板/ラックパネル
電池ホルダー/電池ボックス/コイン電池
アクセサリー/機構部品
カスタム製品
技術資料/各種ご案内

FCS•FCWS SERIES フリーサイズボックス

カスタム加工例

FCS•FCWSシリーズは製作サイズ範囲が広く、様々な用途にご利用いただけるボックスです。

FCSシリーズ カスタマイズ納期

穴加工のみ - 受注確認後7日目発送
穴加工+インクジェット印刷 - 受注確認後10日目発送

FCWSシリーズ カスタマイズ納期

穴加工のみ - 受注確認後9日目発送
穴加工+インクジェット印刷 - 受注確認後12日目発送

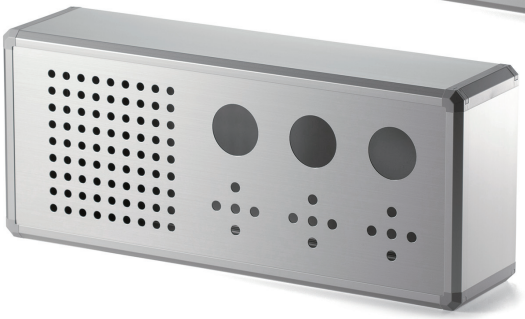

型番目次/Photo INDEX
プラスチックケース
キャリングケース
防水・防塵樹脂ボックス
防水・防塵アルミ/ステンレスボックス
端子ボックス/防水コネクタ/ケーブルグランド
アルミサッシケース
アルミフレーム/ヒートシンクケース
メタルケース
Raspberry Piケース/Okdo ROCKケース
フリーサイズケース/フリーサイズパネル
ラックケース
棚板/ラックパネル
電池ホルダー/電池ボックス/コイン電池
アクセサリー/機構部品
カスタム製品
技術資料/各種ご案内

FCS・FCWS専用シャーシ

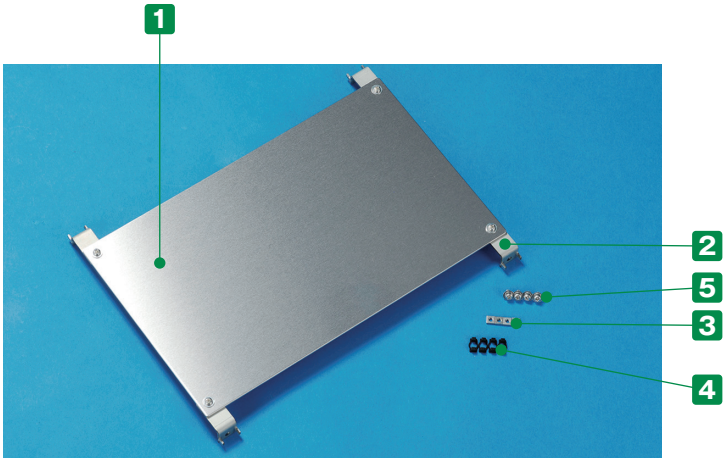

■ カスタム製品（穴加工、クリンチングスペーサー加工）についてはP15－13～16、P15－51～58をご覧下さい。
■ カスタム製品のリピート注文品は5%割引致します。

■ フリーサイズボックスの寸法に合わせ自由なサイズのシャーシが1台から製作できます。
■ 固定金具は2種類の高さがあります。
■ 取付部品の寸法に合わせ、シャーシH末尾番号1（H＝12mm）か末尾番号2（H＝22mm）を選択して下さい。
■ FCS○-○-38シリーズにはご使用いただけません。
■ ボックスW・D寸法75mmには使用いただけません。
■ 開閉パネル側にはH＝12のシャーシはご使用いただけません。

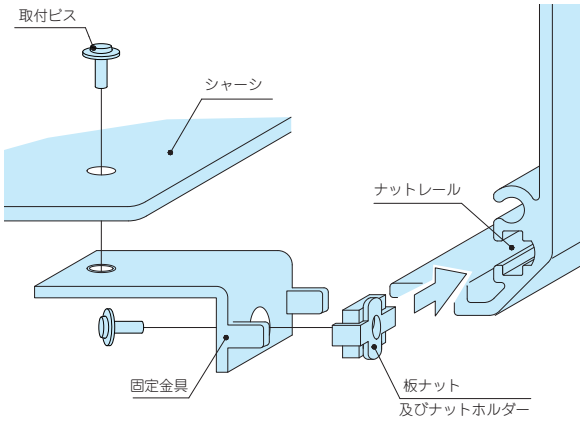

① フレームのナットレールに板ナット及びナットホルダーをスライドさせて挿入する。
② 固定金具を取付ビスで取付ける。
③ シャーシを固定金具に取付ける。

構成内容

No.	名　称	材　質	色 / 表面処理
1	シャーシ	A1050P	無処理
2	固定金具	SECC	電気亜鉛メッキ鋼板
3	板ナット	SPCC	三価クロメート
4	ナットホルダー	POM	ブラック
5	取付ビス（ナベM3×6）	鉄	三価クロメート

固定金具の選定

記号	1	2
寸法図	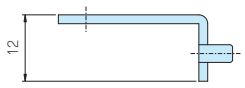	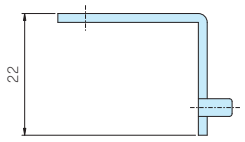

型番記入方法

ご注文の際は □ 内へ寸法や記号を記入して下さい。

シャーシ型番　FCSC □ － □ － □

ボックスW寸法　ボックスD寸法　固定金具記号

例：ボックスサイズ　W450mm、D200mm、固定金具のH寸法12mmの場合

FCSC 450 － 200 － 1

納　期　実働2日目発送（穴加工無し）
実働5日目発送（穴加工付）

受注日および土・日・祭日は実働日に含まれません。
納期は基準納期です。数量、追加工内容によっては変わることがございます。

価　格　標準価格表P10－76をご覧下さい。

型番目次/Photo INDEX
プラスチックケース
キャリングケース
防水・防塵樹脂ボックス
防水・防塵アルミ/ステンレスボックス
端子ボックス/防水コネクタ/ケーブルグランド
アルミサッシケース
アルミフレーム/ヒートシンクケース
メタルケース
Raspberry Piケース/Okdo ROCKケース
フリーサイズケース/フリーサイズパネル
ラックケース
棚板/ラックパネル
電池ホルダー/電池ボックス/コイン電池
アクセサリー/機構部品
カスタム製品
技術資料/各種ご案内

標準価格表

1台～3台までは同単価です。

4台以上は単価が下がります。

4台以上の場合はWEBサイトからお見積りいただけます。

FCSCシリーズのページに進み、「フリーサイズWEB見積ページ」ボタンをクリックし、価格をご確認下さい。

製作数は最大5つまで指定可能です。

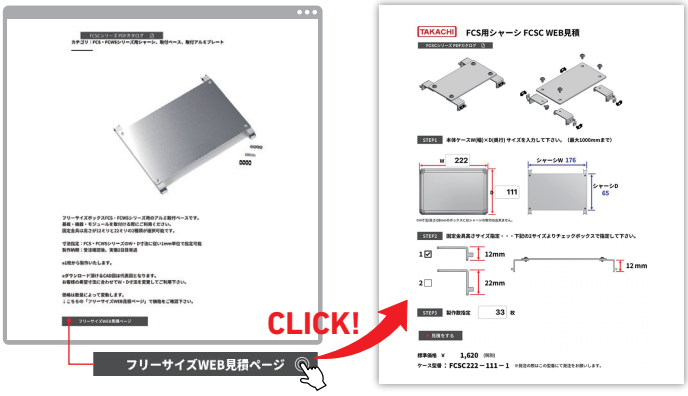

W寸法＼D寸法	76～149	150～199	200～249	250～299	300～349	350～399	400～449	450～499	500～549	550～599	600～699	700～799	800～899	900～1000
76～ 149	2,560	2,680	2,780	3,470	3,890	4,010	4,130	4,450	4,550	4,670	5,250	5,480	6,630	6,870
150～ 199	2,680	2,820	3,540	3,680	4,180	4,330	4,670	4,840	4,990	5,140	5,790	6,110	7,340	7,660
200～ 249	2,780	3,540	3,730	3,930	4,450	4,840	5,030	5,220	5,430	5,790	6,350	7,660	8,050	8,450
250～ 299	3,470	3,680	3,930	4,170	4,910	5,140	5,380	5,620	6,040	6,280	6,900	8,280	8,760	9,230
300～ 349	3,560	3,850	4,120	4,580	5,190	5,450	5,730	6,200	6,470	6,750	8,370	8,920	9,480	10,020
350～ 399	3,680	4,000	4,510	4,810	5,450	5,770	6,280	6,580	6,900	7,210	8,920	9,550	10,170	10,810
400～ 449	3,810	4,340	4,700	5,050	5,730	6,280	6,630	6,990	7,330	8,610	9,480	10,170	10,880	11,600
450～ 499	4,120	4,510	4,900	5,300	6,200	6,580	6,990	7,380	8,680	9,090	10,020	10,810	11,600	12,390
500～ 549	4,220	4,670	5,100	5,710	6,470	6,900	7,330	8,680	9,130	9,560	10,570	11,430	12,300	13,170
550～ 599	4,340	4,810	5,480	5,950	6,750	7,210	8,610	9,090	9,560	10,020	11,120	12,060	13,020	13,960
600～ 699	5,100	5,650	6,200	6,750	8,370	8,920	9,480	10,020	10,570	11,120	13,740	14,830	15,940	17,050
700～ 799	5,320	5,960	7,500	8,130	8,920	9,550	10,170	10,810	11,430	12,060	14,830	16,110	17,350	18,630
800～ 899	6,480	7,200	7,890	8,610	9,480	10,170	10,880	11,600	12,300	13,020	15,940	17,350	18,770	20,200
900～1000	6,730	7,500	8,300	9,090	10,020	10,810	11,600	12,390	13,170	13,960	17,050	18,630	20,200	21,790

※表示の価格は改定後の価格です。

外観寸法図

■ 下記図面は代表共通図です。
各型番の詳細はホームページよりCAD図・PDF図、3DCADデータをダウンロードしてご確認下さい。

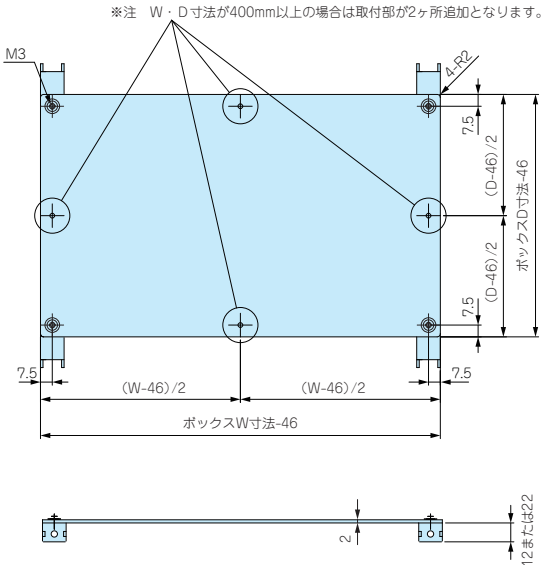

ボックスW寸法範囲	ボックスD寸法範囲	取付穴数
76～399㎜	76～399㎜	4
76～399㎜	400～1000㎜	6
400～1000㎜	76～399㎜	6
400～1000㎜	400～1000㎜	8

付属ビス　ナベ平座金付M3×6三価クロメート×8

FCK SERIES シャーシ固定金具

■ 下記図面は代表共通図です。
各型番の詳細はホームページよりCAD図・PDF図をダウンロードしてご確認下さい。

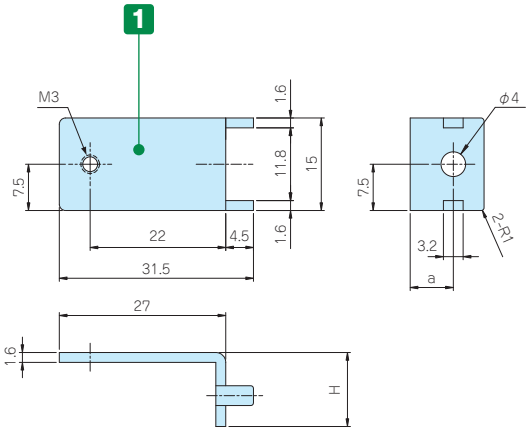

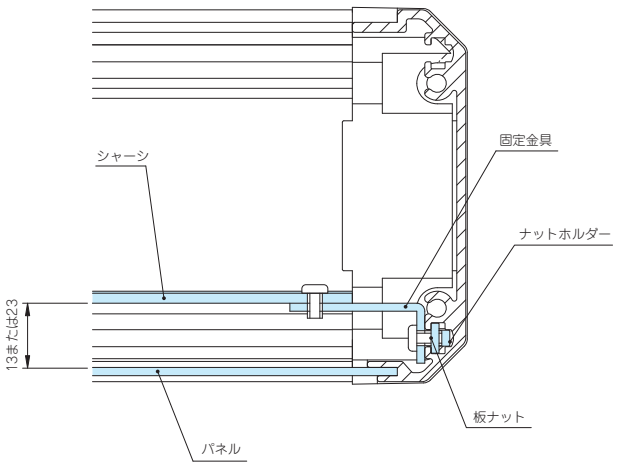

取付図

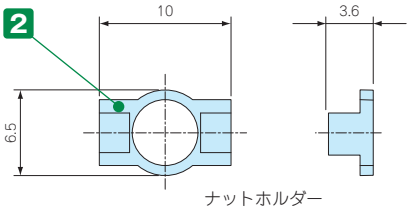

ナットホルダー

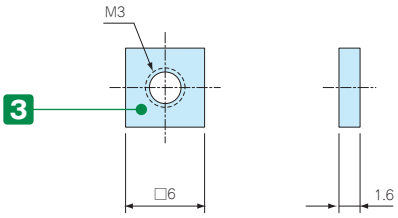

板ナット

■ 専用シャーシ以外のDINレール・基板等の取付けにご使用下さい。
■ FCK-1はパネルからシャーシ間は13mmで、FCK-2は23mmです。
■ FCS○-○-38シリーズにはご使用いただけません。

構成内容

付属ビス：ナベ平座金付M3×6三価クロメート×20

No.	名　称	材　質	色 / 表面処理
1	固定金具	SECC	電気亜鉛メッキ鋼板
2	ナットホルダー	POM	ブラック
3	板ナット	SPCC	三価クロメート

型番・寸法・標準価格

型　番	H	a	入　数	標準価格(税別) / 袋
FCK-1	12	7	10セット / 袋	1,110
FCK-2	22	17	10セット / 袋	1,130

型番目次/Photo INDEX
プラスチックケース
キャリングケース
防水・防塵樹脂ボックス
防水・防塵アルミ/ステンレスボックス
端子ボックス/防水コネクタ/ケーブルグランド
アルミサッシケース
アルミフレーム/ヒートシンクケース
メタルケース
Raspberry Piケース/Okdo ROCKケース
フリーサイズケース/フリーサイズパネル
ラックケース
棚板/ラックパネル
電池ホルダー/電池ボックス/コイン電池
アクセサリー/機構部品
カスタム製品
技術資料/各種ご案内

FCC-K SERIES シャーシ補強金具

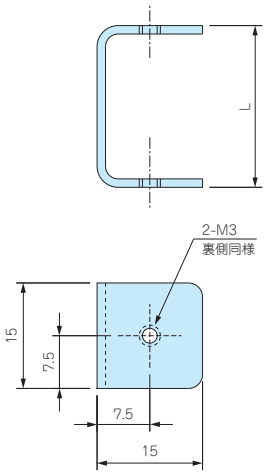

- シャーシに荷重を掛けた場合などのシャーシ中心部の補強金具としてお使い下さい。
- シャーシに取付ける場合、シャーシとパネル側に穴加工（2-φ3.5)が必要です。
- 穴加工位置を変更することで、任意の位置に変更出来ます。
- FCS○-○-38シリーズにはご使用いただけません。
- シャーシ固定金具FCK-1をご使用の場合はFCC-K-1をご利用下さい。シャーシ固定金具FCK-2をご使用の場合はFCC-K-2をご利用下さい。

シャーシ補強金具取付図

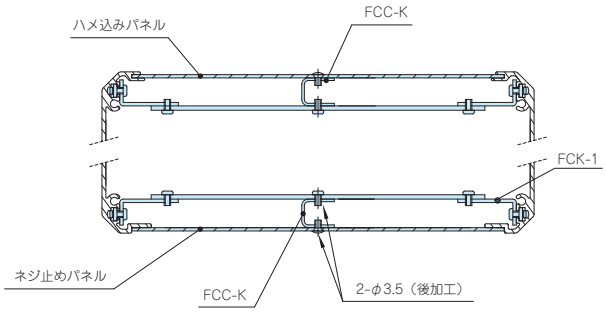

型番・寸法・標準価格

型　番	L	適用金具	入　数	標準価格(税別) / 袋
FCC-K-1	13	FCK-1	2 / 袋	470
FCC-K-2	23	FCK-2	2 / 袋	520

付属ビス：ナベ平座金付M3×6三価クロメート×2
十字穴台形ビスM3×5ニッケル・三価黒クロメート×各2

MR3-5Z ヘクサロビュラビス

- ねじ止めパネル用の座付丸皿ヘクサロビュラビスです。
- ビスにデザイン性を求める場合や取外し防止用としてご利用下さい。
- 締付け、取外しには専用ドライバーが必要です。

型番・寸法・標準価格

型　番	M	L	ヘクサロビュラ穴番号	材　質	表面処理	入　数	標準価格(税別) / 袋
MR3-5ZS	3	5	T10	鉄	ニッケルメッキ	20 / 袋	420
MR3-5ZB	3	5	T10	鉄	三価黒クロメート	20 / 袋	420

型番目次/Photo INDEX
プラスチックケース
キャリングケース
防水・防塵樹脂ボックス
防水・防塵アルミ/ステンレスボックス
端子ボックス/防水コネクタ/ケーブルグランド
アルミサッシケース
アルミフレーム/ヒートシンクケース
メタルケース
Raspberry Piケース/Okdo ROCKケース
フリーサイズケース/フリーサイズパネル
ラックケース
棚板/ラックパネル
電池ホルダー/電池ボックス/コイン電池
アクセサリー/機構部品
カスタム製品
技術資料/各種ご案内

7 アルミフレーム・ヒートシンクケース 追加工・印刷のカスタマイズ

お客様仕様のケース追加工を1個から短納期にて承ります。

図面送付 ▶ 内容確認 ▶ お見積り ▶ 受注

★受注日は実働日に含まれません。

■ 詳細の加工内容・加工方法・CADデータのご利用についてはP15−1〜63をご覧下さい。

■ 納期は基準日です。内容、数量、標準品の在庫状況によって変わることがあります。

■ カスタム製品のご質問やご相談・見積依頼は営業部までお問合わせ下さい。

穴加工のみ

通常納期 実働5日目発送

営業部 TEL：048-222-7640
FAX：048-222-7652
E-MAIL：custom@takachi-el.co.jp

インクジェット印刷

通常納期 実働8日目発送

指定色塗装

通常納期 実働18日目発送

シルク印刷（新規）

通常納期 実働12日目発送

シルク印刷（リピート）は
実働9日目発送

シルク印刷＋塗装

通常納期 実働22日目発送

アルミ板加工上の注意

■ アルミパネル（アルマイト材、アルミ板塗装）は表面に透明保護シートが貼ってあり、加工後シルク印刷など高温をかける際は剥がしてご利用下さい。
■ 板目に対して出来るだけ直角に曲げて下さい。板目に対して平行に曲げると表面の塗装にクラックが生じます。

アルミ製品のレーザー加工上の注意

■ アルミニウムは反射率が高くバリ・焦げ等の加工不良が出やすい素材です。機械の適正・条件を十分に確認した上で加工をして下さい。

シルク印刷時の注意

■ アルマイト処理をしているアルミ材にシルク印刷を行う時は、焼付け温度を90℃〜110℃、焼付け時間を25分以下に設定して下さい。
ヘアライン処理にアルマイトをしている製品は焼付け温度を70℃〜から調整し、焼付け時間を長めに設定して下さい。
高温また、焼付け時間が長過ぎますとアルマイト表面にクラックが生じます。また、2液性のインクをご使用下さい。

樹脂部品の加工時の注意

■ 加工・組立ての際は切削油・ネジロック剤は使用しないで下さい。また、表面をふき取る場合は中性洗剤を薄めたものを使用して下さい。
切削油・ネジロック・有機溶剤、酸性・アルカリ性洗剤を使用すると樹脂に亀裂が発生する場合があります。

追加工をタカチにご依頼頂ければ、お客様の加工ミスのリスクは無くなります。是非ご利用下さい。

型番目次/Photo INDEX
プラスチックケース
キャリングケース
防水・防塵樹脂ボックス
防水・防塵アルミ/ステンレスボックス
端子ボックス/防水コネクタ/ケーブルグランド
アルミサッシケース
アルミフレーム/ヒートシンクケース
メタルケース
Raspberry Piケース/Okdo ROCKケース
フリーサイズケース/フリーサイズパネル
ラックケース
棚板/ラックパネル
電池ホルダー/電池ボックス/コイン電池
アクセサリー/機構部品
カスタム製品
技術資料/各種ご案内