FCH SERIES ハンドル付コントロールボックス

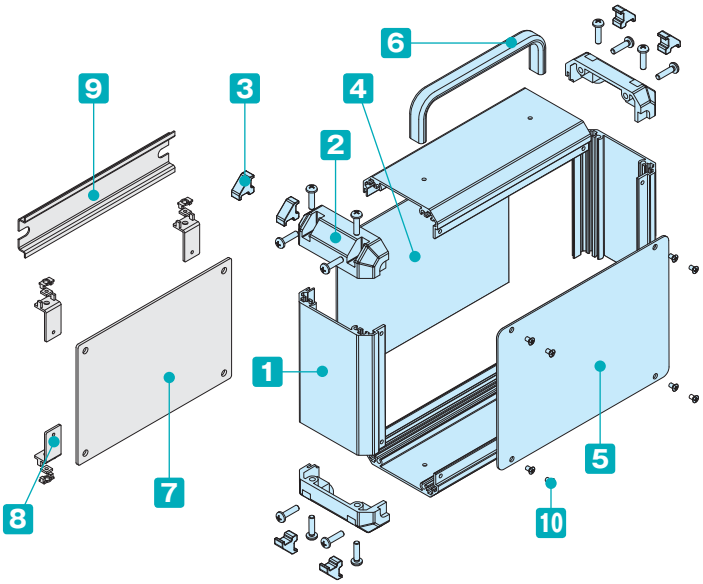

- 高さ2サイズ、幅5サイズ、奥行き5サイズの全23サイズ、46機種のアルミボックスです。
- ハンドル付で持ち運びに便利なアルミボックスです。
- ハンドルの耐荷重は30kgfです。
- フレームがアルミ押出材、コーナー部はABS樹脂製でシンプルなデザインのボックスです。
- パネル構造は片側ねじ止め、片側ハメ込みになっており、どちらもフロント面としてご使用できます。
- フレームはスライドナットが入る構造で、シャーシやDINレール等の取付けが可能です。

付属ビス：ナベM4×15三価クロメート×16
十字穴台形ビスM3×5ニッケル/三価黒クロメート×8
ナベ(SW付)M4×10三価クロメート×2

構成内容

No.	名　称	数　量	材　質	色 / 表面処理
1	フレーム	4	アルミ押出材 A6063S-T5	シルバー・ブラック / アルマイト＆クリア塗装
2	コーナーブロック	4	ABS樹脂（UL94HB）	ライトグレー・ブラック / シボ
3	コーナーキャップ	8	エラストマ	ライトグレー・ブラック / シボ
4	ハメ込みパネル	1	アルミ板 A1100P	シルバーアルマイト・ブラック / 塗装
5	ねじ止めパネル	1	アルミ板 A1100P	シルバーアルマイト・ブラック / 塗装
6	ハンドル	1	アルミ押出材 A6063S-T5	化学梨地ブラックアルマイト / 化学梨地シルバーアルマイト

■ ハメ込みパネル・ねじ止めパネルは片面保護シート付です。目立ちにくいのでご注意下さい。

オプション部品（別売）

7専用シャーシ
FCCシリーズ
P7−55〜56

8固定金具
FCKシリーズ
P7−56

9DINレール
FDRシリーズ
P7−57

10ねじ止めパネル用
ヘクサロビュラビス MR3-5Z
P14−50

型番目次/Photo INDEX
プラスチックケース
キャリングケース
防水・防塵樹脂ボックス
防水・防塵アルミ/ステンレスボックス
端子ボックス/防水コネクタ/ケーブルグランド
アルミサッシケース
アルミフレーム/ヒートシンクケース
メタルケース
Raspberry Piケース
フリーサイズケース/フリーサイズパネル
ラックケース/サブラック
棚板/ラックパネル
電池ホルダー/電池ボックス
アクセサリー/機構部品
カスタム製品
技術資料/各種ご案内

外観寸法図

■ 下記図面は代表共通図です。
各型番の詳細はホームページよりCAD図・PDF図、3DCADデータをダウンロードしてご確認下さい。

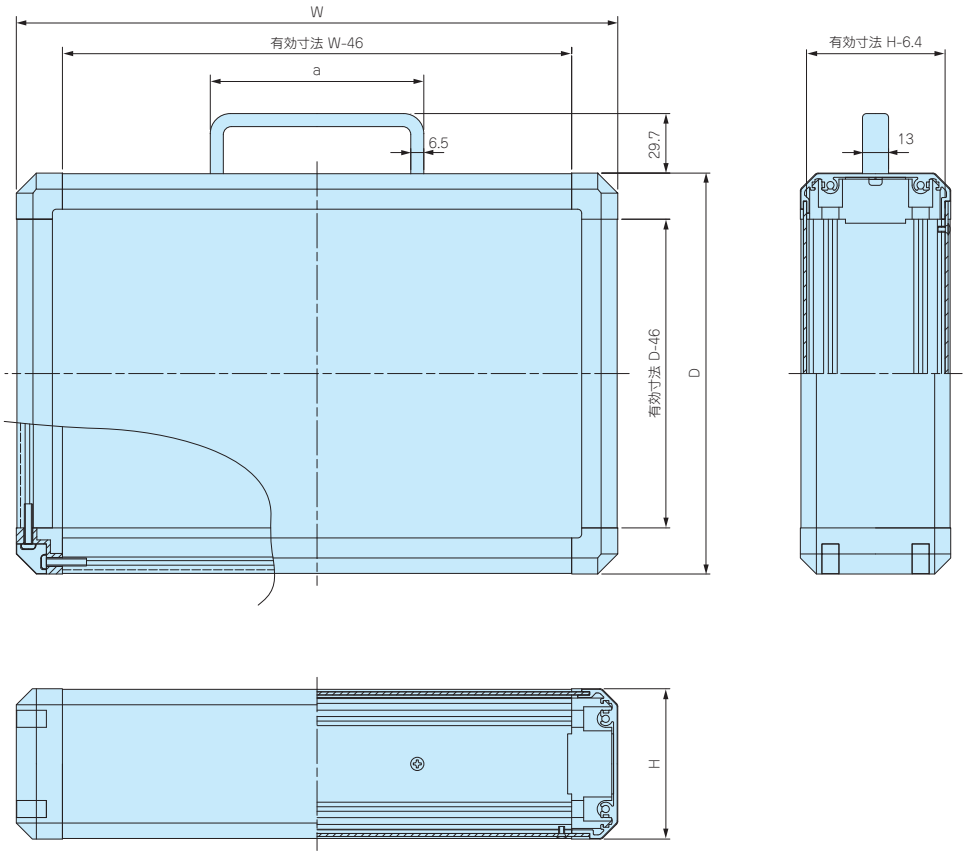

型番・寸法・標準価格

型　番		H	W	D	a	自重（kg）	標準価格（税別）	
◑ ライトグレー・シルバー(GS)	● ブラック（BB）						GSタイプ	BBタイプ
FCH 8-20-15GS	FCH 8-20-15BB	75.4	200	150	106.5	0.65	5,430	5,270
FCH 8-20-20GS	FCH 8-20-20BB	75.4	200	200	106.5	0.79	5,910	5,660
FCH 8-25-15GS	FCH 8-25-15BB	75.4	250	150	106.5	0.77	5,720	5,430
FCH 8-25-20GS	FCH 8-25-20BB	75.4	250	200	106.5	0.93	6,280	5,980
FCH 8-25-25GS	FCH 8-25-25BB	75.4	250	250	106.5	1.10	6,730	6,350
FCH 8-30-20GS	FCH 8-30-20BB	75.4	300	200	126.5	1.07	6,750	6,350
FCH 8-30-25GS	FCH 8-30-25BB	75.4	300	250	126.5	1.26	7,260	6,750
FCH 8-30-30GS	FCH 8-30-30BB	75.4	300	300	126.5	1.45	7,840	7,280
FCH 8-35-20GS	FCH 8-35-20BB	75.4	350	200	126.5	1.22	7,270	6,810
FCH 8-35-25GS	FCH 8-35-25BB	75.4	350	250	126.5	1.42	7,840	7,260
FCH 8-35-30GS	FCH 8-35-30BB	75.4	350	300	126.5	1.54	8,650	7,870
FCH 8-40-25GS	FCH 8-40-25BB	75.4	400	250	126.5	1.49	8,570	7,880
FCH 8-40-30GS	FCH 8-40-30BB	75.4	400	300	126.5	1.81	9,500	8,580
FCH 8-40-40GS	FCH 8-40-40BB	75.4	400	400	126.5	2.27	11,740	10,350
FCH10-30-20GS	FCH10-30-20BB	100.4	300	200	126.5	1.19	7,160	7,020
FCH10-30-25GS	FCH10-30-25BB	100.4	300	250	126.5	1.39	7,710	7,430
FCH10-30-30GS	FCH10-30-30BB	100.4	300	300	126.5	1.60	8,430	8,010
FCH10-35-20GS	FCH10-35-20BB	100.4	350	200	126.5	1.35	7,730	7,540
FCH10-35-25GS	FCH10-35-25BB	100.4	350	250	126.5	1.57	8,330	8,010
FCH10-35-30GS	FCH10-35-30BB	100.4	350	300	126.5	1.80	9,160	8,640
FCH10-40-25GS	FCH10-40-25BB	100.4	400	250	126.5	1.75	9,090	8,680
FCH10-40-30GS	FCH10-40-30BB	100.4	400	300	126.5	1.99	10,050	9,390
FCH10-40-40GS	FCH10-40-40BB	100.4	400	400	126.5	2.48	12,390	11,270

内部有効寸法

FC4シリーズ

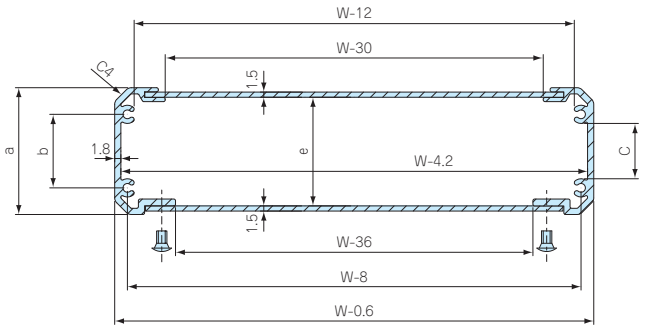

FC5・FC6・FC8・FC10・FC13・FC15・FCHシリーズ

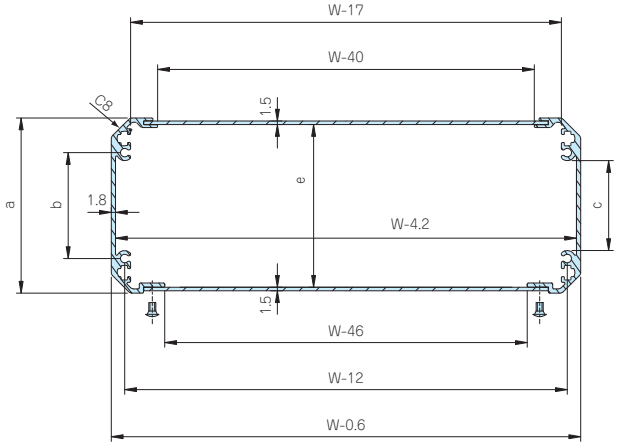

FCWシリーズ

A矢視図

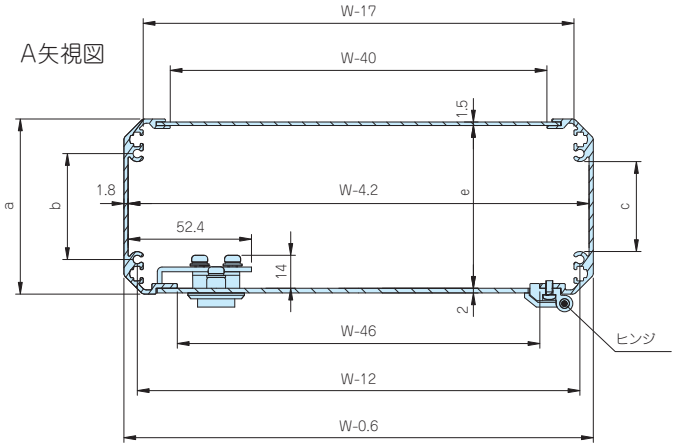

W方向図

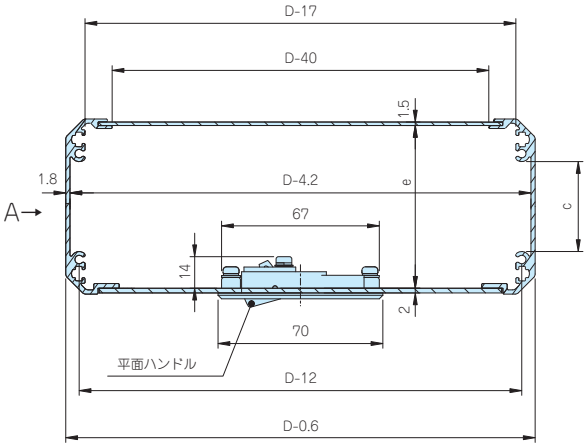

D方向図

ケース高さ H	a	b	c	e
37.9	36.9	21.4	16.1	31.5
50.4	49.4	20	13.2	44
62.9	61.9	32.5	25.7	56.5
75.4	74.4	45	38.2	69
100.4	99.4	70	63.2	94
125.4	124.4	95	88.2	119
150.4	149.4	120	113.2	144

型番目次/Photo INDEX
プラスチックケース
キャリングケース
防水・防塵樹脂ボックス
防水・防塵アルミ/ステンレスボックス
端子ボックス/防水コネクタ/ケーブルグランド
アルミサッシケース
アルミフレーム/ヒートシンクケース
メタルケース
Raspberry Piケース
フリーサイズケース/フリーサイズパネル
ラックケース/サブラック
棚板/ラックパネル
電池ホルダー/電池ボックス
アクセサリー/機構部品
カスタム製品
技術資料/各種ご案内

FC-BK SERIES　コーナーキャップ

■ FC・FCW・FCHシリーズ用コーナーキャップの交換用としてご使用下さい。

FC-BK-S□(FC□4シリーズ)

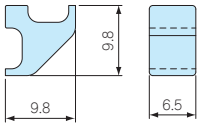

FC-BK-□(FC□-4シリーズ以外)

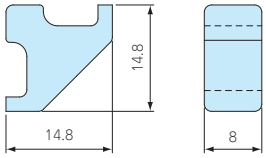

型　番	材　質	色	入　数	標準価格(税別) / 袋
FC-BK-SG	エラストマ	ライトグレー	4 / 袋	190
FC-BK-SB	エラストマ	ブラック	4 / 袋	190
FC-BK-G	エラストマ	ライトグレー	4 / 袋	200
FC-BK-B	エラストマ	ブラック	4 / 袋	200

※標準価格は目安の販売価格となります。

FW-2S　開閉ヒンジ

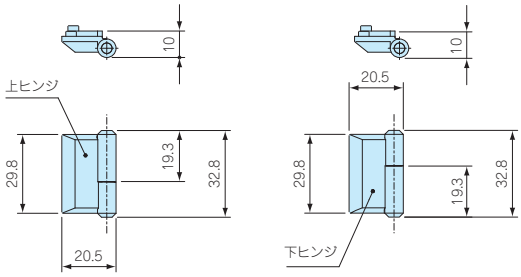

型　番	材　質	色 / 表面処理	入　数	標準価格(税別) / 袋
FW-2S	亜鉛ダイキャスト	シルバー / 塗装	上下各1 / 袋	1,110

※標準価格は目安の販売価格となります。

PH-88 SERIES　平面ハンドル

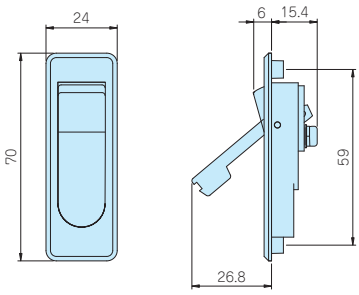

鍵無タイプ

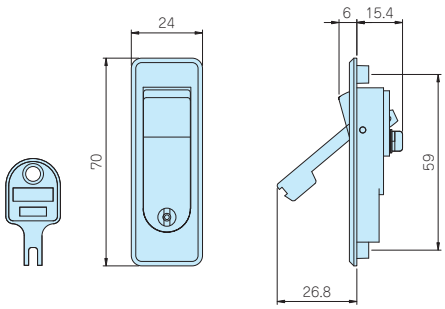

鍵付タイプ

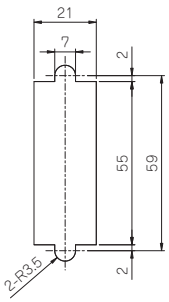

パネルカット寸法

型　番	鍵	材　質	色 / 表面処理	標準価格(税別)
PH-88A-2S	鍵無	亜鉛ダイキャスト	シルバー / 塗装	▲1,890
PH-88　-2S	鍵付	亜鉛ダイキャスト	シルバー / 塗装	▲2,110

▲は値上げした製品です。※標準価格は目安の販売価格となります。

型番目次/Photo INDEX
プラスチックケース
キャリングケース
防水・防塵樹脂ボックス
防水・防塵アルミ/ステンレスボックス
端子ボックス/防水コネクタ/ケーブルグランド
アルミサッシケース
アルミフレーム/ヒートシンクケース
メタルケース
Raspberry Piケース
フリーサイズケース/フリーサイズパネル
ラックケース/サブラック
棚板/ラックパネル
電池ホルダー/電池ボックス
アクセサリー/機構部品
カスタム製品
技術資料/各種ご案内

FCC SERIES　FC•FCW•FCH専用シャーシ

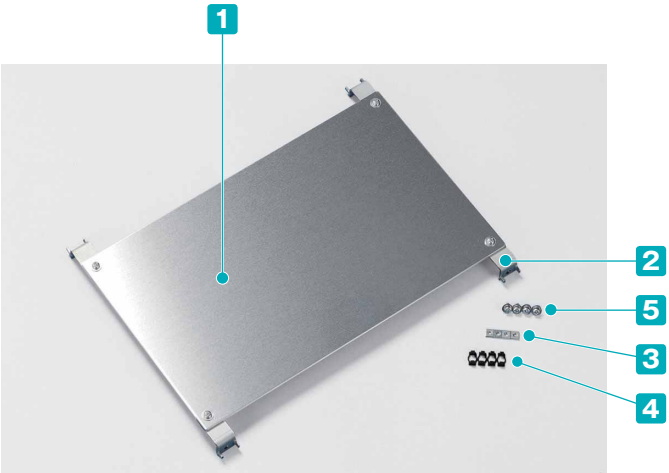

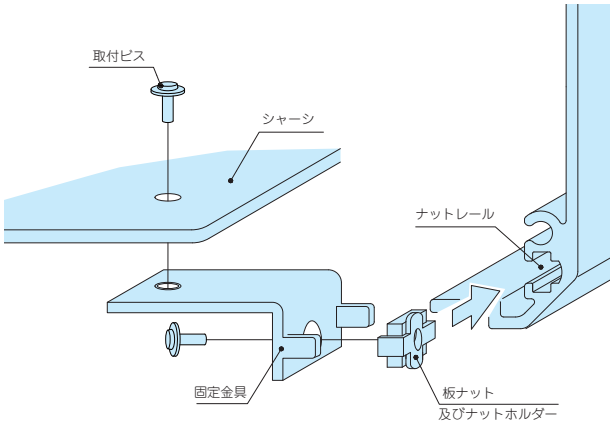

①フレームのナットレールに板ナット及びナットホルダーをスライドさせて挿入する。
②固定金具を取付ビスで取付ける。
③シャーシを固定金具に取付ける。

■ 固定金具は高さが12ミリと22ミリの2種類あり、内部を広く使いたい場合は12ミリをご利用下さい。
■ 開閉パネルとシャーシを併用したい場合は22ミリをご使用下さい。
（高さ12ミリ用では開閉パネル側にシャーシは取付けできません。）
■ FC4シリーズにはご使用いただけません。
■ 固定金具は付属しておりますので別途FCK固定金具を購入する必要はありません。

構成内容

No.	名　称	材　質	色 / 表面処理
1	シャーシ	A1050P	無処理
2	固定金具	SECC	ジンコート21
3	板ナット	SPCC	三価クロメート
4	ナットホルダー	POM	ブラック
5	取付ビス（ナベM3×6）	鉄	三価クロメート

適用サイズ100×100mm～350×300mm

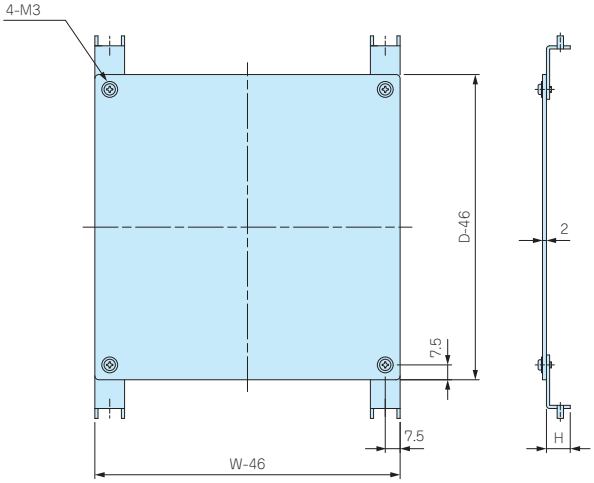

適用サイズ400・500・600mm×200・250・300mm

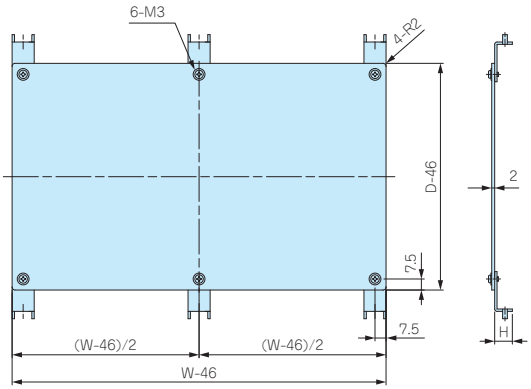

型番・寸法・標準価格　付属ビス：ナベ平座金付M3×6三価クロメート×8

型　番	H	ケースW×D/D×W	標準価格（税別）	型　番	H	ケースW×D/D×W	標準価格（税別）
FCC10-10-1	12	100×100	960	FCC10-10-2	22	100×100	960
FCC15-10-1	12	150×100	990	FCC15-10-2	22	150×100	990
FCC15-15-1	12	150×150	1,090	FCC15-15-2	22	150×150	1,090
FCC20-10-1	12	200×100	1,030	FCC20-10-2	22	200×100	1,030
FCC20-15-1	12	200×150	1,180	FCC20-15-2	22	200×150	1,180
FCC20-20-1	12	200×200	1,310	FCC20-20-2	22	200×200	1,310
FCC25-15-1	12	250×150	1,220	FCC25-15-2	22	250×150	1,220
FCC25-20-1	12	250×200	1,390	FCC25-20-2	22	250×200	1,390
FCC25-25-1	12	250×250	1,550	FCC25-25-2	22	250×250	1,550
FCC30-15-1	12	300×150	1,360	FCC30-15-2	22	300×150	1,360
FCC30-20-1	12	300×200	1,560	FCC30-20-2	22	300×200	1,560
FCC30-25-1	12	300×250	1,770	FCC30-25-2	22	300×250	1,770
FCC30-30-1	12	300×300	2,040	FCC30-30-2	22	300×300	2,040
FCC35-20-1	12	350×200	1,770	FCC35-20-2	22	350×200	1,770
FCC35-25-1	12	350×250	1,920	FCC35-25-2	22	350×250	1,920
FCC35-30-1	12	350×300	2,180	FCC35-30-2	22	350×300	2,180

型番・寸法・標準価格　付属ビス：ナベ平座金付M3×6三価クロメート×12

型　番	H	ケースW×D/D×W	標準価格（税別）	型　番	H	ケースW×D/D×W	標準価格（税別）
FCC40-20-1	12	400×200	2,120	FCC40-20-2	22	400×200	2,120
FCC40-25-1	12	400×250	2,320	FCC40-25-2	22	400×250	2,320
FCC40-30-1	12	400×300	2,630	FCC40-30-2	22	400×300	2,630
FCC50-25-1	12	500×250	2,690	FCC50-25-2	22	500×250	2,690
FCC50-30-1	12	500×300	3,020	FCC50-30-2	22	500×300	3,020
FCC60-30-1	12	600×300	3,730	FCC60-30-2	22	600×300	3,730

■ 上記図面は代表共通図です。
各型番の詳細はホームページよりCAD図・PDF図、3DCADデータをダウンロードしてご確認下さい。

型番目次/Photo INDEX
プラスチックケース
キャリングケース
防水・防塵樹脂ボックス
防水・防塵アルミ/ステンレスボックス
端子ボックス/防水コネクタ/ケーブルグランド
アルミサッシケース
アルミフレーム/ヒートシンクケース
メタルケース
Raspberry Piケース
フリーサイズケース/フリーサイズパネル
ラックケース/サブラック
棚板/ラックパネル
電池ホルダー/電池ボックス
アクセサリー/機構部品
カスタム製品
技術資料/各種ご案内

適用サイズ400・500・600mm×400mm

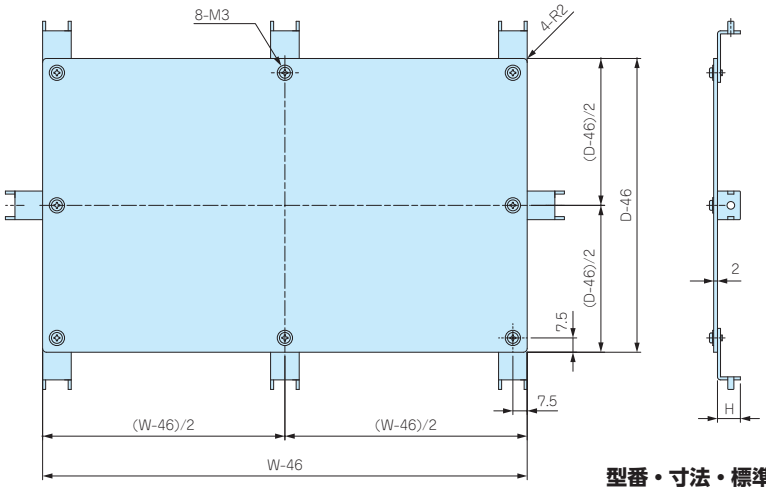

型番・寸法・標準価格　　付属ビス：ナベ平座金付M3×6三価クロメート×16

型　番	H	ケースW×D /D×W	標準価格 (税別)	型　番	H	ケースW×D /D×W	標準価格 (税別)
FCC40-40-1	12	400×400	3,500	FCC40-40-2	22	400×400	3,500
FCC50-40-1	12	500×400	4,240	FCC50-40-2	22	500×400	4,240
FCC60-40-1	12	600×400	5,050	FCC60-40-2	22	600×400	5,050

FCK SERIES　FC•FCW•FCH用シャーシ固定金具

■ 下記図面は代表共通図です。
各型番の詳細はホームページよりCAD図・PDF図をダウンロードしてご確認下さい。

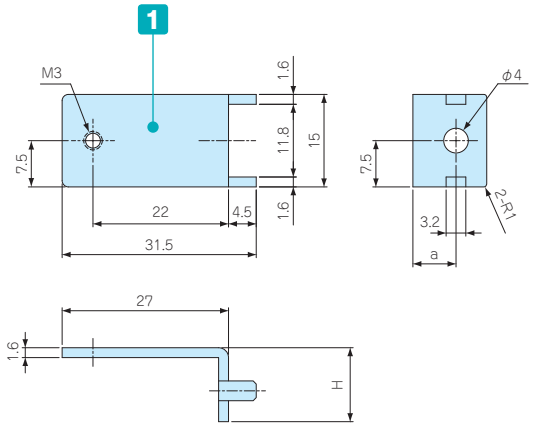

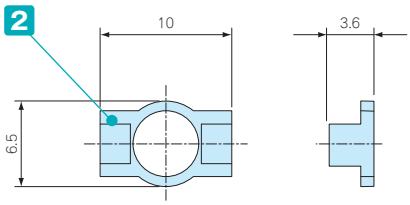

ナットホルダー

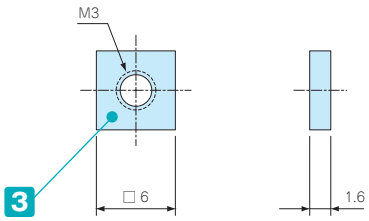

板ナット

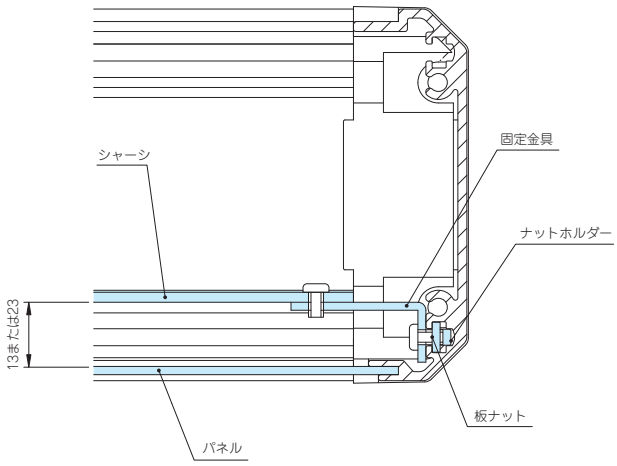

取付図

■ 専用シャーシ以外のDINレール・基板等の取付けにご使用下さい。
■ FCK-1はパネルからシャーシ間が13mmで、FCK-2は23mmです。
■ FC4シリーズにはご使用いただけません。

構成内容　　付属ビス：ナベ平座金付M3×6三価クロメート×20

No.	名　称	材　質	色 / 表面処理
1	固定金具	SECC	ジンコート21
2	ナットホルダー	POM	ブラック
3	板ナット	SPCC	三価クロメート

型番・寸法・標準価格

型　番	H	a	入　数	標準価格(税別) / 袋
FCK-1	12	7	10セット / 袋	1,110
FCK-2	22	17	10セット / 袋	1,130

型番目次/Photo INDEX
プラスチックケース
キャリングケース
防水・防塵樹脂ボックス
防水・防塵アルミ/ステンレスボックス
端子ボックス/防水コネクタ/ケーブルグランド
アルミサッシケース
アルミフレーム/ヒートシンクケース
メタルケース
Raspberry Piケース
フリーサイズケース/フリーサイズパネル
ラックケース/サブラック
棚板/ラックパネル
電池ホルダー/電池ボックス
アクセサリー/機構部品
カスタム製品
技術資料/各種ご案内

FZ-3 スライドナット

■ FC･FCW･FCHシリーズ専用のオプション装着用固定ナットです。

■ 詳細はホームページよりCAD図・PDF図をダウンロードしてご確認下さい。

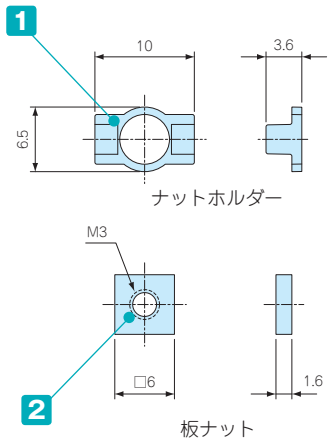

組込図

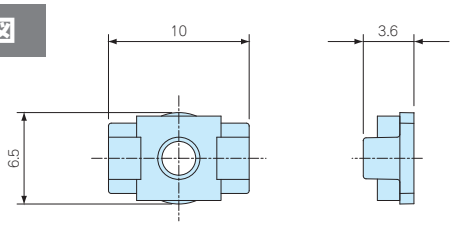

■ ホルダーの側面より板ナットをスライドさせて組み込んで下さい。

■ FC4シリーズにはご使用いただけません。

構成内容

No.	名　称	材　質	色 / 表面処理
1	ナットホルダー	POM	ブラック
2	板ナット	SPCC	三価クロメート

型番・標準価格

型　番	仕　様	入　数	標準価格(税別) / 袋
FZ-3	M3	10セット / 袋	350

FDR SERIES FCシリーズ用DINレール

■ 下記図面は代表共通図です。
各型番の詳細はホームページよりCAD図・PDF図をダウンロードしてご確認下さい。

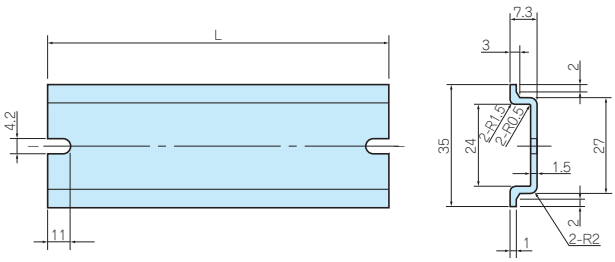

■ 取付けには固定金具(FCKシリーズ)が必要です。
固定金具についてはP7－56をご覧下さい。

■ FC4シリーズにはご使用いただけません。

構成内容

材　質	色 / 表面処理
A6063S-T5	シルバーアルマイト

型番・寸法・標準価格

型　番	L	対応ボックス寸法	標準価格(税別)
FDR- 50	50	100	150
FDR-100	100	150	160
FDR-150	150	200	210
FDR-205	205	250	260
FDR-249	249	300	290
FDR-300	300	350	310
FDR-350	350	400	370
FDR-450	450	500	420
FDR-550	550	600	520

型番目次/Photo INDEX
プラスチックケース
キャリングケース
防水・防塵樹脂ボックス
防水・防塵アルミ/ステンレスボックス
端子ボックス/防水コネクタ/ケーブルグランド
アルミサッシケース
アルミフレーム/ヒートシンクケース
メタルケース
Raspberry Piケース
フリーサイズケース/フリーサイズパネル
ラックケース/サブラック
棚板/ラックパネル
電池ホルダー/電池ボックス
アクセサリー/機構部品
カスタム製品
技術資料/各種ご案内

BH SERIES アルミ丸棒取手

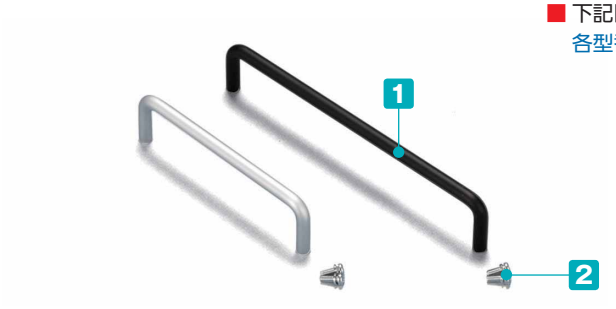

■ 下記図面は代表共通図です。
各型番の詳細はホームページよりCAD図・PDF図をダウンロードしてご確認下さい。

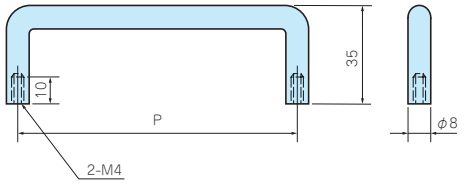

■ FCシリーズに合わせた化学梨地アルマイトです。
■ 取付けの際は穴加工が必要です。

テクニカルデータ
許容荷重：30kgf

構成内容

No.	名　称	個　数	材　質	色 / 表面処理
1	取手	1	A5056S	シルバーアルマイト・ブラックアルマイト
2	取付ビス（ナベSW付M4×10）	2	鉄	三価クロメート

型番・寸法・標準価格

型　番		P	入　数	標準価格（税別）/ 袋	
● 化学梨地 シルバーアルマイト（K）	● 化学梨地 ブラックアルマイト（B）			シルバー アルマイト（K）	ブラック アルマイト（B）
BH-100K	BH-100B	100	2セット / 袋	910	950
BH-120K	BH-120B	120	2セット / 袋	1,010	1,090
BH-150K	BH-150B	150	2セット / 袋	1,140	1,210
BH-180K	BH-180B	180	2セット / 袋	1,190	1260

OH SERIES アルミ取手

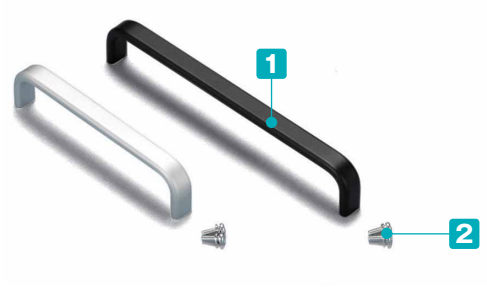

■ 下記図面は代表共通図です。
各型番の詳細はホームページよりCAD図・PDF図をダウンロードしてご確認下さい。

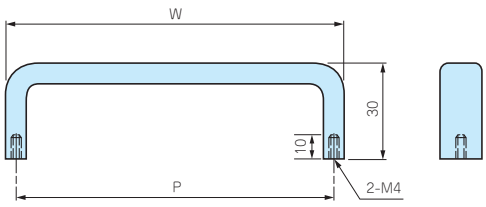

テクニカルデータ
許容荷重：30kgf

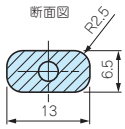

構成内容

No.	名　称	個　数	材　質	色 / 表面処理
1	取手	1	A6063S-T5	シルバーアルマイト・ブラックアルマイト
2	取付ビス（ナベSW付M4×10）	2	鉄	三価クロメート

型番・寸法・標準価格

型　番		P	W	入　数	標準価格（税別）/ 袋	
● 化学梨地 シルバーアルマイト（K）	● 化学梨地 ブラックアルマイト（B）				シルバー アルマイト（K）	ブラック アルマイト（B）
OH-100K	OH-100B	100	106.5	2セット / 袋	1,130	1,140
OH-120K	OH-120B	120	126.5	2セット / 袋	1,200	1,220
OH-140K	OH-140B	140	146.5	2セット / 袋	1,300	1,310
OH-170K	OH-170B	170	176.5	2セット / 袋	1,440	1,450

型番目次/Photo INDEX
プラスチックケース
キャリングケース
防水・防塵樹脂ボックス
防水・防塵アルミ/ステンレスボックス
端子ボックス/防水コネクタ/ケーブルグランド
アルミサッシケース
アルミフレーム/ヒートシンクケース
メタルケース
Raspberry Piケース
フリーサイズケース/フリーサイズパネル
ラックケース/サブラック
棚板/ラックパネル
電池ホルダー/電池ボックス
アクセサリー/機構部品
カスタム製品
技術資料/各種ご案内

FCS SERIES フリーサイズボックス

■ 幅（W）と奥行き（D）寸法が75～1000mmまで1mm単位で自由に指定可能なフリーサイズボックスです。高さ（H）寸法は38、50、63、75、100、125、150mmの7種類から選択出来ます。

■ お客様オリジナルサイズのコントロールボックスが1台から製作出来ます。

■ サイズにより標準品「FCシリーズ」に取扱いのあるものがございます。同サイズの場合、FCシリーズでご注文いただいたほうが安価になります。
詳しくはFCシリーズP7－45～46の表をご覧下さい。

■ オプションでサスペンションアームをご用意しております。
詳細仕様はP14－25～26をご覧下さい。

付属ビス：ナベM4×15三価クロメート×16、H=38のみナベM3×15三価クロメート×16
十字穴台形ビスM3×5ニッケル/三価黒クロメート×8または×12

構成内容

No.	名　称	個　数	材　質	色 / 表面処理
1	フレーム	4	アルミ押出材 A6063S-T5	シルバー・ブラック / アルマイト＆クリア塗装
2	コーナーブロック	4	ABS樹脂(UL94HB)	ライトグレー・ブラック / シボ
3	コーナーキャップ	8	エラストマ	ライトグレー・ブラック / シボ
4	ハメ込みパネル	1	アルミ板 A1100P	シルバーアルマイト・ブラック / 塗装
–	ねじ止めパネル	1	アルミ板 A1100P	シルバーアルマイト・ブラック / 塗装

■ ハメ込みパネル・ねじ止めパネルは片面保護シート付です。目立ちにくいのでご注意下さい。

型番記入方法

ご注文の際は □ 内へ 1～2 の選択項目に合った寸法や記号を記入して下さい。

ボックス型番　FCS □ - □ - □ □

W　D　H　色記号

例：W770、D550、H75.4で、コーナーブロックがグレー、フレーム / パネルがシルバーの場合

FCS 770 - 550 - 75 GS

1 サイズ選定

下記をご参照の上、W(幅)×D(奥行き)×H(高さ)寸法を指定して下さい。

■ W(幅)・D(奥行き) 寸法

W寸法 / D寸法	W(幅) 75～1000mm (1mm単位)
D(奥行き) 75～1000mm (1mm単位)	

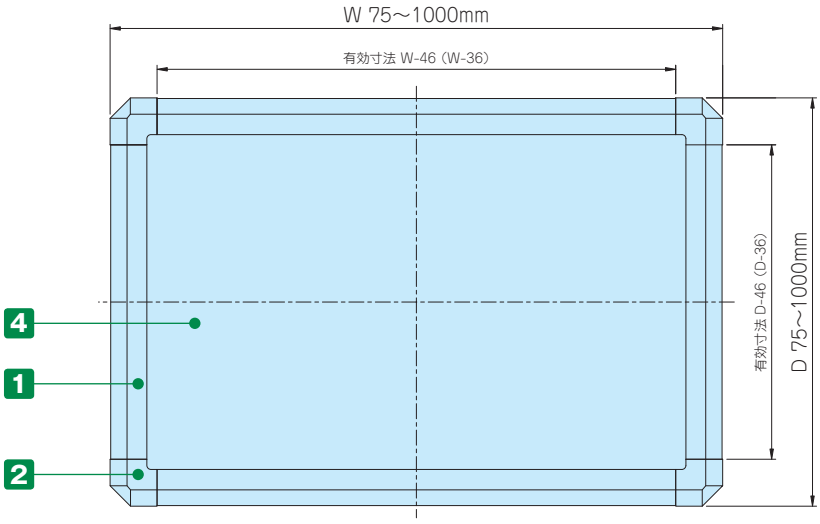

■ ( )の数字はH寸法38mmの値です。

■ H(高さ) 寸法(下記7サイズから選択して下さい。)

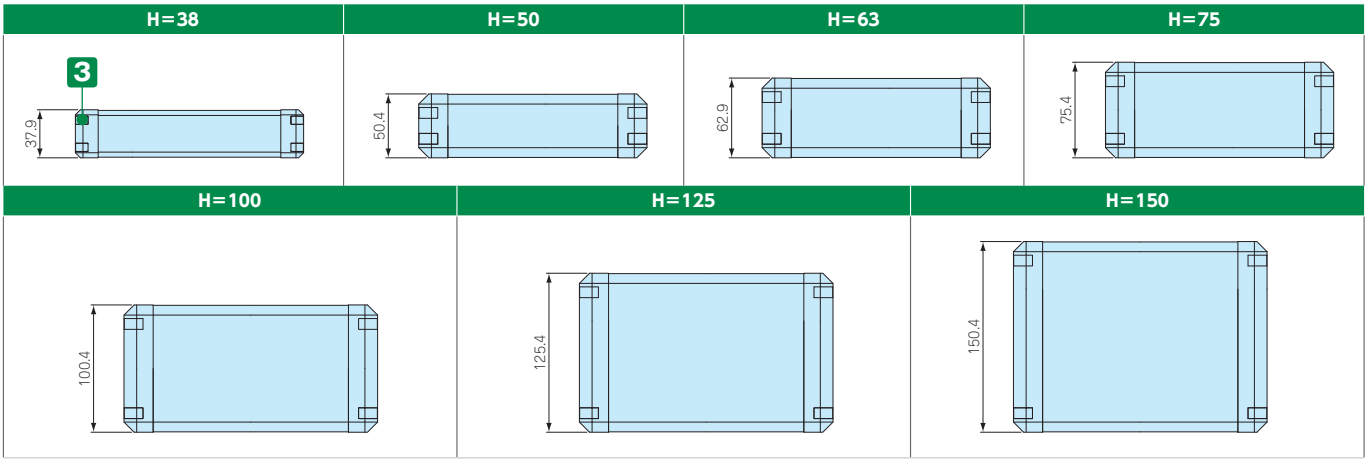

2 カラー選定

下記4種類から記号でお選び下さい。

記号	GS	BS	BX	BB
色				

納　期

実働2日目発送(穴加工無し)
実働7日目発送(穴加工付)

受注日および土・日・祭日は実働日に含まれません。
納期は基準納期です。数量、追加工内容によっては変わることがございます。

価　格

標準価格表P10－65～66をご覧下さい。

型番目次/Photo INDEX
プラスチックケース
キャリングケース
防水・防塵樹脂ボックス
防水・防塵アルミ/ステンレスボックス
端子ボックス/防水コネクタ/ケーブルグランド
アルミサッシケース
アルミフレーム/ヒートシンクケース
メタルケース
Raspberry Piケース
フリーサイズケース/フリーサイズパネル
ラックケース/サブラック
棚板/ラックパネル
電池ホルダー/電池ボックス
アクセサリー/機構部品
カスタム製品
技術資料/各種ご案内

標準価格表（税別）

1台～3台までは同単価です。

4台以上は単価が下がります。
4台以上の場合はWEBサイトからお見積りいただけます。
FCSシリーズのページに進み、「フリーサイズWEB見積ページ」ボタンをクリックし、価格をご確認下さい。

H寸法 38mm

W寸法 ＼ D寸法	75～149	150～199	200～249	250～299	300～349	350～399	400～449	450～499	500～549	550～599	600～699	700～799	800～899	900～1000
75～ 149	6,680	7,090	7,500	8,000	8,400	8,810	10,370	11,140	11,550	11,950	13,130	13,960	15,140	15,950
150～ 199	7,090	7,600	8,190	8,700	9,200	9,710	11,720	12,220	12,730	13,230	14,600	15,610	16,980	18,010
200～ 249	7,500	8,190	8,800	9,390	9,990	10,960	12,710	13,310	13,910	14,870	16,070	17,630	18,830	21,310
250～ 299	8,000	8,700	9,390	10,100	11,150	11,860	13,690	14,400	15,450	16,140	17,550	19,280	20,700	23,340
300～ 349	8,400	9,200	9,990	11,150	11,950	12,740	14,680	15,840	16,630	17,430	19,360	20,950	23,790	25,390
350～ 399	8,810	9,710	10,960	11,860	12,740	13,630	16,020	16,920	17,810	18,690	20,830	22,610	25,650	27,450
400～ 449	9,990	11,330	12,330	13,310	14,290	15,650	17,780	18,760	19,770	21,100	23,080	26,290	28,260	30,260
450～ 499	10,750	11,840	12,920	14,010	15,450	16,530	18,760	19,850	21,290	22,370	24,530	27,950	30,130	32,310
500～ 549	11,160	12,340	13,530	15,060	16,240	17,430	19,770	21,290	22,470	23,660	27,260	29,610	31,970	34,350
550～ 599	11,560	12,850	14,480	15,760	17,040	18,300	21,100	22,370	23,660	24,920	28,720	31,270	33,830	36,390
600～ 699	12,740	14,220	15,680	17,160	18,970	20,450	23,080	24,530	27,260	28,720	31,660	34,590	37,520	40,490
700～ 799	13,570	15,220	17,250	18,890	20,570	22,230	26,290	27,950	29,610	31,270	34,590	37,910	41,230	44,570
800～ 899	14,750	16,590	18,460	20,310	23,400	25,260	28,260	30,130	31,970	33,830	37,520	41,230	44,930	48,680
900～1000	15,560	17,620	20,920	22,950	25,000	27,060	30,260	32,310	34,350	36,390	40,490	44,570	48,680	52,790

H寸法 50mm

W寸法 ＼ D寸法	75～149	150～199	200～249	250～299	300～349	350～399	400～449	450～499	500～549	550～599	600～699	700～799	800～899	900～1000
75～ 149	7,090	7,560	8,050	8,610	9,070	9,550	11,160	12,000	12,460	12,930	14,230	15,170	16,480	17,430
150～ 199	7,560	8,140	8,800	9,370	9,940	10,500	12,580	13,150	13,710	14,280	15,780	16,910	18,400	19,540
200～ 249	8,050	8,800	9,450	10,120	10,790	11,800	13,620	14,290	14,940	15,970	17,310	18,990	20,310	22,890
250～ 299	8,610	9,370	10,120	10,880	12,000	12,770	14,660	15,430	16,540	17,310	18,820	20,710	22,230	25,000
300～ 349	9,070	9,940	10,790	12,000	12,860	13,710	15,720	16,930	17,780	18,640	20,710	22,420	25,390	27,120
350～ 399	9,550	10,500	11,800	12,770	13,710	14,680	17,130	18,080	19,030	19,980	22,240	24,140	27,320	29,230
400～ 449	10,790	12,190	13,230	14,280	15,330	16,740	18,940	20,000	21,040	22,460	24,540	27,900	29,980	32,100
450～ 499	11,610	12,760	13,900	15,050	16,540	17,690	20,000	21,150	22,640	23,790	26,080	29,620	31,910	34,210
500～ 549	12,070	13,320	14,560	16,170	17,390	18,640	21,040	22,640	23,880	25,120	28,860	31,340	33,810	36,320
550～ 599	12,540	13,890	15,580	16,920	18,250	19,600	22,460	23,790	25,120	26,470	30,390	33,060	35,740	38,430
600～ 699	13,840	15,390	16,920	18,430	20,320	21,850	24,540	26,080	28,860	30,390	33,450	36,500	39,570	42,660
700～ 799	14,800	16,520	18,600	20,320	22,030	23,750	27,900	29,620	31,340	33,060	36,500	39,950	43,390	46,870
800～ 899	16,110	18,010	19,920	21,840	25,000	26,930	29,980	31,910	33,810	35,740	39,570	43,390	47,220	51,080
900～1000	17,040	19,150	22,510	24,630	26,730	28,840	32,100	34,210	36,320	38,430	42,660	46,870	51,080	55,340

H寸法 63mm

W寸法 ＼ D寸法	75～149	150～199	200～249	250～299	300～349	350～399	400～449	450～499	500～549	550～599	600～699	700～799	800～899	900～1000
75～ 149	7,250	7,730	8,220	8,800	9,300	9,780	11,420	12,270	12,760	13,250	14,580	15,580	16,920	17,910
150～ 199	7,730	8,310	8,990	9,570	10,170	10,750	12,850	13,430	14,020	14,620	16,130	17,320	18,860	20,040
200～ 249	8,220	8,990	9,680	10,360	11,040	12,080	13,910	14,600	15,280	16,320	17,690	19,420	20,780	23,420
250～ 299	8,800	9,570	10,360	11,140	12,280	13,050	14,990	15,760	16,890	17,680	19,230	21,160	22,720	25,550
300～ 349	9,300	10,170	11,040	12,280	13,160	14,020	16,060	17,280	18,150	19,050	21,150	22,890	25,900	27,670
350～ 399	9,780	10,750	12,080	13,050	14,020	15,000	17,490	18,460	19,430	20,400	22,690	24,640	27,840	29,800
400～ 449	11,030	12,460	13,530	14,600	15,670	17,100	19,330	20,380	21,450	22,880	25,030	28,410	30,550	32,710
450～ 499	11,880	13,040	14,220	15,380	16,890	18,070	20,380	21,550	23,080	24,240	26,550	30,140	32,470	34,820
500～ 549	12,370	13,630	14,900	16,510	17,770	19,050	21,450	23,080	24,340	25,610	29,370	31,900	34,410	36,960
550～ 599	12,860	14,230	15,940	17,290	18,660	20,010	22,880	24,240	25,610	26,950	30,920	33,630	36,360	39,090
600～ 699	14,200	15,740	17,310	18,860	20,760	22,300	25,030	26,550	29,370	30,920	34,020	37,110	40,200	43,340
700～ 799	15,200	16,930	19,030	20,770	22,510	24,250	28,410	30,140	31,900	33,630	37,110	40,590	44,080	47,590
800～ 899	16,530	18,470	20,400	22,340	25,510	27,450	30,550	32,470	34,410	36,360	40,200	44,080	47,960	51,860
900～1000	17,530	19,660	23,030	25,160	27,280	29,410	32,710	34,820	36,960	39,090	43,340	47,590	51,860	56,160

※表示の価格は改定後の価格です。

型番目次/Photo INDEX
プラスチックケース
キャリングケース
防水・防塵樹脂ボックス
防水・防塵アルミ/ステンレスボックス
端子ボックス/防水コネクタ/ケーブルグランド
アルミサッシケース
アルミフレーム/ヒートシンクケース
メタルケース
Raspberry Piケース
フリーサイズケース/フリーサイズパネル
ラックケース/サブラック
棚板/ラックパネル
電池ホルダー/電池ボックス
アクセサリー/機構部品
カスタム製品
技術資料/各種ご案内

H寸法 75mm

W寸法＼D寸法	75～149	150～199	200～249	250～299	300～349	350～399	400～449	450～499	500～549	550～599	600～699	700～799	800～899	900～1000
75～ 149	7,360	7,870	8,370	8,980	9,490	9,990	11,650	12,520	13,030	13,530	14,920	15,940	17,310	18,340
150～ 199	7,870	8,470	9,160	9,770	10,370	10,970	13,090	13,690	14,300	14,920	16,470	17,680	19,260	20,480
200～ 249	8,370	9,160	9,880	10,570	11,270	12,330	14,180	14,880	15,580	16,640	18,050	19,800	21,220	23,880
250～ 299	8,980	9,770	10,570	11,380	12,530	13,320	15,270	16,070	17,220	18,020	19,610	21,560	23,160	26,030
300～ 349	9,490	10,370	11,270	12,530	13,430	14,300	16,350	17,610	18,490	19,400	21,550	23,330	26,360	28,180
350～ 399	9,990	10,970	12,330	13,320	14,300	15,300	17,780	18,770	19,780	20,760	23,100	25,090	28,320	30,310
400～ 449	11,260	12,700	13,790	14,880	15,970	17,390	19,660	20,740	21,830	23,270	25,450	28,860	31,050	33,230
450～ 499	12,130	13,310	14,500	15,680	17,220	18,400	20,740	21,940	23,480	24,650	27,010	30,630	32,990	35,390
500～ 549	12,640	13,910	15,200	16,830	18,110	19,390	21,830	23,480	24,740	26,020	29,840	32,380	34,940	37,520
550～ 599	13,150	14,530	16,250	17,630	19,020	20,370	23,270	24,650	26,020	27,400	31,400	34,150	36,900	39,680
600～ 699	14,530	16,080	17,660	19,220	21,160	22,720	25,450	27,010	29,840	31,400	34,540	37,680	40,790	43,980
700～ 799	15,550	17,290	19,420	21,170	22,940	24,700	28,860	30,630	32,380	34,150	37,680	41,180	44,710	48,260
800～ 899	16,920	18,870	20,830	22,770	25,970	27,940	31,050	32,990	34,940	36,900	40,790	44,710	48,600	52,560
900～1000	17,950	20,110	23,490	25,650	27,790	29,920	33,230	35,390	37,520	39,680	43,980	48,260	52,560	56,890

H寸法 100mm

W寸法＼D寸法	75～149	150～199	200～249	250～299	300～349	350～399	400～449	450～499	500～549	550～599	600～699	700～799	800～899	900～1000
75～ 149	7,610	8,170	8,710	9,360	9,890	10,440	12,130	13,040	13,590	14,120	15,580	16,690	18,140	19,230
150～ 199	8,170	8,800	9,550	10,180	10,820	11,460	13,620	14,250	14,900	15,550	17,190	18,480	20,120	21,430
200～ 249	8,710	9,550	10,280	11,020	11,760	12,860	14,740	15,480	16,230	17,320	18,800	20,640	22,110	24,860
250～ 299	9,360	10,180	11,020	11,860	13,050	13,890	15,860	16,700	17,890	18,740	20,400	22,430	24,100	27,050
300～ 349	9,890	10,820	11,760	13,050	13,970	14,920	16,990	18,280	19,210	20,140	22,360	24,240	27,340	29,220
350～ 399	10,440	11,460	12,860	13,890	14,920	15,940	18,470	19,490	20,530	21,560	23,970	26,020	29,330	31,400
400～ 449	11,740	13,230	14,350	15,480	16,600	18,080	20,370	21,500	22,610	24,100	26,350	29,850	32,100	34,360
450～ 499	12,650	13,880	15,090	16,310	17,890	19,100	21,500	22,720	24,300	25,510	27,950	31,640	34,080	36,540
500～ 549	13,200	14,510	15,840	17,500	18,820	20,140	22,610	24,300	25,610	26,930	30,810	33,440	36,070	38,730
550～ 599	13,740	15,160	16,930	18,350	19,770	21,170	24,100	25,510	26,930	28,340	32,410	35,250	38,070	40,920
600～ 699	15,200	16,800	18,410	20,010	21,970	23,580	26,350	27,950	30,810	32,410	35,620	38,830	42,040	45,290
700～ 799	16,300	18,090	20,250	22,050	23,850	25,630	29,850	31,640	33,440	35,250	38,830	42,430	46,030	49,650
800～ 899	17,750	19,730	21,720	23,720	26,950	28,950	32,100	34,080	36,070	38,070	42,040	46,030	50,000	54,030
900～1000	18,860	21,040	24,470	26,660	28,830	31,010	34,360	36,540	38,730	40,920	45,290	49,650	54,030	58,430

H寸法 125mm

W寸法＼D寸法	75～149	150～199	200～249	250～299	300～349	350～399	400～449	450～499	500～549	550～599	600～699	700～799	800～899	900～1000
75～ 149	7,870	8,460	9,040	9,710	10,290	10,870	12,600	13,550	14,120	14,700	16,240	17,410	18,930	20,110
150～ 199	8,460	9,130	9,900	10,570	11,260	11,940	14,120	14,810	15,480	16,170	17,880	19,230	20,950	22,340
200～ 249	9,040	9,900	10,680	11,450	12,220	13,370	15,280	16,060	16,830	17,970	19,520	21,430	22,990	25,790
250～ 299	9,710	10,570	11,450	12,310	13,550	14,420	16,450	17,310	18,540	19,420	21,160	23,260	24,990	28,010
300～ 349	10,290	11,260	12,220	13,550	14,530	15,480	17,610	18,930	19,890	20,860	23,150	25,100	28,280	30,240
350～ 399	10,870	11,940	13,370	14,420	15,480	16,540	19,120	20,190	21,250	22,310	24,800	26,930	30,300	32,460
400～ 449	12,220	13,740	14,900	16,060	17,220	18,740	21,050	22,210	23,380	24,890	27,210	30,790	33,110	35,450
450～ 499	13,160	14,420	15,670	16,920	18,540	19,800	22,210	23,480	25,090	26,350	28,840	32,620	35,130	37,680
500～ 549	13,740	15,090	16,450	18,150	19,510	20,860	23,380	25,090	26,430	27,790	31,740	34,440	37,160	39,900
550～ 599	14,310	15,780	17,590	19,030	20,470	21,940	24,890	26,350	27,790	29,240	33,390	36,300	39,190	42,100
600～ 699	15,850	17,490	19,140	20,770	22,760	24,410	27,210	28,840	31,740	33,390	36,660	39,950	43,240	46,550
700～ 799	17,030	18,860	21,040	22,870	24,710	26,540	30,790	32,620	34,440	36,300	39,950	43,620	47,280	51,000
800～ 899	18,540	20,570	22,600	24,600	27,900	29,910	33,110	35,130	37,160	39,190	43,240	47,280	51,340	55,420
900～1000	19,720	21,950	25,410	27,620	29,850	32,070	35,450	37,680	39,900	42,100	46,550	51,000	55,420	59,920

H寸法 150mm

W寸法＼D寸法	75～149	150～199	200～249	250～299	300～349	350～399	400～449	450～499	500～549	550～599	600～699	700～799	800～899	900～1000
75～ 149	8,120	8,740	9,370	10,080	10,700	11,320	13,090	14,070	14,690	15,300	16,910	18,150	19,740	21,000
150～ 199	8,740	9,480	10,280	10,990	11,720	12,430	14,640	15,360	16,070	16,800	18,590	20,010	21,810	23,270
200～ 249	9,370	10,280	11,080	11,890	12,710	13,890	15,840	16,650	17,480	18,640	20,260	22,240	23,880	26,770
250～ 299	10,080	10,990	11,890	12,810	14,080	14,990	17,040	17,950	19,210	20,130	21,950	24,120	25,950	29,040
300～ 349	10,700	11,720	12,710	14,080	15,090	16,080	18,240	19,600	20,600	21,620	23,980	25,980	29,260	31,290
350～ 399	11,320	12,430	13,890	14,990	16,080	17,190	19,790	20,910	22,010	23,100	25,670	27,860	31,330	33,550
400～ 449	12,700	14,250	15,450	16,650	17,850	19,400	21,770	22,970	24,170	25,720	28,120	31,750	34,150	36,580
450～ 499	13,680	14,970	16,260	17,560	19,210	20,520	22,970	24,250	25,910	27,210	29,780	33,630	36,210	38,830
500～ 549	14,300	15,680	17,090	18,820	20,230	21,620	24,170	25,910	27,290	28,700	32,720	35,510	38,290	41,100
550～ 599	14,920	16,410	18,250	19,740	21,230	22,720	25,720	27,210	28,700	30,180	34,410	37,380	40,360	43,350
600～ 699	16,520	18,200	19,880	21,560	23,600	25,280	28,120	29,780	32,720	34,410	37,760	41,110	44,470	47,870
700～ 799	17,770	19,620	21,850	23,730	25,610	27,470	31,750	33,630	35,510	37,380	41,110	44,850	48,600	52,380
800～ 899	19,360	21,430	23,490	25,560	28,870	30,940	34,150	36,210	38,290	40,360	44,470	48,600	52,730	56,900
900～1000	20,630	22,880	26,400	28,650	30,920	33,160	36,580	38,830	41,100	43,350	47,870	52,380	56,900	61,450

※表示の価格は改定後の価格です。

型番目次/Photo INDEX
プラスチックケース
キャリングケース
防水・防塵樹脂ボックス
防水・防塵アルミ/ステンレスボックス
端子ボックス/防水コネクタ/ケーブルグランド
アルミサッシケース
アルミフレーム/ヒートシンクケース
メタルケース
Raspberry Piケース
フリーサイズケース/フリーサイズパネル
ラックケース/サブラック
棚板/ラックパネル
電池ホルダー/電池ボックス
アクセサリー/機構部品
カスタム製品
技術資料/各種ご案内

外観寸法図

■ 下記図面は代表共通図です。
各型番の詳細はホームページよりCAD図・PDF図をダウンロードしてご確認下さい。

FCS○-○-38

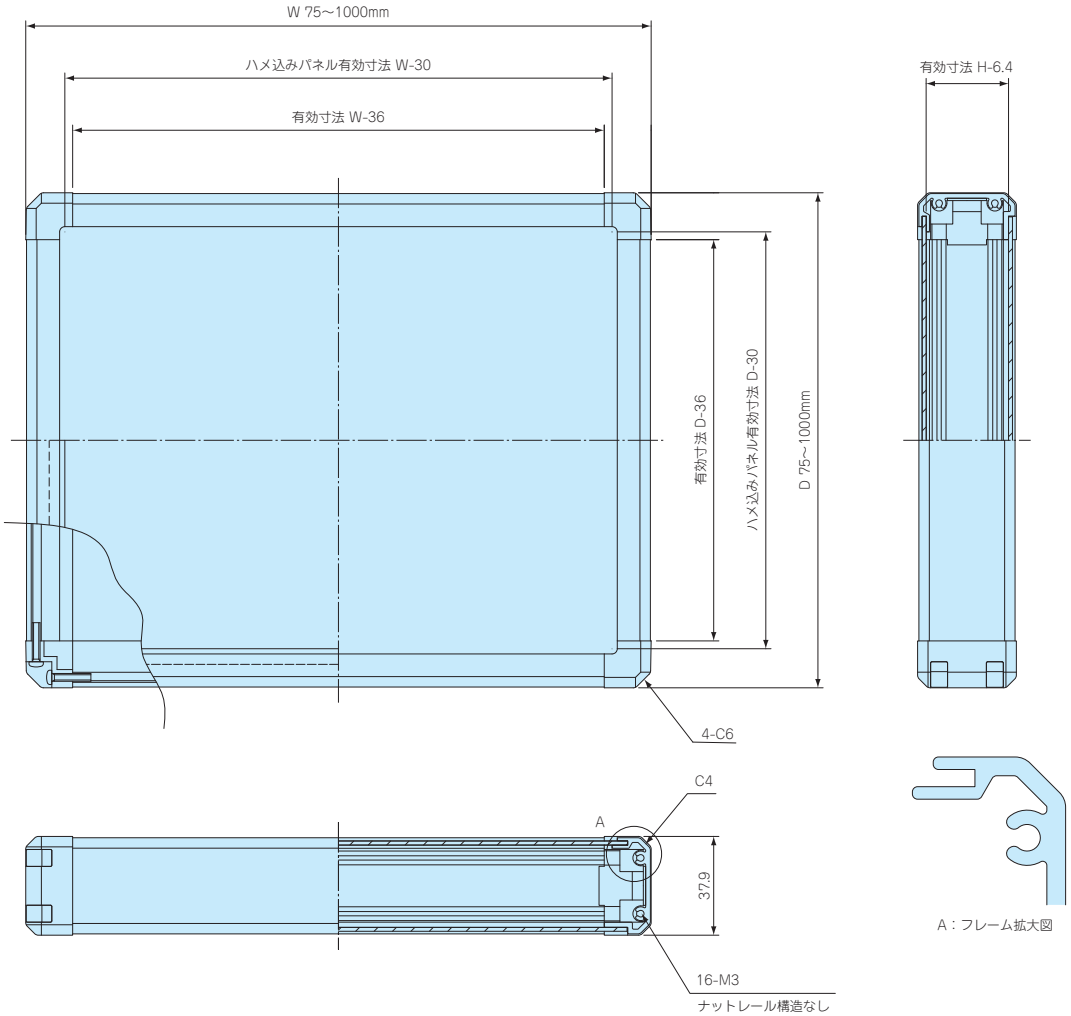

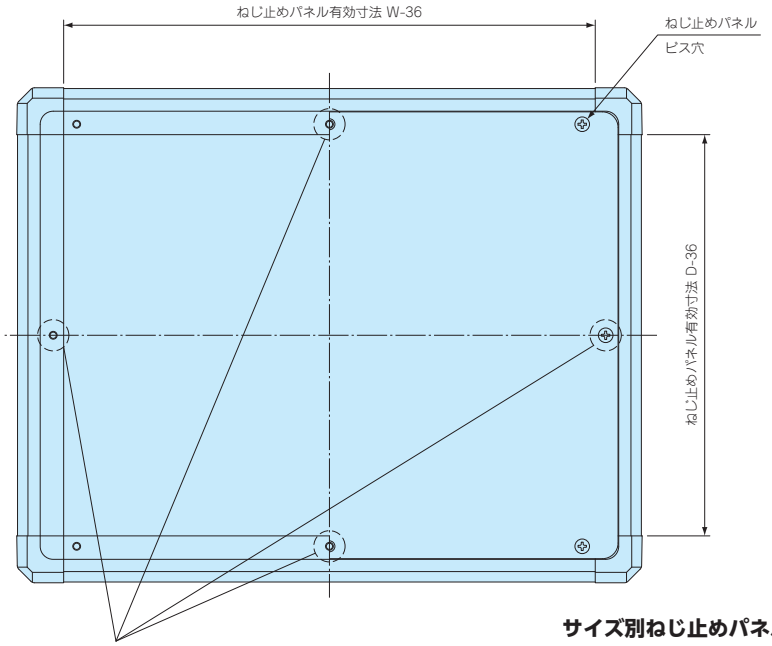

※注　W・D寸法が390mm以上の場合は取付部が1ヶ所追加となります。
W・D寸法が591mm以上の場合は取付部が2ヶ所追加となります。

サイズ別ねじ止めパネル　取付ビス個数

W寸法 ＼ D寸法	75～389mm	390～590mm	591～1000mm
75～ 389mm	4ケ	6ケ	8ケ
390～ 590mm	6ケ	8ケ	10ケ
591～1000mm	8ケ	10ケ	12ケ

型番目次/Photo INDEX
プラスチックケース
キャリングケース
防水・防塵樹脂ボックス
防水・防塵アルミ/ステンレスボックス
端子ボックス/防水コネクタ/ケーブルグランド
アルミサッシケース
アルミフレーム/ヒートシンクケース
メタルケース
Raspberry Piケース
フリーサイズケース/フリーサイズパネル
ラックケース/サブラック
棚板/ラックパネル
電池ホルダー/電池ボックス
アクセサリー/機構部品
カスタム製品
技術資料/各種ご案内

FCS○-○-50　FCS○-○-100
○-○-63　○-○-125
○-○-75　○-○-150

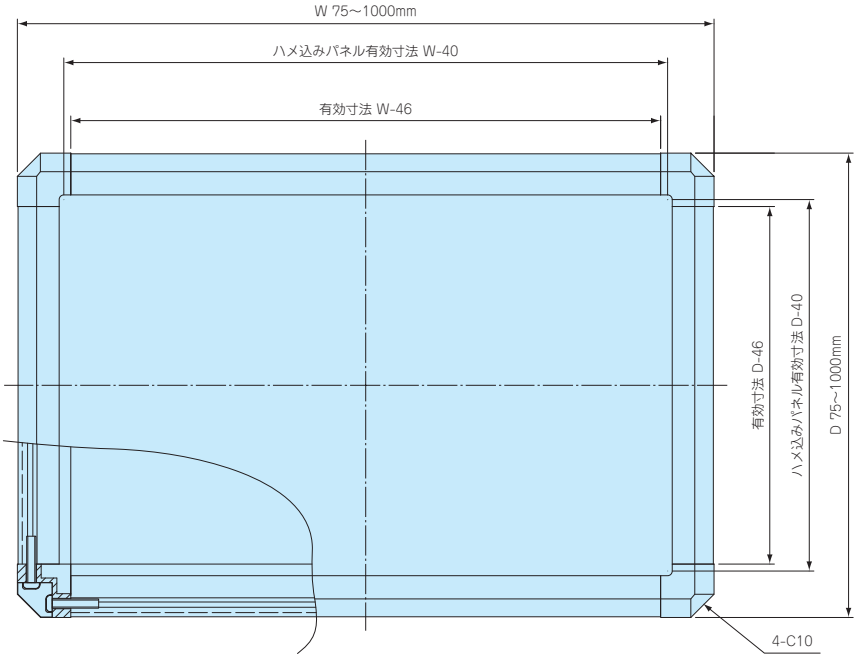

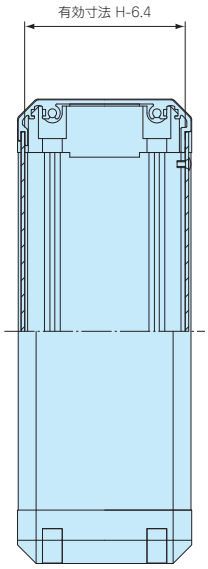

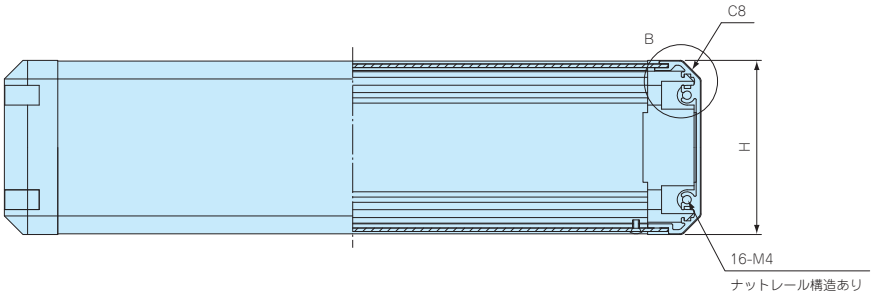

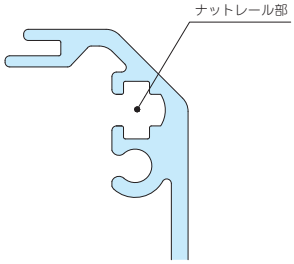

B：フレーム拡大図

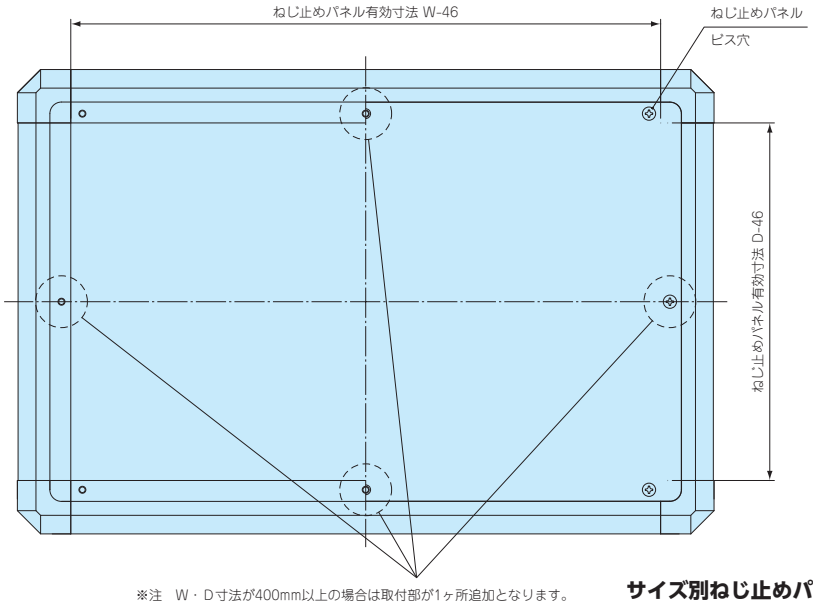

※注　W・D寸法が400mm以上の場合は取付部が1ヶ所追加となります。
W・D寸法が601mm以上の場合は取付部が2ヶ所追加となります。

サイズ別ねじ止めパネル　取付ビス個数

W寸法＼D寸法	75～399mm	400～600mm	601～1000mm
75～ 399mm	4ケ	6ケ	8ケ
400～ 600mm	6ケ	8ケ	10ケ
601～1000mm	8ケ	10ケ	12ケ

型番目次/Photo INDEX
プラスチックケース
キャリングケース
防水・防塵樹脂ボックス
防水・防塵アルミ/ステンレスボックス
端子ボックス/防水コネクタ/ケーブルグランド
アルミサッシケース
アルミフレーム/ヒートシンクケース
メタルケース
Raspberry Piケース
フリーサイズケース/フリーサイズパネル
ラックケース/サブラック
棚板/ラックパネル
電池ホルダー/電池ボックス
アクセサリー/機構部品
カスタム製品
技術資料/各種ご案内

FCS•FCWS SERIES フリーサイズボックス

カスタム加工例

FCS•FCWSシリーズは製作サイズ範囲が広く、様々な用途にご利用いただけるボックスです。

FCSシリーズ カスタマイズ納期

穴加工のみ - 受注確認後7日目発送
穴加工+インクジェット印刷 - 受注確認後10日目発送

FCWSシリーズ カスタマイズ納期

穴加工のみ - 受注確認後9日目発送
穴加工+インクジェット印刷 - 受注確認後12日目発送

型番目次/Photo INDEX
プラスチックケース
キャリングケース
防水・防塵樹脂ボックス
防水・防塵アルミ/ステンレスボックス
端子ボックス/防水コネクタ/ケーブルグランド
アルミサッシケース
アルミフレーム/ヒートシンクケース
メタルケース
Raspberry Piケース
フリーサイズケース/フリーサイズパネル
ラックケース/サブラック
棚板/ラックパネル
電池ホルダー/電池ボックス
アクセサリー/機構部品
カスタム製品
技術資料/各種ご案内

FCSC SERIES FCS・FCWS専用シャーシ

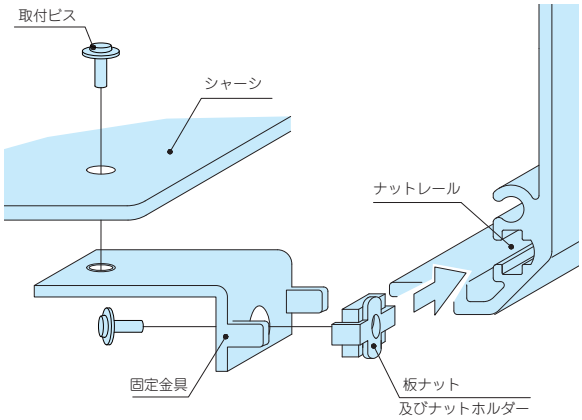

① フレームのナットレールに板ナット及びナットホルダーをスライドさせて挿入する。
② 固定金具を取付ビスで取付ける。
③ シャーシを固定金具に取付ける。

■ フリーサイズボックスの寸法に合わせ自由なサイズのシャーシが1台から製作出来ます。
■ 固定金具は2種類の高さがあります。
■ 取付部品の寸法に合わせ、シャーシH末尾番号1（H＝12mm）か末尾番号2（H＝22mm）を選択して下さい。
■ FCS○-○-38シリーズにはご使用いただけません。
■ ボックスW・D寸法75mmには使用いただけません。
■ 開閉パネル側にはH＝12のシャーシはご使用いただけません。

構成内容

No.	名　称	材　質	色 / 表面処理
1	シャーシ	A1050P	無処理
2	固定金具	SECC	ジンコート21
3	板ナット	SPCC	三価クロメート
4	ナットホルダー	POM	ブラック
5	取付ビス（ナベM3×6）	鉄	三価クロメート

固定金具の選定

記号	1	2
寸法図	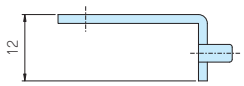	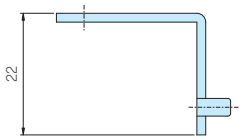

型番記入方法

ご注文の際は □ 内へ寸法や記号を記入して下さい。

シャーシ型番　FCSC □ - □ - □

ボックスW寸法　ボックスD寸法　固定金具記号

例：ボックスサイズ　W450mm、D200mm、固定金具のH寸法12mmの場合

FCSC 450 - 200 - 1

納　期　実働2日目発送（穴加工無し）
実働5日目発送（穴加工付）

受注日および土・日・祭日は実働日に含まれません。
納期は基準納期です。数量、追加工内容によっては変わることがございます。

価　格　標準価格表P10－76をご覧下さい。

標準価格表（税別）

1枚～3枚までは同単価です。

4枚以上は単価が下がります。
4枚以上の場合はWEBサイトからお見積りいただけます。
FCSCシリーズのページに進み、「フリーサイズWEB見積ページ」ボタンをクリックし、価格をご確認下さい。

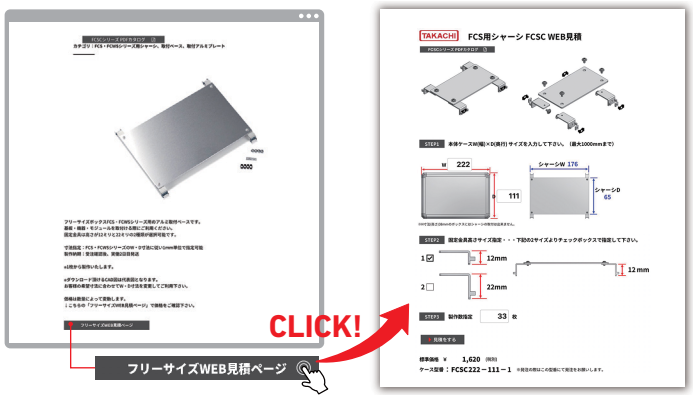

W寸法 ＼ D寸法	76～149	150～199	200～249	250～299	300～349	350～399	400～449	450～499	500～549	550～599	600～699	700～799	800～899	900～1000
76～ 149	2,440	2,510	2,610	3,220	3,650	3,720	3,790	4,060	4,130	4,220	4,710	4,860	5,950	6,110
150～ 199	2,510	2,620	3,280	3,390	3,820	3,930	4,220	4,330	4,430	4,530	5,090	5,300	6,420	6,640
200～ 249	2,610	3,280	3,420	3,550	4,010	4,330	4,460	4,590	4,730	5,040	5,450	6,640	6,900	7,160
250～ 299	3,220	3,390	3,550	3,710	4,370	4,530	4,700	4,860	5,200	5,360	5,830	7,070	7,390	7,710
300～ 349	3,320	3,490	3,680	4,050	4,570	4,740	4,930	5,310	5,490	5,680	7,130	7,490	7,870	8,240
350～ 399	3,390	3,600	4,000	4,210	4,740	4,970	5,360	5,580	5,780	5,990	7,490	7,910	8,340	8,770
400～ 449	3,470	3,890	4,130	4,370	4,930	5,360	5,590	5,840	6,080	7,250	7,870	8,340	8,810	9,310
450～ 499	3,730	4,000	4,270	4,530	5,310	5,580	5,840	6,100	7,280	7,550	8,240	8,770	9,300	9,830
500～ 549	3,810	4,110	4,400	4,870	5,490	5,780	6,080	7,280	7,590	7,880	8,610	9,190	9,770	10,360
550～ 599	3,890	4,210	4,710	5,030	5,680	5,990	7,250	7,550	7,880	8,190	8,980	9,620	10,250	10,900
600～ 699	4,570	4,930	5,310	5,680	7,130	7,490	7,870	8,240	8,610	8,980	11,250	11,990	12,730	13,490
700～ 799	4,710	5,140	6,500	6,910	7,490	7,910	8,340	8,770	9,190	9,620	11,990	12,830	13,680	14,540
800～ 899	5,790	6,280	6,750	7,250	7,870	8,340	8,810	9,300	9,770	10,250	12,730	13,680	14,640	15,610
900～1000	5,960	6,500	7,020	7,550	8,240	8,770	9,310	9,830	10,360	10,900	13,490	14,540	15,610	16,690

外観寸法図

■ 下記図面は代表共通図です。
各型番の詳細はホームページよりCAD図・PDF図、3DCADデータをダウンロードしてご確認下さい。

※注　W・D寸法が400mm以上の場合は取付部が2ヶ所追加となります。

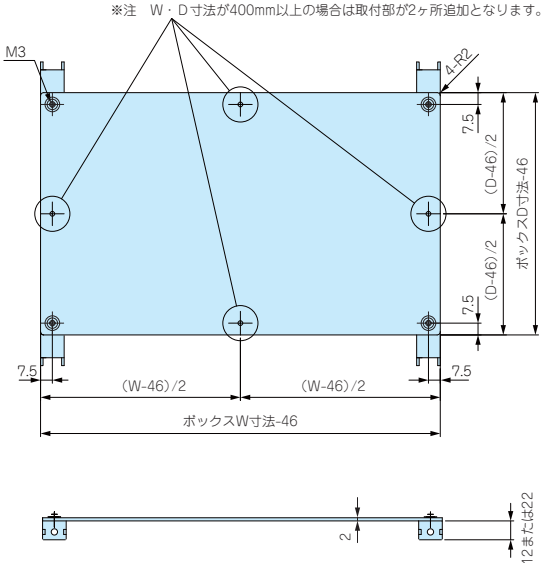

ボックスW寸法範囲	ボックスD寸法範囲	取付穴数
76～399㎜	76～399㎜	4
76～399㎜	400～1000㎜	6
400～1000㎜	76～399㎜	6
400～1000㎜	400～1000㎜	8

付属ビス　ナベ平座金付M3×6三価クロメート×8

型番目次/Photo INDEX
プラスチックケース
キャリングケース
防水・防塵樹脂ボックス
防水・防塵アルミ/ステンレスボックス
端子ボックス/防水コネクタ/ケーブルグランド
アルミサッシケース
アルミフレーム/ヒートシンクケース
メタルケース
Raspberry Piケース
フリーサイズケース/フリーサイズパネル
ラックケース/サブラック
棚板/ラックパネル
電池ホルダー/電池ボックス
アクセサリー/機構部品
カスタム製品
技術資料/各種ご案内

FCK SERIES シャーシ固定金具

■ 下記図面は代表共通図です。
各型番の詳細はホームページよりCAD図・PDF図をダウンロードしてご確認下さい。

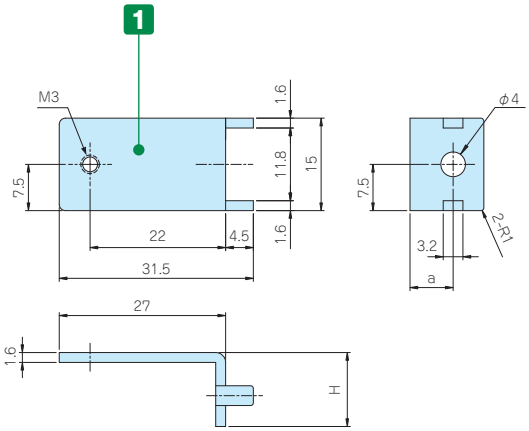

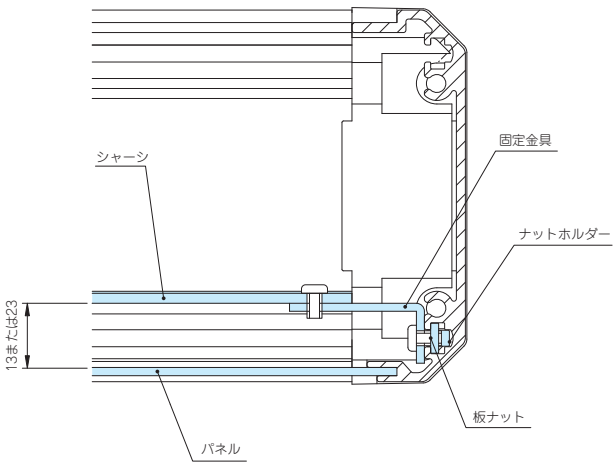

取付図

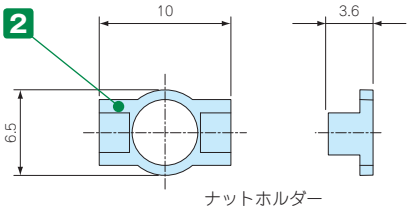

ナットホルダー

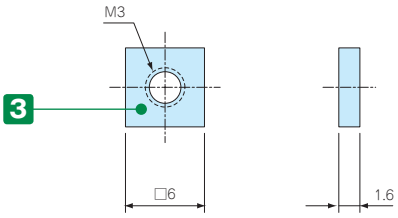

板ナット

■ 専用シャーシ以外のDINレール・基板等の取付けにご使用下さい。
■ FCK-1はパネルからシャーシ間は13mmで、FCK-2は23mmです。
■ FCS○-○-38シリーズにはご使用いただけません。

構成内容

付属ビス：ナベ平座金付M3×6三価クロメート×20

No.	名　称	材　質	色 / 表面処理
1	固定金具	SECC	ジンコート21
2	ナットホルダー	POM	ブラック
3	板ナット	SPCC	三価クロメート

型番・寸法・標準価格

型　番	H	a	入　数	標準価格(税別) / 袋
FCK-1	12	7	10セット / 袋	1,110
FCK-2	22	17	10セット / 袋	1,130

FCC-K SERIES シャーシ補強金具

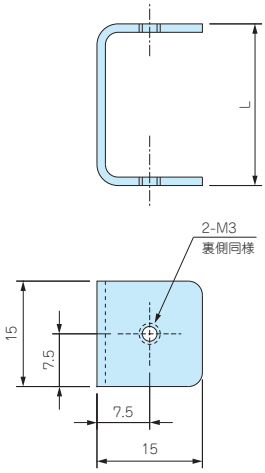

- シャーシに荷重を掛けた場合などのシャーシ中心部の補強金具としてお使い下さい。
- シャーシに取付ける場合、シャーシとパネル側に穴加工（2-φ3.5)が必要です。
- 穴加工位置を変更することで、任意の位置に変更出来ます。
- FCS○-○-38シリーズにはご使用いただけません。
- シャーシ固定金具FCK-1をご使用の場合はFCC-K-1をご利用下さい。シャーシ固定金具FCK-2をご使用の場合はFCC-K-2をご利用下さい。

シャーシ補強金具取付図

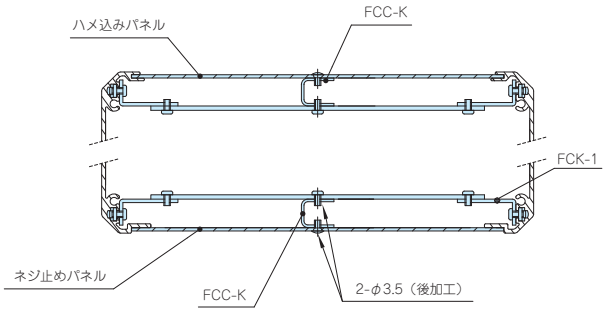

型番・寸法・標準価格

型　番	L	適用金具	入　数	標準価格(税別) / 袋
FCC-K-1	13	FCK-1	2 / 袋	470
FCC-K-2	23	FCK-2	2 / 袋	520

付属ビス：ナベ平座金付M3×6三価クロメート×2
十字穴台形ビスM3×5ニッケル・三価黒クロメート×各2

MR3-5Z SERIES ヘクサロビュラビス

- ねじ止めパネル用の座付丸皿ヘクサロビュラビスです。
- ビスにデザイン性を求める場合や取外し防止用としてご利用下さい。
- 締付け、取外しには専用ドライバーが必要です。

型番・寸法・標準価格

型　番	M	L	ヘクサロビュラ穴番号	材　質	表面処理	入　数	標準価格(税別) / 袋
MR3-5ZS	3	5	T10	鉄	ニッケルメッキ	20 / 袋	420
MR3-5ZB	3	5	T10	鉄	三価黒クロメート	20 / 袋	420

型番目次/Photo INDEX
プラスチックケース
キャリングケース
防水・防塵樹脂ボックス
防水・防塵アルミ/ステンレスボックス
端子ボックス/防水コネクタ/ケーブルグランド
アルミサッシケース
アルミフレーム/ヒートシンクケース
メタルケース
Raspberry Piケース
フリーサイズケース/フリーサイズパネル
ラックケース/サブラック
棚板/ラックパネル
電池ホルダー/電池ボックス
アクセサリー/機構部品
カスタム製品
技術資料/各種ご案内

アルミフレーム・ヒートシンクケース 追加工・印刷のカスタマイズ

お客様仕様のケース追加工を1個から短納期にて承ります。

図面送付 ▶ 内容確認 ▶ お見積り ▶ 受注

★受注日は実働日に含まれません。

■ 詳細の加工内容・加工方法・CADデータのご利用についてはP15−1〜61をご覧下さい。

■ 納期は基準日です。内容、数量、標準品の在庫状況によって変わることがあります。

■ カスタム製品のご質問やご相談・見積依頼は営業部までお問合わせ下さい。

穴加工のみ

通常納期 実働5日目発送

営業部 TEL：048-222-7640
FAX：048-222-7652
E-MAIL：custom@takachi-el.co.jp

インクジェット印刷

通常納期 実働8日目発送

指定色塗装

通常納期 実働11日目発送

シルク印刷（新規）

通常納期 実働12日目発送

シルク印刷（リピート）は
実働9日目発送

シルク印刷＋塗装

通常納期 実働15日目発送

アルミ板加工上の注意

■ アルミパネル（ヘアライン材、アルミ板塗装）は表面に透明保護シートが貼ってあり、加工後シルク印刷など高温をかける際は剥がしてご利用下さい。
■ 板目に対して出来るだけ直角に曲げて下さい。板目に対して平行に曲げると表面の塗装にクラックが生じます。

アルミ製品のレーザー加工上の注意

■ アルミニウムは反射率が高くバリ・焦げ等の加工不良が出やすい素材です。機械の適正・条件を十分に確認した上で加工をして下さい。

シルク印刷時の注意

■ アルマイト処理をしているアルミ材にシルク印刷を行う時は、焼付け温度を90℃〜110℃、焼付け時間を25分以下に設定して下さい。
ヘアライン処理にアルマイトをしている製品は焼付け温度を70℃から調整し、焼付け時間を長めに設定して下さい。
高温また、焼付け時間が長過ぎますとアルマイト表面にクラックが生じます。また、2液性のインクをご使用下さい。

樹脂部品の加工時の注意

■ 加工・組立ての際は切削油・ネジロック剤は使用しないで下さい。また、表面をふき取る場合は中性洗剤を薄めたものを使用して下さい。
切削油・ネジロック・有機溶剤、酸性・アルカリ性洗剤を使用すると樹脂に亀裂が発生する場合があります。

追加工をタカチにご依頼いただければ、お客様の加工ミスのリスクは無くなります。是非ご利用下さい。

アルミフレーム／ヒートシンクケース
型番目次/Photo INDEX
プラスチックケース
キャリングケース
防水・防塵樹脂ボックス
防水・防塵アルミ/ステンレスボックス
端子ボックス/防水コネクタ/ケーブルグランド
アルミサッシケース
アルミフレーム/ヒートシンクケース
メタルケース
Raspberry Piケース
フリーサイズケース/フリーサイズパネル
ラックケース/サブラック
棚板/ラックパネル
電池ホルダー/電池ボックス
アクセサリー/機構部品
カスタム製品
技術資料/各種ご案内