使用例

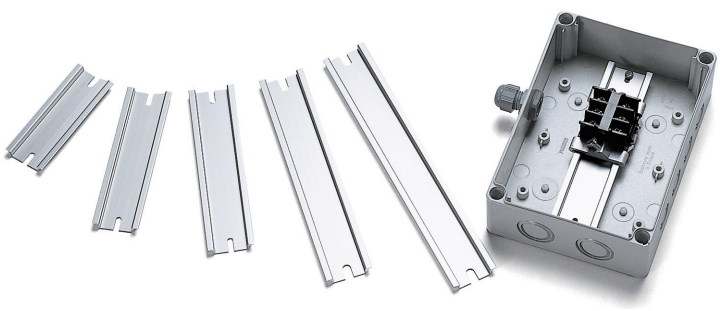

■ ボックス内部に端子台やリレー、スイッチ等の取付けやボックス本体を取付ける為のレールです。
■ 各メーカーのDINレール用タイプに対応可能です。

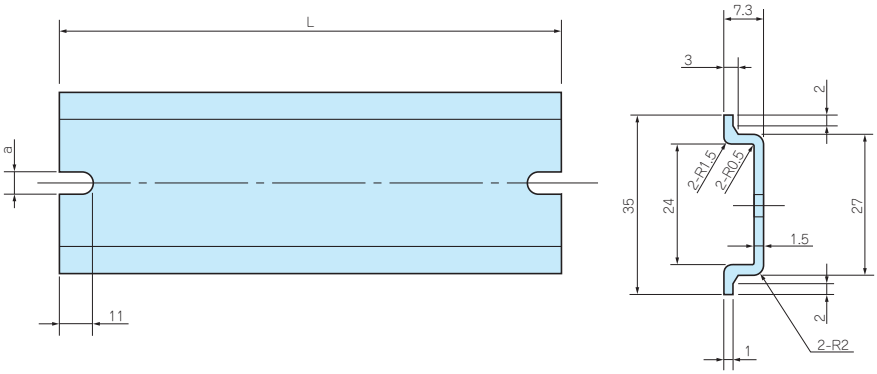

型番・寸法・標準価格

型　番	L	a	対応ボスピッチ	標準価格(税別)
FDR- 50	50	4.2	32 ～ 42	150
FDR- 57	57	4.2	39 ～ 49	150
FDR- 66	66	4.2	48 ～ 58	150
FDR- 77	77	4.2	59 ～ 69	150
FDR- 80	80	4.2	62 ～ 72	160
FDR- 87	87	4.2	69 ～ 79	160
FDR- 92	92	4.2	74 ～ 84	160
FDR-100	100	4.2	82 ～ 92	160
FDR-106	106	4.2	88 ～ 98	200
FDR-110	110	4.2	92 ～ 102	200
FDR-120	120	4.2	102 ～ 112	200
FDR-128	128	4.2	110 ～ 120	200
FDR-137	137	4.2	119 ～ 129	200
FDR-142	142	4.2	124 ～ 134	200
FDR-146	146	4.2	128 ～ 138	200
FDR-150	150	4.2	132 ～ 142	210
FDR-168	168	4.2	150 ～ 160	230
FDR-170	170	4.2	152 ～ 162	230
FDR-186	186	4.2	168 ～ 178	240
FDR-202	202	4.2	184 ～ 194	260
FDR-205	205	4.2	187 ～ 197	260
FDR-223	223	4.2	205 ～ 215	260
FDR-226	226	4.2	208 ～ 218	260
FDR-235	235	4.2	217 ～ 227	290
FDR-242	242	4.2	224 ～ 234	290
FDR-249	249	4.2	231 ～ 241	290
FDR-283	283	4.2	265 ～ 275	300
FDR-300	300	4.2	282 ～ 292	310
FDR-350	350	4.2	332 ～ 342	370
NEW FDR-400	400	4.2	382 ～ 392	400
FDR-450	450	4.2	432 ～ 442	420
FDR-550	550	4.2	532 ～ 542	520

型　番	L	a	対応ボスピッチ	標準価格(税別)
FDR-B124	124	6.5	108 ～ 114	▲210
FDR-B142	142	6.5	126 ～ 132	▲230
FDR-B160	160	6.5	144 ～ 150	▲230
FDR-B165	165	6.5	149 ～ 155	230
FDR-B176	176	6.5	166	230
FDR-B183	183	6.5	167 ～ 173	230
FDR-B196	196	6.5	186	240
FDR-B223	223	6.5	207 ～ 213	260
FDR-B256	256	6.5	246	300
FDR-B260	260	6.5	244 ～ 250	300
FDR-B303	303	6.5	287 ～ 293	300
FDR-B338	338	6.5	322 ～ 328	350
FDR-B360	360	6.5	344 ～ 350	380
FDR-B376	376	6.5	360 ～ 366	390
FDR-B383	383	6.5	367 ～ 370	390
FDR-B463	463	6.5	447 ～ 453	440
FDR-1000	1,000	–	–	610

▲は値上げした製品です。

■ 材質 / 表面処理：A6063S-T5 / シルバーアルマイト
■ FDR-1000には取付ビス用の欠き処理はございません。

型番目次/Photo INDEX
プラスチックケース
キャリングケース
防水・防塵樹脂ボックス
防水・防塵アルミ/ステンレスボックス
端子ボックス/防水コネクタ/ケーブルグランド
アルミサッシケース
アルミフレーム/ヒートシンクケース
メタルケース
Raspberry Piケース
フリーサイズケース/フリーサイズパネル
ラックケース/サブラック
棚板/ラックパネル
電池ホルダー/電池ボックス
アクセサリー/機構部品
カスタム製品
技術資料/各種ご案内

DRA SERIES DINレール取付板

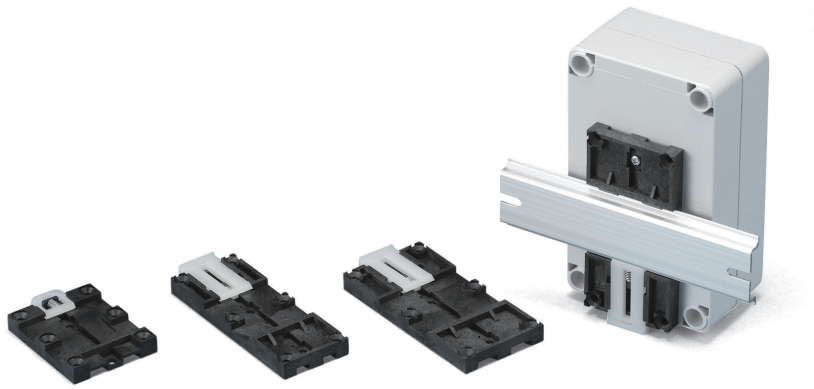

取付例

■ 取付け上の注意

注：ケースに取付ける際にはレバー操作ができる位置に取付けて下さい。

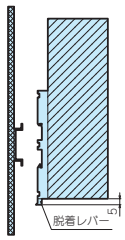

■ DINレール（35mm）にケース･基板･部品等を取付ける為の取付板です。

■ 下部のレバーを引きながら簡単に取付け・取外しが出来ます。

■ 各型番の詳細はホームページよりCAD図・PDF図をダウンロードしてご確認下さい。

テクニカルデータ

耐荷重：5kg

DRA-1

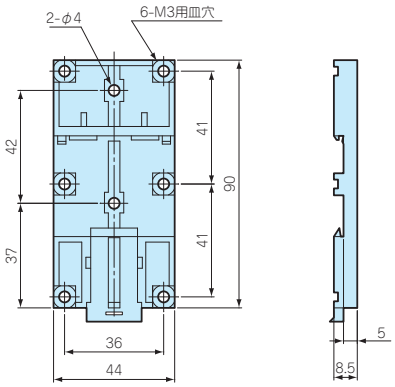

DRA-2

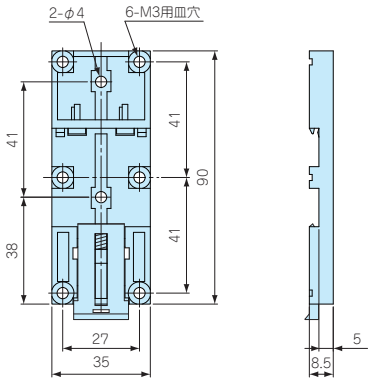

DRA-3

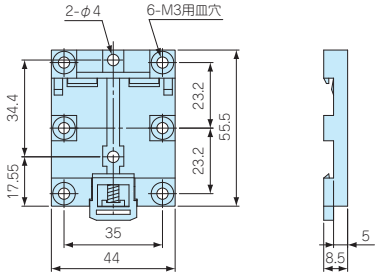

型番・標準価格

型　番	材質（本体）	（レバー）	色	自重（g）	標準価格（税別）
DRA-1	PPE/SB（グラスファイバー入り、UL94V-1）	ナイロン66（UL94V-2）	ブラック・乳白	16.4	400
DRA-2	PPE/SB（グラスファイバー入り、UL94V-1）	ナイロン66（UL94V-2）	ブラック・乳白	14.5	380
DRA-3	PPE/SB（グラスファイバー入り、UL94V-1）	ナイロン66（UL94V-2）	ブラック・乳白	10.4	380

DRT-1 ネジ止め式DINレール取付板

■ 製品の詳細はホームページよりCAD図・PDF図をダウンロードしてご確認下さい。

取付例

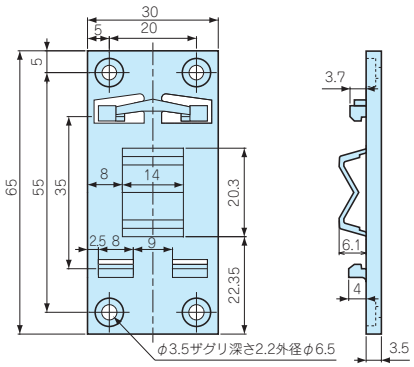

■ 取付け上の注意

注：ケースに取付け脱着をする際には取付け板センターから上部までを100mm位を目安にして下さい。ケースの形状等により脱着出来ない場合があります。

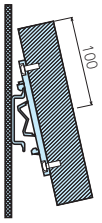

■ DINレール（35mm）にケース･基板･部品等を取付ける為の取付板です。

■ バネ構造の為、ワンタッチで取付け出来、取外しも下方向に引くだけなので簡単です。中央の突起が左右のズレを防ぐ構造になっています。

テクニカルデータ

耐荷重：1kg

型番・標準価格

型　番	材　質	色	自重(g)	標準価格(税別)
DRT-1	PC/ABS（UL94V-0 主成分）	ライトグレー	7.3	110

型番目次/Photo INDEX
プラスチックケース
キャリングケース
防水・防塵樹脂ボックス
防水・防塵アルミ/ステンレスボックス
端子ボックス/防水コネクタ/ケーブルグランド
アルミサッシケース
アルミフレーム/ヒートシンクケース
メタルケース
Raspberry Piケース/Okdo ROCKケース
フリーサイズケース/フリーサイズパネル
ラックケース
棚板/ラックパネル
電池ホルダー/電池ボックス/コイン電池
アクセサリー/機構部品
カスタム製品
技術資料/各種ご案内

CKD SERIES　DINレール専用取付足

取付例

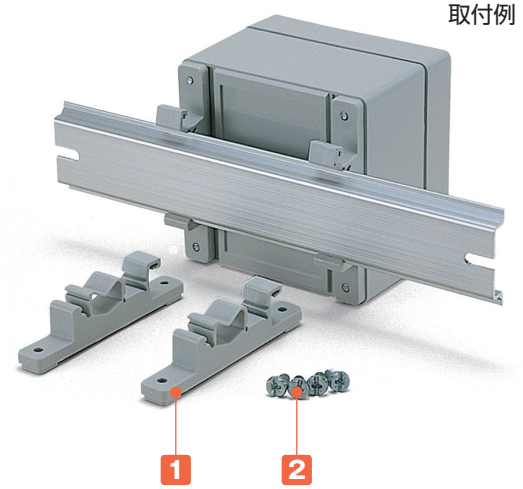

■ 各型番の詳細はホームページよりCAD図・PDF図をダウンロードしてご確認下さい。

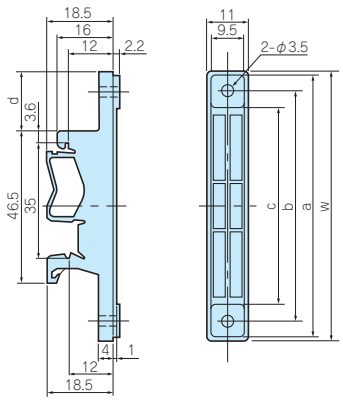

取付穴寸法図

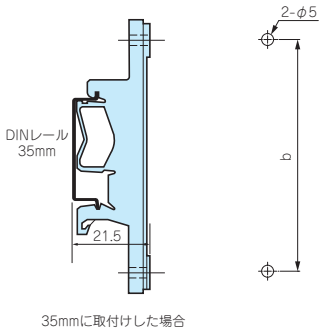

■ DINレールにケース・板・部品等を取付ける為の取付足です。ワンタッチで取外し出来ます。
■ ポリアミドは長期間経過すると変色します。

テクニカルデータ
耐荷重：3kg

構成内容

No.	名　称	個 数	材　質	色 / 表面処理
1	取付足	2	ポリアミド	ホワイトグレー
2	取付ビス（特殊4.2×9.5）	4	鉄	ユニクロメッキ

型番・寸法・標準価格

型　番	W	a	b	c	d	入　数	標準価格(税別) / 袋
CKD- 80	77	75	66	56	17	2 / 袋	▲810
CKD-120	117	115	106	96	37	2 / 袋	▲850
CKD-160	157	155	147	136	57	2 / 袋	▲860

▲は値上げした製品です。

TKR SERIES　DINレール止め金具

■ 各型番の詳細はホームページよりCAD図・PDF図をダウンロードしてご確認下さい。

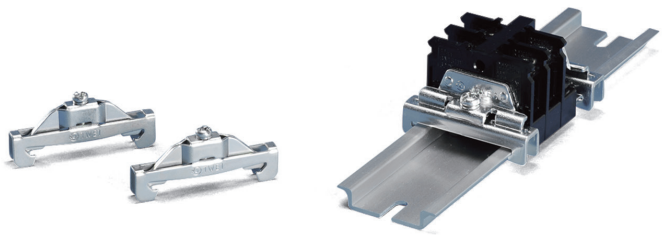

TKR-TWE1

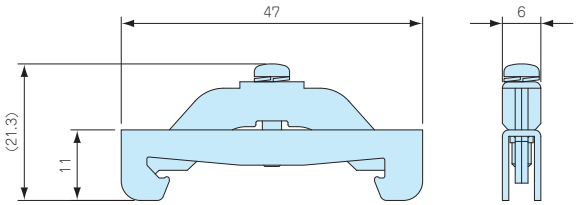

TKR-JTXE3

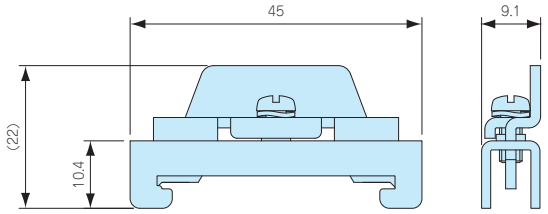

■ DINレール用(35mm)の部品や端子台を固定する為の金具です。
■ TKR-TWE1は薄型タイプです。高さのある物を取付ける場合は
TKR-JTXE3をご使用下さい。

型番・標準価格

型　番	材質	表面処理	入　数	標準価格(税別) / 袋
TKR-TWE1	鋼板	三価クロメート	2 / 袋	210
TKR-JTXE3	鋼板	三価クロメート	2 / 袋	210

型番目次/Photo INDEX
プラスチックケース
キャリングケース
防水・防塵樹脂ボックス
防水・防塵アルミ/ステンレスボックス
端子ボックス/防水コネクタ/ケーブルグランド
アルミサッシケース
アルミフレーム/ヒートシンクケース
メタルケース
Raspberry Piケース
フリーサイズケース/フリーサイズパネル
ラックケース/サブラック
棚板/ラックパネル
電池ホルダー/電池ボックス
アクセサリー/機構部品
カスタム製品
技術資料/各種ご案内

DRM-1 DINレール取付金具

NEW

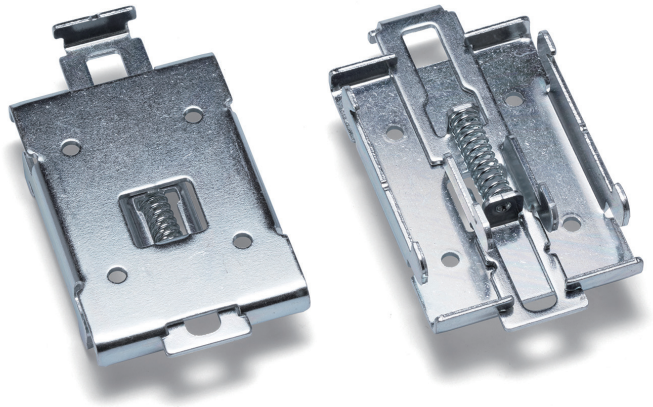

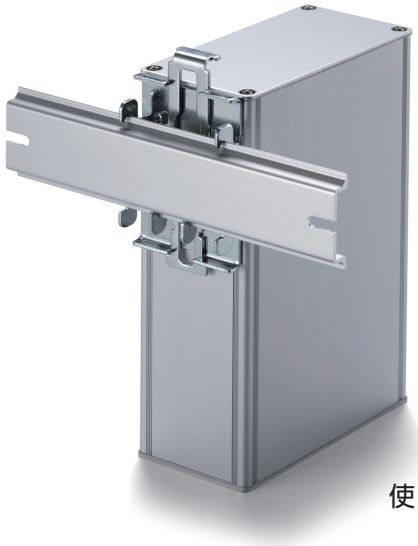

使用例

■ DINレール（35mm）に筐体・金具・機器等を固定する為の取付金具です。
■ DINレールにしっかり固定できる丈夫な金属製です。
■ 上部のレバーを押しながら簡単に取付け・取外しが出来ます。
■ 製品の詳細はホームページよりCAD図・PDF図をダウンロードしてご確認下さい。

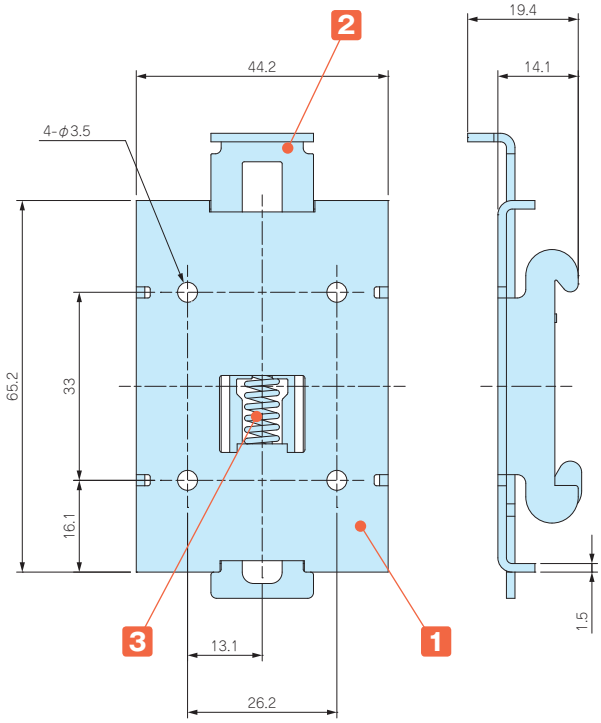

■ 取付上の注意

注：ケースに取付ける際はレバー操作が出来る位置に取付けて下さい。

テクニカルデータ
耐荷重：10Kg

■ FDRシリーズに取付けた場合の位置関係

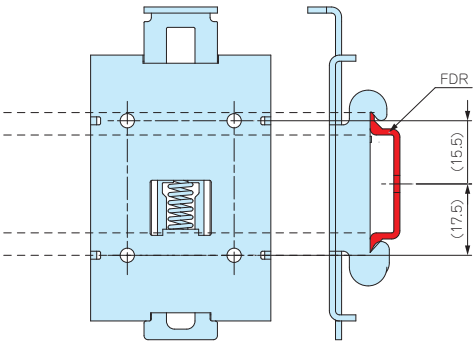

構成内容

No.	名　称	材　質	色 / 表面処理
1	ベース	鋼板	亜鉛メッキ
2	レバー	鋼板	亜鉛メッキ
3	スプリング	鉄	亜鉛メッキ

型番・標準価格

型　番	自重(g)	標準価格(税別)
DRM-1	57.5	500

※標準価格は目安の販売価格となります。

DRB SERIES　DINレールボックス

NEW

■ カスタム製品（穴加工・インクジェット印刷・塗装）についてはホームページをご覧下さい。
■ カスタム製品のリピート注文品は5%割引致します。

テクニカルデータ
耐荷重：3Kg

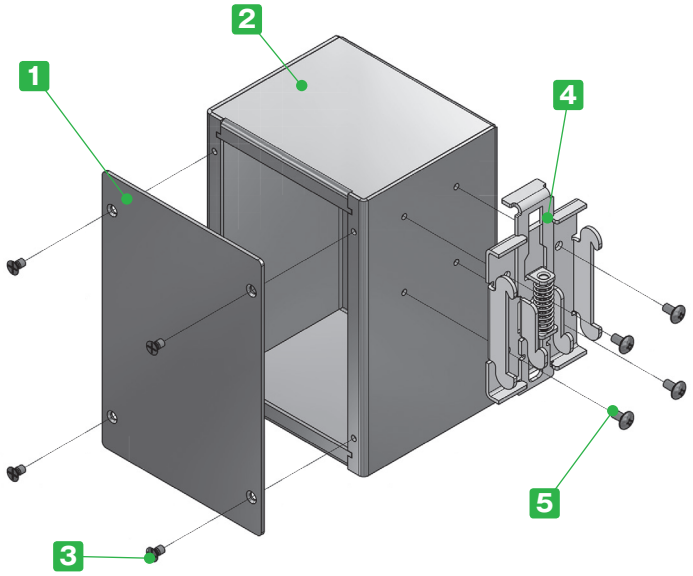

※製品の内面（導通処理面）は特性上、加工時に付く傷や油跡がございますが、
良品としております。

■ DINレール(35mm)に固定用の取付金具付のアルミボックスです。
■ 全6サイズよりお選びいただけます。
■ 裏面導通処理のアルミ板を使用しています。内部が導通となり
アースやグランドが取り易くなります。
■ カバーの取外しがしやすく、メンテナンスが容易です。

■ DINレールに脱着の際は、下記矢印部のレバーを押して下さい。

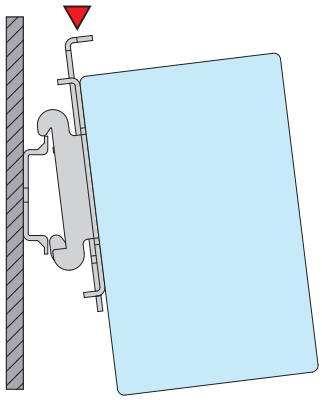

構成内容

No.	名　称	個　数	材　質	色 / 表面処理
1	カバー	1	アルミ板A1100P t1.5	表面 メタリックシルバー塗装，裏面 導通処理
2	ボディ	1	アルミ板A1100P t1.5	表面 メタリックシルバー塗装，裏面 導通処理
3	取付ビス（皿小頭M3×5）	4	鉄	ニッケルメッキ
4	DINレール取付金具	1	鋼板	亜鉛メッキ
5	金具取付ビス（ナベM3×5）	4	鉄	三価クロメート

■ カバー・ボディは片面保護シート付です。目立ちにくいのでご注意下さい。

外観寸法図

■ 下記図面は代表共通図です。
各型番の詳細はホームページよりCAD図・PDF図・3DCADデータをダウンロードしてご確認下さい。

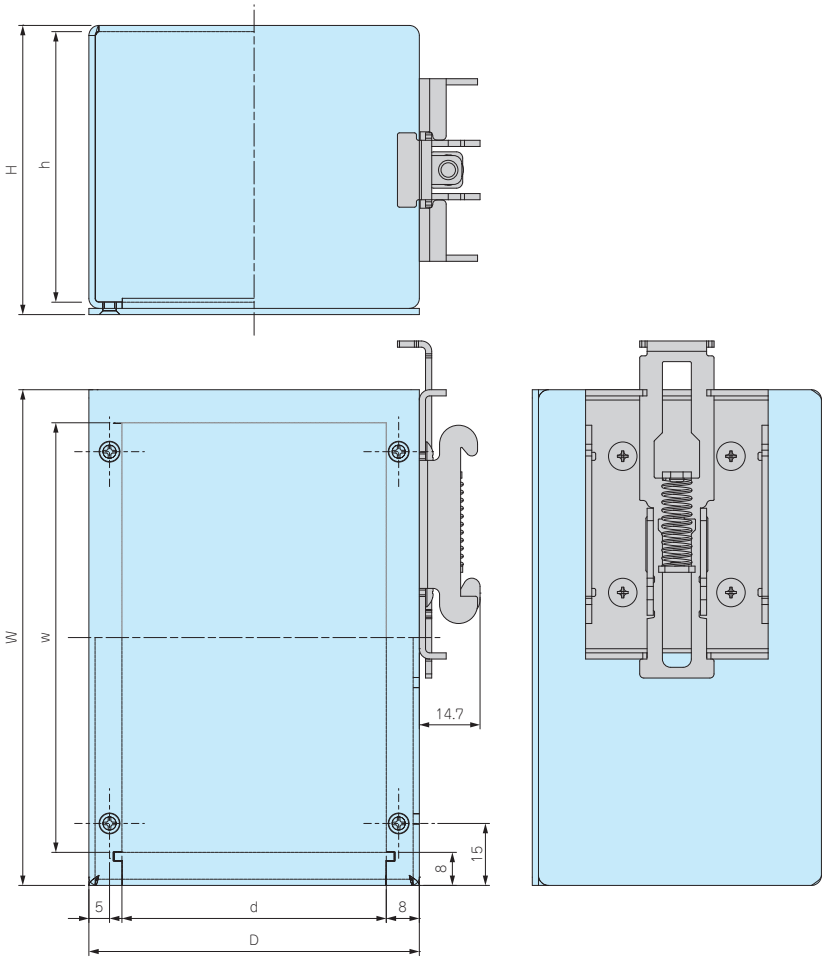

使用例

電源装置

通信機器

型番・寸法・標準価格

型番	外形寸法			有効寸法(内部)			自重(g)	標準価格(税別)
	W	H	D	w	h	d		
DRB12- 5- 8	120	50	80	104	45.5	64	220.5	3,350
DRB12- 7- 8	120	70	80	104	65.5	64	253	3,450
DRB12-10- 8	120	100	80	104	95.5	64	301	3,960
DRB15- 5-10	150	50	100	134	45.5	84	285.5	3,540
DRB15- 7-10	150	70	100	134	65.5	84	326	3,790
DRB15-10-10	150	100	100	134	95.5	84	386.5	4,520

※標準価格は目安の販売価格となります。

オプション部品（別売）

■ 詳細はホームページをご覧下さい。

DINレール
FDRシリーズ

ナット入り貼付スペーサー
ASTシリーズ