FTB SERIES
ALC用取付ベース

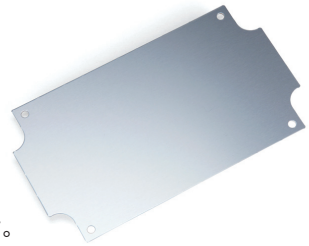

使用例

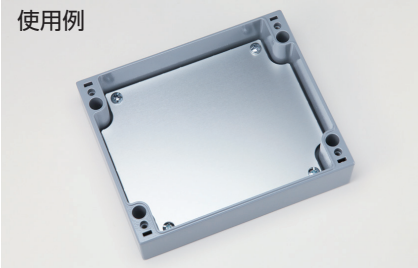

■ 製品のCADデータはホームページよりダウンロード可能です。

FTB 9-4

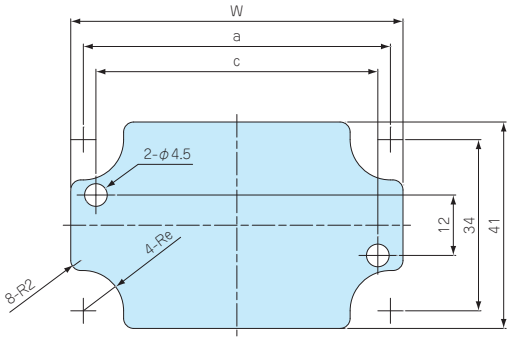

FTB 9-6

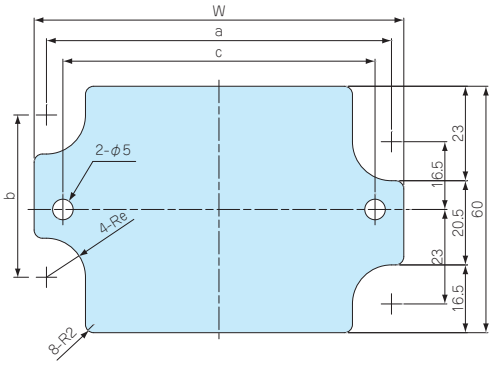

FTB10-7

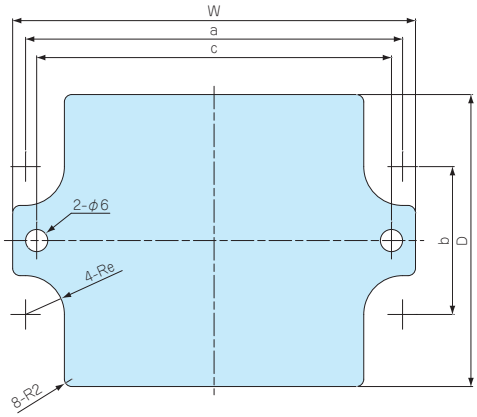

FTB12- 9
FTB16-13
FTB18- 9
FTB18-15
FTB21-18
FTB23- 7
FTB26-15
FTB26-23
FTB31-18
FTB31-28
FTB36-23
FTB41-28

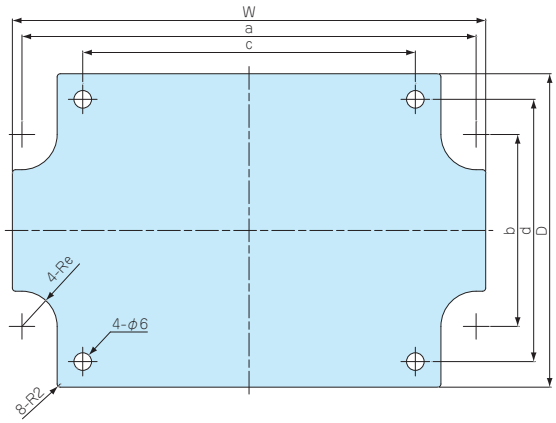

材　質	色 / 表面処理
A1100P t1.5	シルバーアルマイト

■ 取付について、ALC附属ビスを使用して下さい。
■ 片面保護シート付です。

型番・寸法・標準価格

型　番	適応機種	W	D	a	b	c	d	e	標準価格(税別)
FTB 9- 4	ALC10- 5- 3	91	41	86	34	81	12	8	480
FTB 9- 6	ALC10- 7- 5	90	60	84	39.5	76	–	9.5	510
FTB10- 7	ALC12- 9- 6	109	79	102	40	96	–	10.5	620
FTB12- 9	ALC14-11- 6	128	98	122	60	84	82	11	680
FTB16-13	ALC18-15- 6	167	137	162	100	124	122	11.5	910
	ALC18-15- 9								
FTB18- 9	ALC20-11- 6	188	98	182	60	144	82	11	760
FTB18-15	ALC20-17- 6	187	157	182	120	144	142	11.5	990
	ALC20-17- 9								
FTB21-18	ALC23-20-12	217	187	212	144	174	172	11.5	1,160
FTB23- 7	ALC25- 9- 6	239	79	232	40	194	62	10.5	870
FTB26-15	ALC28-17- 6	267	157	262	120	224	142	11.5	1,240
	ALC28-17- 9								
FTB26-23	ALC28-25-12	265	235	258	190	224	220	11	1,750
FTB31-18	ALC33-20-12	317	187	312	144	274	172	11.5	1,780
FTB31-28	ALC33-30-12	315	285	308	240	274	270	11	2,880
FTB36-23	ALC38-25-12	365	235	358	190	324	220	11	2,220
FTB41-28	ALC43-30-12	415	285	408	240	374	270	11	3,410