フリーサイズWEB見積に図面ダウンロード可能になりました!

1mm 単位で指定出来るフリーサイズケースが、WEB より見積と図面データのダウンロード可能になりました。既存の WEB 見積と 3D、2D、部品図を簡単な手順で入手出来ます。現在図面データは MBF、TCF、FCS、ALSF、ALGF、KCF、UCS シリーズ限定ですが、順次公開致します。

フリーサイズ WEB見積、図面ダウンロードの方法

1 まずWEBサイトで、ご希望のフリーサイズ製品のページに行き、➡の フリーサイズWEB見積・図面ダウンロード ボタンをクリックして下さい。

アルミフリーサイズケース MBFシリーズ　MBFシリーズ PDFカタログ

カテゴリ：アルミフリーサイズケース、特注サイズケース、板金ケース、アルミボックス、メタルケース、アルミシャーシ、汎用アルミケース、万能アルミケース

1mm単位で自由なサイズを指定可能なフリーサイズケースです。
シンプルな板金構造のアルミケースです。
縦・横・高さ3方向がフリーサイズで、実働3日目発送の短納期でオリジナルケースが作製可能です。
内面が導通となっておりますので、アースやグランドを取ることが出来ます。
計器・電源装置・コントローラー・通信機器・スイッチボックス・配線用中継ボックス・試作機器など幅広い用途にご利用いただけます。

サイズ指定範囲：W・D(幅・奥行)寸法が50～500mmまで、H(高さ)寸法が20～250mmまで1mm単位で指定可能

※1台から製作いたします。
※価格は数量によって変動します。1～3台は同単価・納期(実働3日目発送)。4台以上から単価が下がり、納期も変わります。

ご指定いただいたサイズの2D・3D図面がダウンロード可能になりました。
↓価格、納期のお見積り、2D・3D図面のダウンロードはこちらの「フリーサイズWEB見積・図面ダウンロード」をご利用下さい。

フリーサイズWEB見積・図面ダウンロード　外観3Dビュー(小型サイズ)　外観3Dビュー(大型サイズ)
分解画像 (補強無し構造)　分解画像 (補強有り構造)

型番目次/Photo INDEX
プラスチックケース
キャリングケース
防水・防塵樹脂ボックス
防水・防塵アルミ/ステンレスボックス
端子ボックス/防水コネクタ/ケーブルグランド
アルミサッシケース
アルミフレーム/ヒートシンクケース
メタルケース
Raspberry Piケース/Okdo ROCKケース
フリーサイズケース/フリーサイズパネル
ラックケース
棚板/ラックパネル
電池ホルダー/電池ボックス/コイン電池
アクセサリー/機構部品
カスタム製品
技術資料/各種ご案内

2 「フリーサイズWEB見積・図面ダウンロード」ページに行き、寸法、製作数量などを入力して下さい。

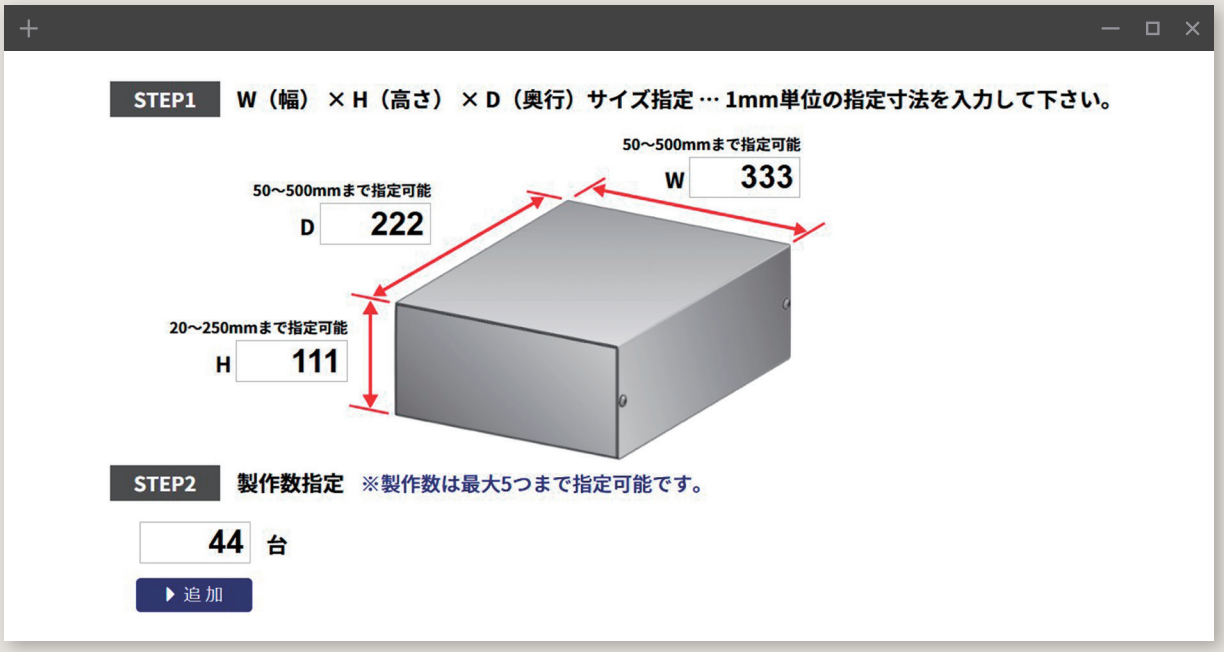

3 入力が完了したら➡の ▶Web見積、CADデータダウンロード ボタンをクリックして下さい。「価格と型番」が表示されます。

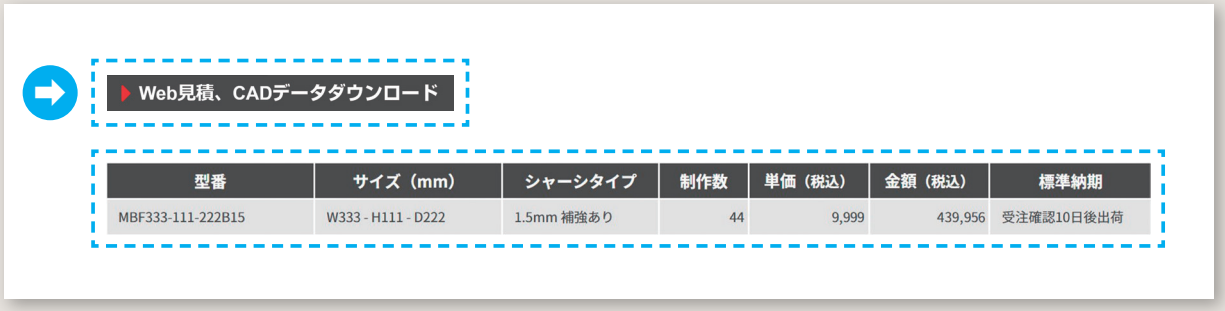

▶Web見積、CADデータダウンロード

型番	サイズ（mm）	シャーシタイプ	制作数	単価（税込）	金額（税込）	標準納期
MBF333-111-222B15	W333 - H111 - D222	1.5mm 補強あり	44	9,999	439,956	受注確認10日後出荷

4 ▶見積のPDFをダウンロード を押すとPDFの見積書を表示する事が出来ます。

▶CADデータ作成

CADデータ作成を押すとCADデータダウンロード画面が表示されます。

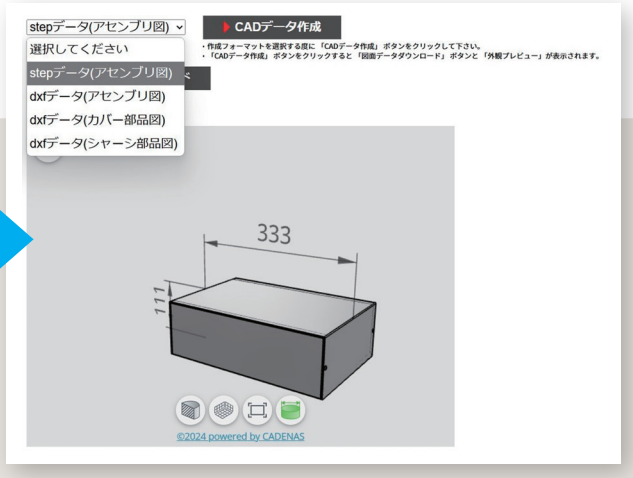

型番目次/Photo INDEX
プラスチックケース
キャリングケース
防水・防塵樹脂ボックス
防水・防塵アルミ/ステンレスボックス
端子ボックス/防水コネクタ/ケーブルグランド
アルミサッシケース
アルミフレーム/ヒートシンクケース
メタルケース
Raspberry Piケース/Okdo ROCKケース
フリーサイズケース/フリーサイズパネル
ラックケース
棚板/ラックパネル
電池ホルダー/電池ボックス/コイン電池
アクセサリー/機構部品
カスタム製品
技術資料/各種ご案内

MBF SERIES アルミフリーサイズケース

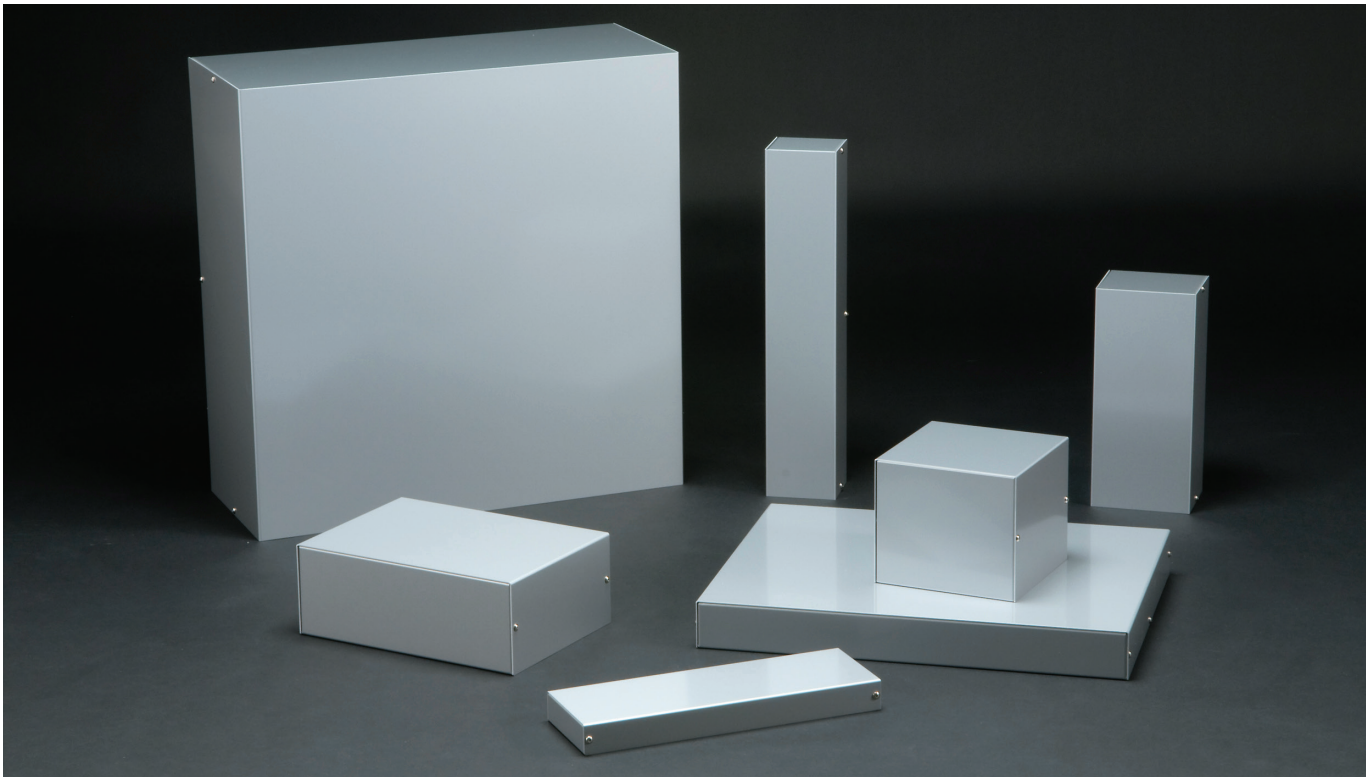

■ カスタム製品（穴加工・インクジェット印刷・塗装）についてはP15－1～63をご覧下さい。
■ カスタム製品のリピート注文品は5%割引致します。

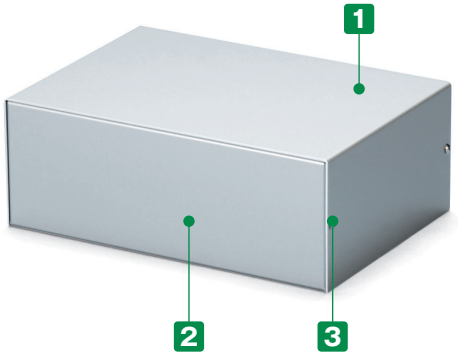

加工例

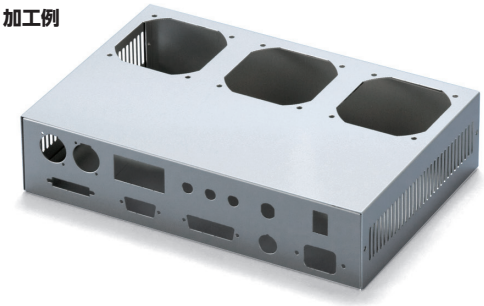

■ 幅（W）と奥行き（D）は50～500mmまで、高さ（H）は20～250mmまで1mm単位で指定出来るフリーサイズケースです。
■ 内面が導通となりますので、アースやグランドが取り易くなります。
※ 製品の内面（導通処理面）は特性上、加工時に付く傷や油跡がございますが、良品としております。
■ フリーサイズケースと穴加工をセットでご注文いただいた場合、通常の追加工と比べ穴加工費が割安です。
＊ 穴加工をご依頼の際はCADデータまたは図面（スケッチ図可）を添付して下さい。お見積り致します。
■ サイズにより標準品「MBシリーズ」に取扱いがあるものがございます。
※ 同サイズの場合、MBシリーズでご注文いただいたほうが価格は安いです。詳しくは「MBシリーズ」P8－24の表をご覧下さい。

構成内容

No.	名　称	個　数	材　質	色 / 表面処理
1	カバー	1	アルミ板 A1100P	表面メタリックシルバー塗装、裏面導通処理
2	シャーシ	1	アルミ板 A1100P	表面メタリックシルバー塗装、裏面導通処理
3	取付ビス（トラスM3×5）	4 / 6	鉄	ニッケルメッキ

■ カバー・シャーシは片面保護シート付です。目立ちにくいのでご注意下さい。

1 サイズ選定

三方向1mm単位のフリーサイズでご指定いただけます。

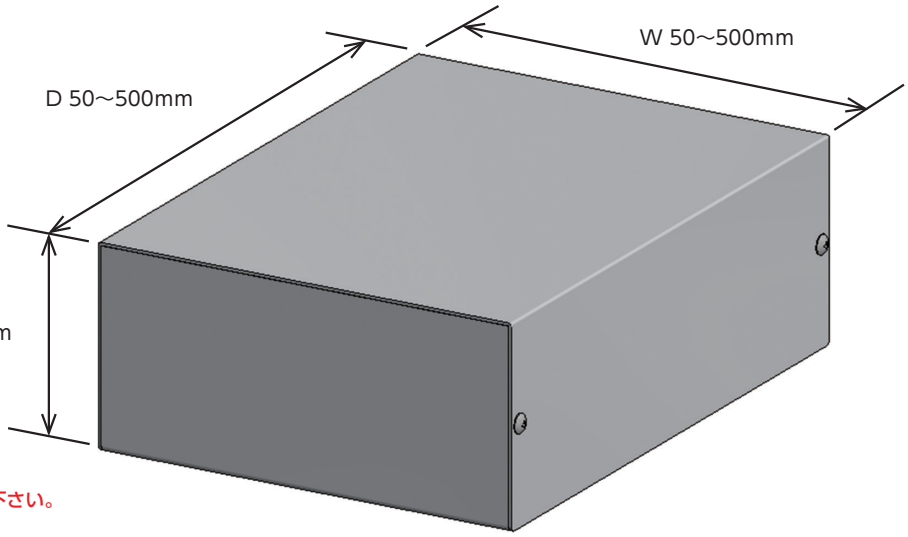

注意：H寸法はW・D寸法により制限がございます。
（詳細はP10－41の表をご参照下さい。）
寸法範囲以下または以上のサイズは別途ご相談下さい。

■ 板厚とシャーシ構造はサイズにより下記仕様になります。
（P10－41の標準価格表をご参照下さい。）

シャーシタイプ A
（補強なし）

【A10】タイプ
W200・H100・D500 以下
補強なし（A）板厚 1.0mm
シャーシタイプ・板厚【A10】

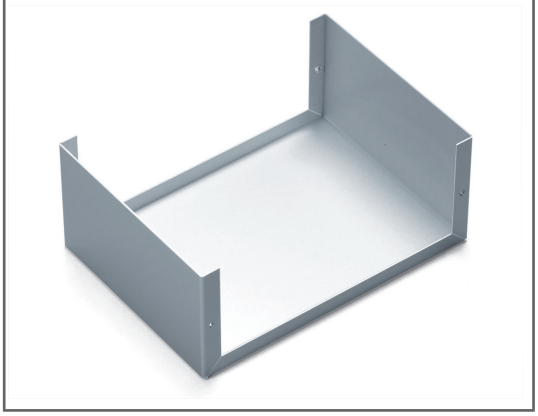

シャーシタイプ B
（補強あり）

【B12】タイプ
W400・H225・D400 以下
補強あり（B）板厚 1.2mm
シャーシタイプ・板厚【B12】

【B15】タイプ
W500・H250・D500 以下
補強あり（B）板厚 1.5mm
シャーシタイプ・板厚【B15】

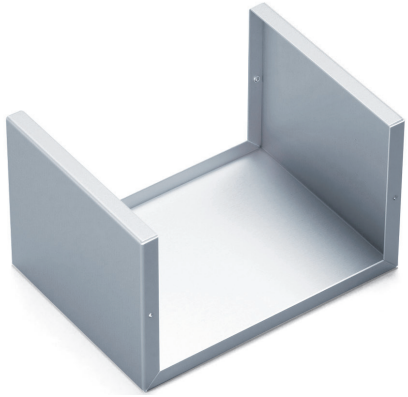

型番記入方法

ご注文の際は □ 内へ選択項目にあったご希望のサイズを記入して下さい。

ケース型番
（ご注文例）

MBF	122	-	70	-	130	A	10
	W		H		D	シャーシタイプ	板厚

納　期

実働3日目発送（穴加工無し）
実働5日目発送（穴加工付）

受注日および土・日・祭日は実働日に含まれません。
納期は基準納期です。数量、追加工内容によっては変わることがございます。

価　格

標準価格表P10－41をご覧下さい。

型番目次/Photo INDEX
プラスチックケース
キャリングケース
防水・防塵樹脂ボックス
防水・防塵アルミ/ステンレスボックス
端子ボックス/防水コネクタ/ケーブルグランド
アルミサッシケース
アルミフレーム/ヒートシンクケース
メタルケース
Raspberry Piケース/Okdo ROCKケース
フリーサイズケース/フリーサイズパネル
ラックケース
棚板/ラックパネル
電池ホルダー/電池ボックス/コイン電池
アクセサリー/機構部品
カスタム製品
技術資料/各種ご案内

標準価格表（税別）

1台～3台までは同単価です。

4台以上は単価が下がります。

4台以上の場合はWEBサイトからお見積りいただけます。

MBFシリーズのページに進み、「フリーサイズWEB見積・図面ダウンロードページ」ボタンをクリックし、価格をご確認下さい。

製作数は最大5つまで指定可能です。

【A10】タイプ	補強なし板厚1.0mm
【B12】タイプ	補強あり板厚1.2mm
【B15】タイプ	補強あり板厚1.5mm

■「 － 」のサイズはお受け出来ません。

W	H ＼ D	ビス4ヶ所止め 50～79	80～99	100～125	126～150	151～175	176～200	201～225	226～250	251～275	276～300	ビス6ヶ所止め 301～325	326～350	351～375	376～400	401～425	426～450	451～475	476～500
50～99	20～ 35	4,460	4,550	4,730	4,870	5,070	5,200	5,430	5,580	6,040	6,170	6,380	6,560	6,860	7,000	7,320	7,470	8,130	8,280
	36～ 50	4,550	4,710	4,870	5,030	5,250	5,420	5,610	5,760	6,250	6,410	7,990	8,190	8,560	8,760	11,190	11,420	12,190	12,430
	51～ 75	—	4,960	5,160	5,320	5,580	5,730	7,270	7,780	8,050	8,240	8,530	8,760	9,190	9,380	12,000	12,430	13,100	13,370
100～150	20～ 50	4,840	4,980	5,220	5,390	5,650	5,840	7,730	7,970	8,270	8,520	10,880	11,190	11,670	11,970	12,590	12,920	13,570	13,890
	51～ 75	—	5,270	5,510	5,760	6,010	6,510	8,220	8,480	8,800	9,070	11,600	11,940	12,450	12,940	13,500	13,820	14,560	14,900
	76～100	—	5,550	5,790	6,050	6,620	6,870	8,640	8,920	9,300	9,570	12,240	12,590	13,320	13,690	14,250	14,620	15,390	15,730
151～200	20～ 50	5,100	5,310	5,560	5,820	6,380	6,630	8,390	8,680	9,040	9,320	11,940	12,300	13,040	13,370	13,940	14,300	15,060	15,430
	51～ 75	—	—	5,950	6,480	6,800	7,070	8,930	9,230	9,630	9,940	12,700	13,280	13,890	14,280	14,880	15,280	16,110	16,480
	76～100	—	—	—	8,250	8,670	9,020	9,430	9,740	10,140	10,500	13,590	14,010	14,660	15,060	15,730	16,140	16,990	17,440
	101～125	—	—	—	—	9,160	9,500	9,940	10,300	10,740	11,270	14,370	14,810	15,510	15,990	16,650	17,110	18,030	18,660
	126～150	—	—	—	—	—	9,960	10,410	10,810	11,450	11,840	15,060	15,550	16,280	16,770	17,490	17,970	19,120	19,580
201～250	20～ 50	—	6,940	7,560	7,930	8,300	8,650	9,050	9,370	9,780	10,120	13,160	13,560	14,200	14,630	15,270	15,670	16,570	16,970
	51～ 75	—	7,660	8,050	8,410	8,850	9,220	9,630	10,010	10,440	10,990	14,010	14,430	15,140	15,610	16,280	16,740	17,660	18,290
	76～100	—	8,060	8,480	8,870	9,320	9,710	10,160	10,560	11,160	11,590	14,760	15,260	15,990	16,430	17,170	17,650	18,800	19,280
	101～125	—	—	—	—	9,880	10,280	10,750	11,360	11,840	12,240	15,610	16,120	16,890	17,410	18,170	18,880	19,920	20,430
	126～150	—	—	—	—	—	10,790	11,460	11,890	12,410	12,850	16,370	16,930	17,740	18,250	19,260	19,790	20,860	21,430
	151～175	—	—	—	—	—	—	12,060	12,530	13,050	13,510	17,220	17,790	18,660	19,390	20,280	20,830	22,000	22,570
	176～200	—	—	—	—	—	—	—	13,070	13,630	14,120	18,010	18,590	19,660	20,260	21,160	21,770	22,940	23,520
251～300	20～ 50	—	7,610	8,010	8,400	8,850	9,250	9,710	10,110	10,710	11,100	14,180	14,660	15,390	15,880	16,590	17,090	18,230	18,680
	51～ 75	—	8,110	8,560	8,970	9,440	9,880	10,350	10,960	11,420	11,840	15,100	15,610	16,390	16,890	17,690	18,370	19,420	19,920
	76～100	—	8,570	9,040	9,450	9,990	10,410	11,100	11,540	12,060	12,470	15,940	16,470	17,280	17,840	18,810	19,380	20,410	20,950
	101～125	—	—	—	—	10,570	11,220	11,730	12,200	12,760	13,230	16,850	17,430	18,300	19,030	19,890	20,460	21,610	22,200
	126～150	—	—	—	—	—	11,760	12,330	12,810	13,380	13,880	17,680	18,290	19,360	19,970	20,830	21,440	22,610	23,220
	151～175	—	—	—	—	—	—	12,980	13,490	14,080	14,600	18,600	19,400	20,360	20,980	21,940	22,550	23,800	24,440
	176～200	—	—	—	—	—	—	—	14,090	14,700	15,250	19,600	20,260	21,250	21,900	22,880	23,540	24,820	25,500
	201～225	—	—	—	—	—	—	—	—	19,150	20,110	25,560	26,480	27,860	28,780	30,170	31,090	32,900	34,010
301～350	20～ 50	—	8,010	8,460	11,000	11,600	12,170	12,930	13,450	14,080	14,620	15,220	15,790	16,580	17,110	18,110	18,640	19,680	20,250
	51～ 75	—	8,580	9,040	11,730	12,390	13,110	13,770	14,360	14,990	15,560	16,200	16,800	17,660	18,400	19,260	19,820	20,970	21,550
	76～100	—	11,200	11,820	12,430	13,280	13,850	14,530	15,150	15,820	16,430	17,130	17,710	18,770	19,390	20,260	20,870	22,050	22,630
	101～125	—	—	—	—	14,030	14,660	15,380	16,050	16,760	17,380	18,110	18,920	19,850	20,470	21,430	22,050	23,290	23,940
	126～150	—	—	—	—	—	15,400	16,180	16,830	17,560	18,240	19,160	19,820	20,820	21,460	22,430	23,120	24,380	25,040
	151～175	—	—	—	—	—	—	17,000	17,690	18,480	19,330	20,140	20,850	21,850	22,570	23,580	24,300	25,630	26,510
	176～200	—	—	—	—	—	—	—	18,510	19,490	20,200	21,030	21,750	22,820	23,560	24,590	25,320	26,890	27,620
	201～225	—	—	—	—	—	—	—	—	25,380	26,420	27,560	28,590	30,070	31,070	32,590	33,780	35,720	36,720
	226～250	—	—	—	—	—	—	—	—	—	33,900	35,440	36,800	38,750	40,110	42,220	43,610	46,100	47,480
351～400	20～ 50	—	8,530	9,040	11,730	12,590	13,190	13,890	14,500	15,200	15,760	16,470	17,090	18,200	18,810	19,740	20,320	21,590	22,200
	51～ 75	—	9,170	9,710	12,710	13,440	14,080	14,830	15,460	16,190	16,820	17,560	18,360	19,360	19,980	20,980	21,620	22,970	23,600
	76～100	—	11,930	12,800	13,450	14,240	14,900	15,650	16,300	17,090	17,740	18,660	19,340	20,360	21,030	22,070	22,720	24,100	24,780
	101～125	—	—	—	—	15,090	15,780	16,580	17,260	18,070	18,940	19,740	20,450	21,520	22,230	23,320	24,020	25,490	26,360
	126～150	—	—	—	—	—	16,590	17,390	18,120	19,120	19,860	20,710	21,440	22,540	23,270	24,400	25,120	26,820	27,520
	151～175	—	—	—	—	—	—	18,340	19,260	20,130	20,870	21,750	22,510	23,680	24,470	25,670	26,590	28,200	28,950
	176～200	—	—	—	—	—	—	—	20,120	21,000	21,830	22,720	23,490	24,740	25,510	26,880	27,690	29,330	30,110
	201～225	—	—	—	—	—	—	—	—	27,550	28,660	29,920	31,050	32,750	34,020	35,680	36,800	39,090	40,200
	226～250	—	—	—	—	—	—	—	—	—	36,890	38,560	40,040	42,420	43,910	46,130	47,610	50,540	52,040
401～450	20～ 50	—	11,120	11,970	12,650	13,420	14,070	14,860	15,510	16,260	16,940	17,890	18,540	19,620	20,300	21,350	22,030	23,490	24,140
	51～ 75	—	12,130	12,860	13,550	14,360	15,050	15,860	16,540	17,370	18,240	19,050	19,740	20,870	21,590	22,700	23,420	25,000	25,850
	76～100	—	12,870	13,630	14,360	15,170	15,910	16,760	17,490	18,490	19,220	20,060	20,780	21,960	22,690	23,860	24,570	26,360	27,090
	101～125	—	—	—	—	16,130	16,870	17,750	18,690	19,550	20,320	21,200	22,000	23,220	23,980	25,220	26,140	27,860	28,630
	126～150	—	—	—	—	—	17,750	18,820	19,620	20,520	21,310	22,240	23,010	24,300	25,060	26,530	27,290	29,050	29,850
	151～175	—	—	—	—	—	—	19,820	20,650	21,620	22,420	23,400	24,190	25,560	26,530	27,880	28,690	30,550	31,390
	176～200	—	—	—	—	—	—	—	21,560	22,550	23,400	24,410	25,260	26,770	27,620	29,000	29,870	31,780	32,590
	201～225	—	—	—	—	—	—	—	—	29,720	30,930	32,300	33,670	35,550	36,760	38,660	39,860	42,480	43,680
	226～250	—	—	—	—	—	—	—	—	—	39,860	41,870	43,460	45,940	47,520	50,000	51,600	54,980	56,550
451～500	20～ 50	—	12,070	12,830	13,560	14,430	15,160	16,020	16,770	17,780	18,510	19,390	20,120	21,390	22,110	23,390	24,120	26,130	26,860
	51～ 75	—	13,030	13,820	14,560	15,480	16,230	17,130	18,050	18,970	19,740	20,660	21,430	22,770	23,540	24,910	25,830	27,790	28,540
	76～100	—	13,820	14,640	15,430	16,350	17,170	18,250	19,050	20,000	20,780	21,720	22,510	23,910	24,700	26,240	27,060	29,040	29,830
	101～125	—	—	—	—	17,390	18,400	19,400	20,190	21,190	22,000	23,000	23,800	25,290	26,270	27,750	28,590	30,720	31,530
	126～150	—	—	—	—	—	19,320	20,320	21,190	22,200	23,060	24,060	24,920	26,600	27,450	28,960	29,800	31,970	32,820
	151～175	—	—	—	—	—	—	21,450	22,340	23,390	24,260	25,330	26,400	27,980	28,860	30,440	31,330	33,630	34,500
	176～200	—	—	—	—	—	—	—	23,330	24,400	25,310	26,600	27,490	29,110	30,020	31,660	32,560	34,880	35,810
	201～225	—	—	—	—	—	—	—	—	32,320	33,750	35,320	36,580	38,820	40,080	42,340	43,610	46,880	48,140
	226～250	—	—	—	—	—	—	—	—	—	43,550	45,580	47,250	50,190	51,880	54,780	56,490	60,590	62,290

※表示の価格は改定後の価格です。

型番目次/Photo INDEX
プラスチックケース
キャリングケース
防水・防塵樹脂ボックス
防水・防塵アルミ/ステンレスボックス
端子ボックス/防水コネクタ/ケーブルグランド
アルミサッシケース
アルミフレーム/ヒートシンクケース
メタルケース
Raspberry Piケース/Okdo ROCKケース
フリーサイズケース/フリーサイズパネル
ラックケース
棚板/ラックパネル
電池ホルダー/電池ボックス/コイン電池
アクセサリー/機構部品
カスタム製品
技術資料/各種ご案内

外観寸法図

■ 下記図面は代表共通図です。
各型番の詳細はホームページよりCAD図・PDF図・3DCADデータをダウンロードしてご確認下さい。

【A10】タイプ　補強なし板厚1.0mm

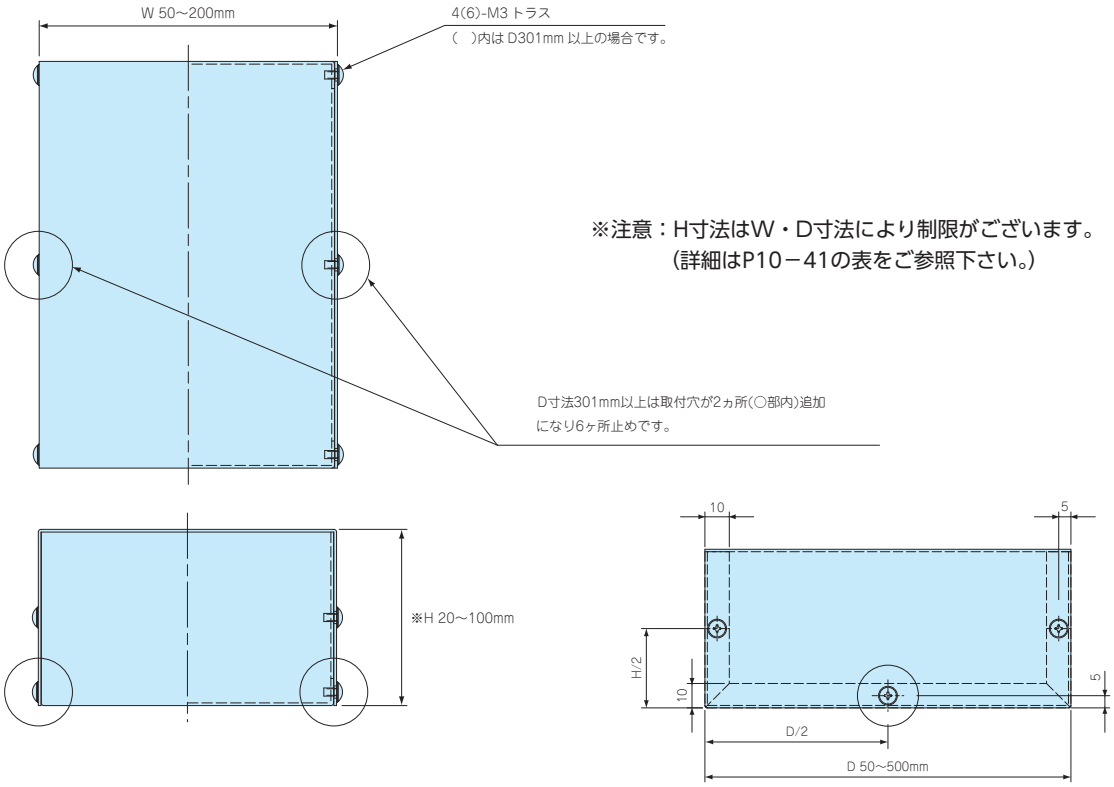

【B12】タイプ　補強あり板厚1.2mm

【B15】タイプ　補強あり板厚1.5mm

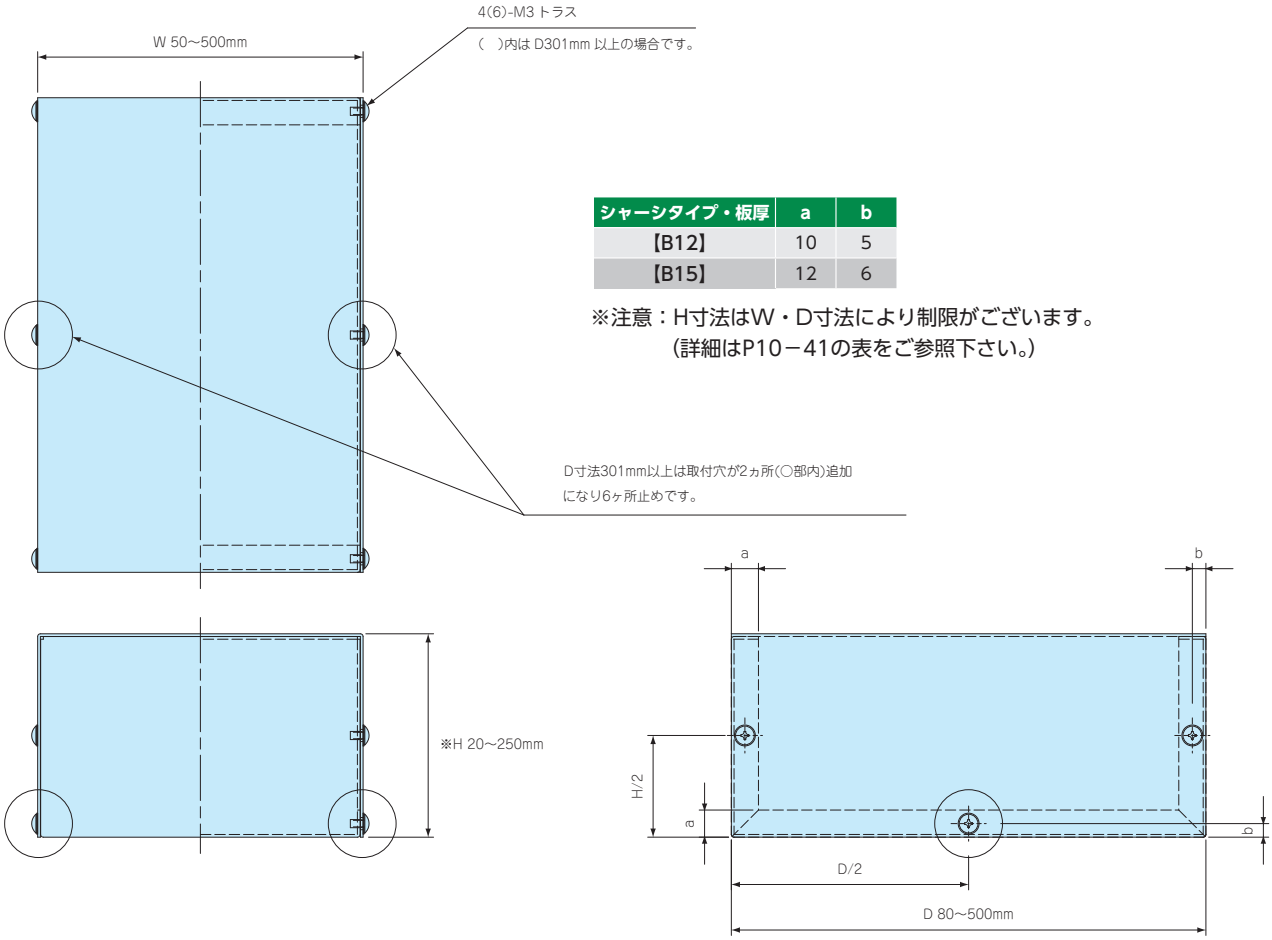

シャーシタイプ・板厚	a	b
【B12】	10	5
【B15】	12	6

※注意：H寸法はW・D寸法により制限がございます。
(詳細はP10－41の表をご参照下さい。)

型番目次/Photo INDEX
プラスチックケース
キャリングケース
防水・防塵樹脂ボックス
防水・防塵アルミ/ステンレスボックス
端子ボックス/防水コネクタ/ケーブルグランド
アルミサッシケース
アルミフレーム/ヒートシンクケース
メタルケース
Raspberry Piケース/Okdo ROCKケース
フリーサイズケース/フリーサイズパネル
ラックケース
棚板/ラックパネル
電池ホルダー/電池ボックス/コイン電池
アクセサリー/機構部品
カスタム製品
技術資料/各種ご案内

MBS SERIES ステンレスフリーサイズケース

導通製品

■ カスタム製品（穴加工・インクジェット印刷・塗装）についてはP15－1～63をご覧下さい。
■ カスタム製品のリピート注文品は5%割引致します。

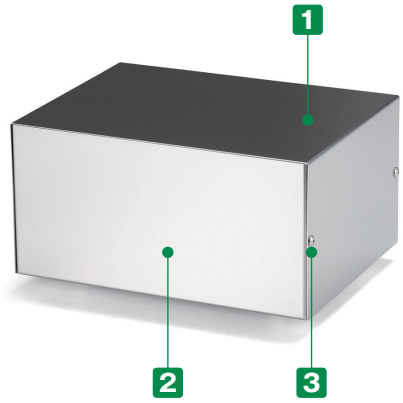

加工例

※ 製品の内面は加工時に付く傷がございますが、良品としております。

■ 幅（W）と奥行き（D）は50～500mmまで、高さ（H）は20～250mmまで1mm単位で指定出来るフリーサイズケースです。
■ 耐食・耐塩・耐薬品に優れたステンレス（SUS304）ケースです。
■ 内部及び外部からの電磁波の低減に効果的なケースです。
■ 医療関連・食品工場・クリーンルーム等の機器のケースとして最適です。

構成内容

No.	名　称	個　数	材　質	表面処理
1	カバー	1	ステンレス SUS304	BA
2	シャーシ	1	ステンレス SUS304	BA
3	取付ビス（トラスM3×5）	4 / 6	ステンレス	無処理

■ カバー・シャーシは片面保護シート付です。

型番目次/Photo INDEX
プラスチックケース
キャリングケース
防水・防塵樹脂ボックス
防水・防塵アルミ/ステンレスボックス
端子ボックス/防水コネクタ/ケーブルグランド
アルミサッシケース
アルミフレーム/ヒートシンクケース
メタルケース
Raspberry Piケース/Okdo ROCKケース
フリーサイズケース/フリーサイズパネル
ラックケース
棚板/ラックパネル
電池ホルダー/電池ボックス/コイン電池
アクセサリー/機構部品
カスタム製品
技術資料/各種ご案内

1 サイズ選定

三方向1mm単位のフリーサイズでご指定いただけます。

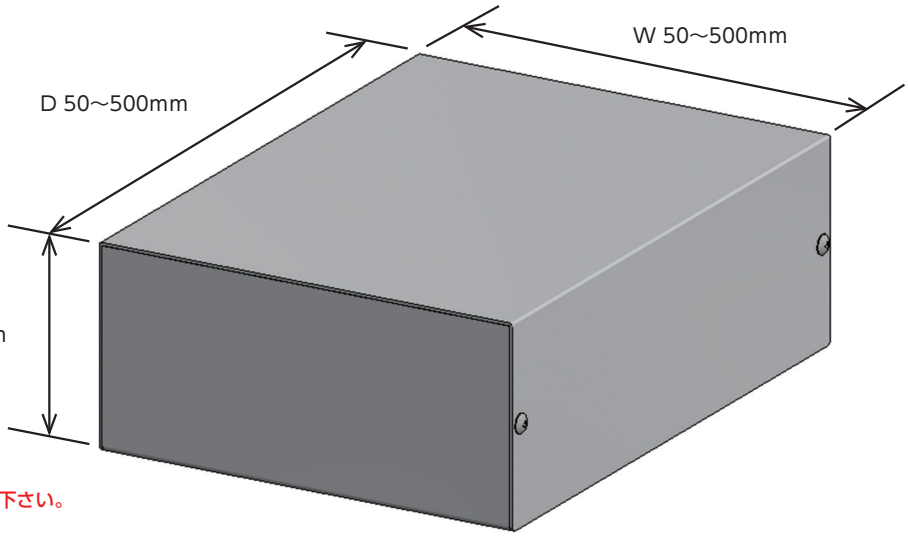

注意：H寸法はW・D寸法により制限がございます。
（詳細はP10−45の表をご参照下さい。）
寸法範囲以下または以上のサイズは別途ご相談下さい。

■ 板厚とシャーシ構造はサイズにより下記仕様になります。
（P10−45の標準価格表をご参照下さい。）

シャーシタイプ A
（補強なし）

【A08】タイプ

W200・H100・D500 以下
補強なし（A）板厚 0.8mm
シャーシタイプ・板厚【A08】

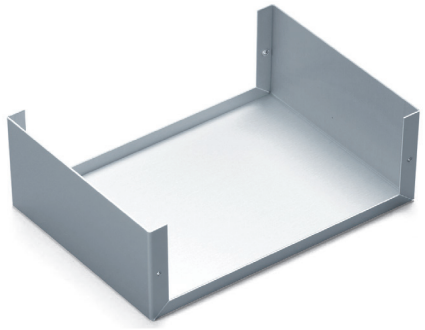

シャーシタイプ B
（補強あり）

【B10】タイプ

W300・H225・D400 以下
補強あり（B）板厚 1.0mm
シャーシタイプ・板厚【B10】

【B12】タイプ

W500・H250・D500 以下
補強あり（B）板厚 1.2mm
シャーシタイプ・板厚【B12】

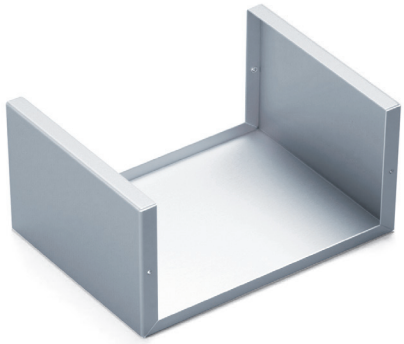

型番記入方法

ご注文の際は □ 内へ 1 の選択項目にあったご希望のサイズを記入して下さい。

ケース型番（ご注文例）	MBS	122	-	70	-	130	A	08
		W		H		D	シャーシタイプ	板厚

納　期

実働7日目発送（穴加工無し、穴加工付き共に）

受注日および土・日・祭日は実働日に含まれません。
納期は基準納期です。数量、追加工内容によっては変わることがございます。

価　格

標準価格表P10−45をご覧下さい。

型番目次/Photo INDEX
プラスチックケース
キャリングケース
防水・防塵樹脂ボックス
防水・防塵アルミ/ステンレスボックス
端子ボックス/防水コネクタ/ケーブルグランド
アルミサッシケース
アルミフレーム/ヒートシンクケース
メタルケース
Raspberry Piケース/Okdo ROCKケース
フリーサイズケース/フリーサイズパネル
ラックケース
棚板/ラックパネル
電池ホルダー/電池ボックス/コイン電池
アクセサリー/機構部品
カスタム製品
技術資料/各種ご案内

標準価格表（税別）

1台～3台までは同単価です。

4台以上は単価が下がります。
4台以上の場合はWEBサイトからお見積りいただけます。
MBSシリーズのページに進み、「フリーサイズWEB見積ページ」ボタンをクリックし、価格をご確認下さい。
製作数は最大5つまで指定可能です。

【A08】タイプ	補強なし板厚0.8mm
【B10】タイプ	補強あり板厚1.0mm
【B12】タイプ	補強あり板厚1.2mm

■「－」のサイズはお受け出来ません。

W	H ＼ D	ビス4ヶ所止め 50～79	80～99	100～125	126～150	151～175	176～200	201～225	226～250	251～275	276～300	ビス6ヶ所止め 301～325	326～350	351～375	376～400	401～425	426～450	451～475	476～500
50～99	20～ 35	4,270	4,400	4,570	4,740	4,980	5,130	5,380	5,560	6,070	6,230	6,480	6,660	6,910	7,070	7,530	7,670	8,190	8,340
	36～ 50	–	4,530	4,740	4,910	5,160	5,360	5,620	5,820	6,340	6,500	8,190	8,430	8,770	9,030	11,020	11,280	11,940	12,240
100～150	20～ 50	4,680	4,900	5,130	5,370	5,660	5,900	7,910	8,210	8,640	8,930	10,840	11,210	11,680	12,050	12,910	13,260	13,830	14,180
	51～ 75	–	–	5,530	5,780	6,180	6,700	8,610	8,960	9,430	9,780	11,850	12,250	12,770	13,370	14,120	14,530	15,150	15,580
	76～100	–	–	–	6,160	6,820	7,100	9,190	9,570	10,080	10,450	12,710	13,150	13,900	14,360	15,150	15,610	16,280	16,740
151～200	20～ 50	–	5,300	5,610	5,890	6,540	6,840	8,860	9,230	9,740	10,160	12,340	12,770	13,510	13,970	14,760	15,220	15,890	16,350
	51～ 75	–	–	6,100	6,660	7,100	7,400	9,680	10,100	10,630	11,080	13,440	14,090	14,710	15,220	16,110	16,590	17,350	17,840
	76～100	–	–	–	8,700	9,260	9,740	10,340	10,760	11,360	11,840	14,560	15,090	15,740	16,300	17,220	17,750	18,570	19,090
	101～125	–	–	–	–	9,990	10,480	11,120	11,610	12,250	12,920	15,650	16,240	16,970	17,530	18,550	19,150	19,980	20,740
	126～150	–	–	–	–	–	11,100	11,760	12,330	13,160	13,680	16,600	17,230	18,000	18,620	19,670	20,300	21,370	22,000
201～250	20～ 50	–	7,030	7,740	8,210	8,800	9,230	9,830	10,300	10,870	11,330	13,970	14,530	15,170	15,720	16,650	17,190	17,970	18,490
	51～ 75	–	–	8,460	8,960	9,610	10,100	10,740	11,220	11,860	12,520	15,200	15,760	16,480	17,090	18,080	18,660	19,540	20,260
	76～100	–	–	–	9,570	10,240	10,760	11,460	11,990	12,810	13,330	16,230	16,850	17,620	18,230	19,290	19,920	20,980	21,610
	101～125	–	–	–	–	11,030	11,610	12,340	13,070	13,820	14,360	17,440	18,090	18,930	19,580	20,710	21,570	22,530	23,210
	126～150	–	–	–	–	–	12,330	13,220	13,830	14,600	15,210	18,460	19,180	20,040	20,720	22,090	22,810	23,800	24,530
	151～175	–	–	–	–	–	–	14,110	14,750	15,550	16,200	19,680	20,450	21,370	22,270	23,540	24,300	25,380	26,130
	176～200	–	–	–	–	–	–	–	15,510	16,370	17,040	20,710	21,500	22,640	23,430	24,710	25,520	26,660	27,470
251～300	20～ 50	–	7,840	8,410	8,930	9,590	10,160	10,810	11,330	12,170	12,690	15,460	16,080	16,850	17,480	18,530	19,140	20,200	20,830
	51～ 75	–	–	9,200	9,780	10,480	11,080	11,780	12,520	13,220	13,820	16,790	17,440	18,290	18,930	20,060	20,910	21,870	22,530
	76～100	–	–	–	10,450	11,220	11,840	12,760	13,330	14,090	14,700	17,900	18,630	19,460	20,190	21,520	22,230	23,230	23,970
	101～125	–	–	–	–	12,120	12,920	13,720	14,360	15,150	15,790	19,210	19,970	20,890	21,790	23,060	23,820	24,890	25,650
	126～150	–	–	–	–	–	13,680	14,510	15,210	16,020	16,730	20,340	21,110	22,270	23,060	24,340	25,160	26,270	27,090
	151～175	–	–	–	–	–	–	15,490	16,200	17,090	17,810	21,650	22,660	23,660	24,500	25,910	26,730	27,920	28,780
	176～200	–	–	–	–	–	–	–	17,040	17,970	18,710	22,930	23,800	24,870	25,770	27,200	28,070	29,300	30,180
	201～225	–	–	–	–	–	–	–	–	21,830	22,950	27,880	28,990	30,310	31,440	33,170	34,290	35,810	37,110
301～350	20～ 50	–	–	–	11,200	12,070	12,760	13,790	14,510	15,360	16,070	16,940	17,650	18,510	19,230	20,540	21,260	22,290	23,000
	51～ 75	–	–	–	12,250	13,170	14,080	15,000	15,760	16,690	17,430	18,350	19,100	20,020	20,930	22,230	22,990	24,060	24,820
	76～100	–	–	–	–	14,290	15,080	16,060	16,850	17,790	18,620	19,560	20,360	21,500	22,290	23,610	24,400	25,500	26,310
	101～125	–	–	–	–	15,380	16,240	17,260	18,080	19,100	19,950	20,990	21,970	23,000	23,860	25,240	26,070	27,270	28,120
	126～150	–	–	–	–	–	17,220	18,280	19,160	20,230	21,100	22,350	23,230	24,280	25,170	26,630	27,510	28,740	29,630
	151～175	–	–	–	–	–	–	19,490	20,430	21,550	22,640	23,780	24,690	25,830	26,730	28,280	29,180	30,480	31,600
	176～200	–	–	–	–	–	–	–	21,490	22,820	23,800	24,990	25,920	27,100	28,080	29,640	30,600	32,130	33,110
	201～225	–	–	–	–	–	–	–	–	27,790	28,980	30,430	31,670	33,090	34,300	36,200	37,610	39,240	40,470
	226～250	–	–	–	–	–	–	–	–	–	34,830	36,590	38,080	39,840	41,320	43,770	45,230	47,250	48,730
351～400	20～ 50	–	–	–	12,050	13,160	13,960	14,920	15,710	16,690	17,450	18,420	19,230	20,360	21,170	22,430	23,220	24,360	25,150
	51～ 75	–	–	–	13,350	14,360	15,200	16,230	17,060	18,080	18,930	19,950	20,930	21,970	22,820	24,190	25,000	26,210	27,070
	76～100	–	–	–	–	15,420	16,300	17,350	18,230	19,280	20,180	21,390	22,290	23,340	24,240	25,650	26,530	27,790	28,660
	101～125	–	–	–	–	16,600	17,510	18,660	19,560	20,710	21,790	22,920	23,850	24,970	25,900	27,400	28,310	29,640	30,730
	126～150	–	–	–	–	–	18,620	19,780	20,720	22,070	23,030	24,230	25,170	26,330	27,320	28,870	29,840	31,350	32,320
	151～175	–	–	–	–	–	–	21,090	22,270	23,490	24,500	25,720	26,730	27,970	28,960	30,640	31,810	33,240	34,260
	176～200	–	–	–	–	–	–	–	23,420	24,710	25,750	27,000	28,070	29,330	30,410	32,250	33,320	34,770	35,850
	201～225	–	–	–	–	–	–	–	–	30,090	31,410	33,000	34,300	35,900	37,360	39,400	40,710	42,530	43,860
	226～250	–	–	–	–	–	–	–	–	–	37,800	39,700	41,320	43,370	44,950	47,420	49,030	51,220	52,830
401～450	20～ 50	–	–	–	13,260	14,340	15,210	16,300	17,170	18,240	19,140	20,380	21,260	22,350	23,220	24,690	25,560	26,870	27,740
	51～ 75	–	–	–	14,510	15,670	16,590	17,710	18,660	19,790	20,890	22,030	22,940	24,100	25,000	26,600	27,520	28,890	29,960
	76～100	–	–	–	–	16,790	17,740	18,930	19,910	21,260	22,200	23,420	24,380	25,570	26,510	28,140	29,110	30,690	31,660
	101～125	–	–	–	–	18,120	19,140	20,380	21,560	22,800	23,800	25,050	26,070	27,290	28,310	30,040	31,220	32,710	33,700
	126～150	–	–	–	–	–	20,280	21,740	22,810	24,070	25,150	26,430	27,510	28,770	29,840	31,750	32,800	34,350	35,390
	151～175	–	–	–	–	–	–	23,160	24,280	25,650	26,720	28,080	29,180	30,540	31,810	33,640	34,750	36,360	37,470
	176～200	–	–	–	–	–	–	–	25,520	26,930	28,060	29,450	30,600	32,180	33,320	35,220	36,360	37,980	39,130
	201～225	–	–	–	–	–	–	–	–	32,830	34,270	35,980	37,610	39,290	40,710	43,020	44,440	46,470	47,870
	226～250	–	–	–	–	–	–	–	–	–	41,280	43,530	45,230	47,310	49,030	51,810	53,510	55,930	57,650
451～500	20～ 50	–	–	–	14,180	15,380	16,350	17,550	18,480	19,850	20,830	22,020	22,970	24,170	25,150	26,760	27,740	29,290	30,260
	51～ 75	–	–	–	15,580	16,820	17,830	19,080	20,250	21,500	22,510	23,780	24,800	26,050	27,060	28,780	29,960	31,450	32,460
	76～100	–	–	–	–	18,010	19,090	20,530	21,610	22,880	23,950	25,240	26,310	27,600	28,660	30,590	31,660	33,170	34,230
	101～125	–	–	–	–	19,460	20,720	22,090	23,200	24,530	25,650	27,010	28,120	29,490	30,730	32,600	33,720	35,340	36,440
	126～150	–	–	–	–	–	21,970	23,380	24,520	25,910	27,070	28,490	29,630	31,190	32,340	34,240	35,390	37,060	38,200
	151～175	–	–	–	–	–	–	24,920	26,110	27,560	28,770	30,230	31,600	33,050	34,260	36,260	37,470	39,190	40,390
	176～200	–	–	–	–	–	–	–	27,460	28,930	30,180	31,860	33,110	34,610	35,850	37,900	39,130	40,930	42,160
	201～225	–	–	–	–	–	–	–	–	35,380	37,100	38,940	40,470	42,310	43,860	46,360	47,870	50,030	51,590
	226～250	–	–	–	–	–	–	–	–	–	44,660	46,890	48,730	50,990	52,830	55,810	57,650	60,290	62,140

型番目次/Photo INDEX
プラスチックケース
キャリングケース
防水・防塵樹脂ボックス
防水・防塵アルミ/ステンレスボックス
端子ボックス/防水コネクタ/ケーブルグランド
アルミサッシケース
アルミフレーム/ヒートシンクケース
メタルケース
Raspberry Piケース/Okdo ROCKケース
フリーサイズケース/フリーサイズパネル
ラックケース
棚板/ラックパネル
電池ホルダー/電池ボックス/コイン電池
アクセサリー/機構部品
カスタム製品
技術資料/各種ご案内

外観寸法図

■ 下記図面は代表共通図です。
各型番の詳細はホームページよりCAD図・PDF図をダウンロードしてご確認下さい。

【A08】タイプ　補強なし板厚0.8mm

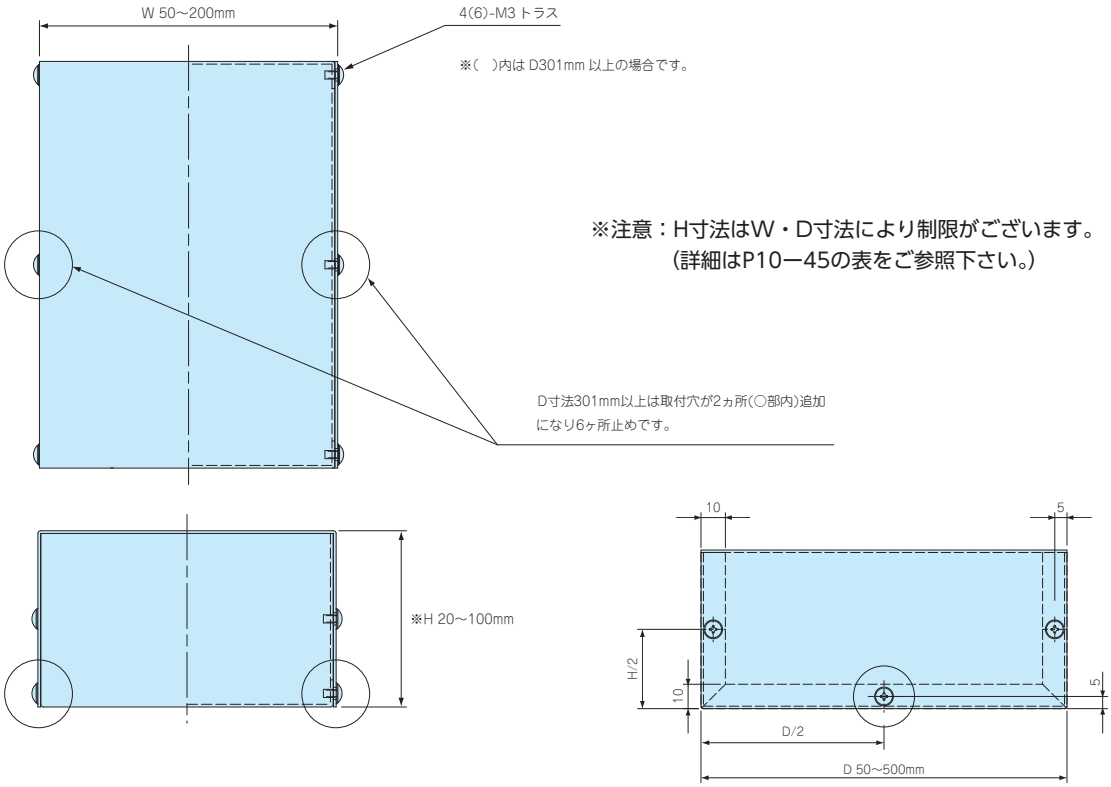

【B10】タイプ　補強あり板厚1.0mm

【B12】タイプ　補強あり板厚1.2mm

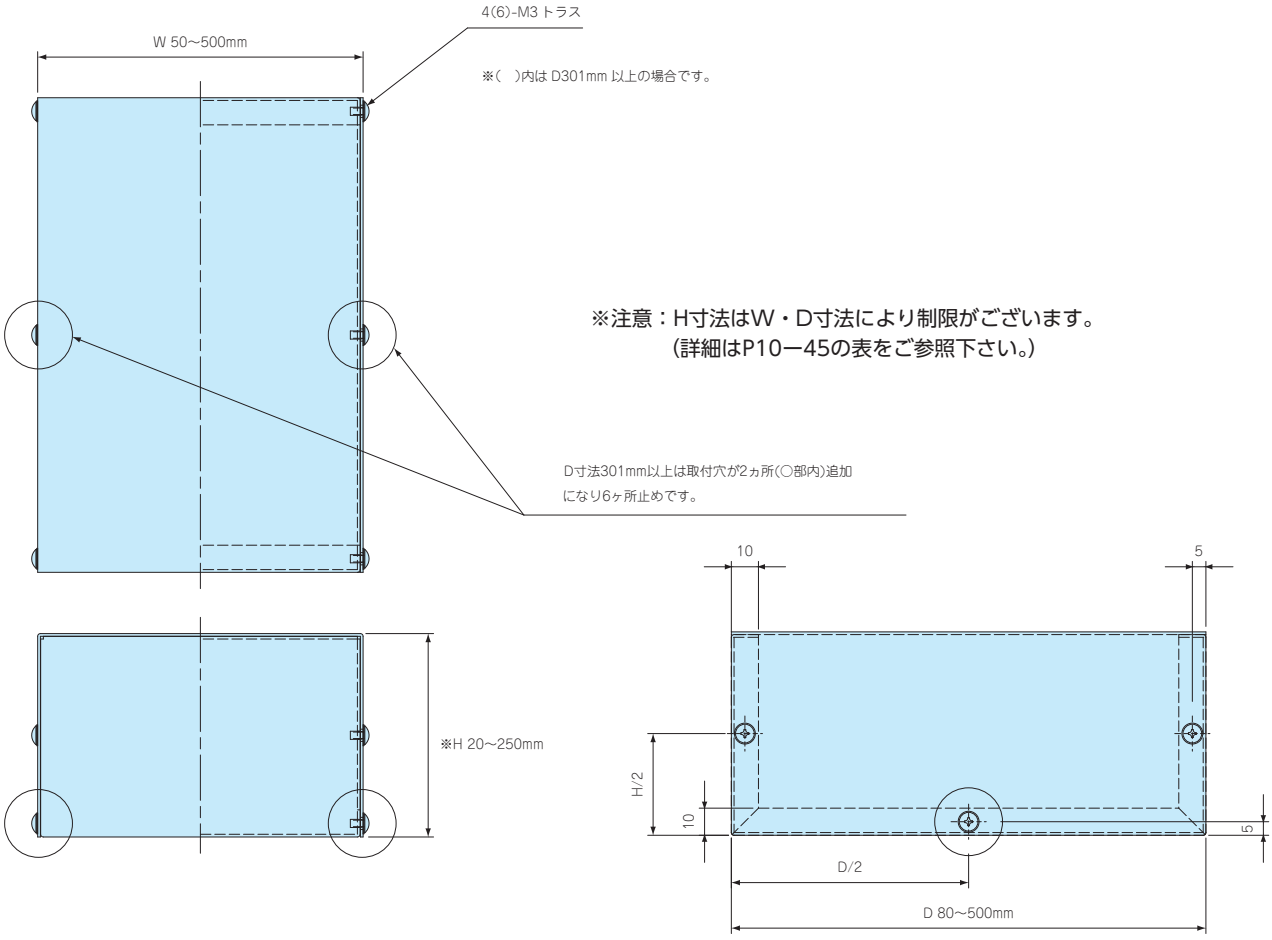

型番目次/Photo INDEX
プラスチックケース
キャリングケース
防水・防塵樹脂ボックス
防水・防塵アルミ/ステンレスボックス
端子ボックス/防水コネクタ/ケーブルグランド
アルミサッシケース
アルミフレーム/ヒートシンクケース
メタルケース
Raspberry Piケース/Okdo ROCKケース
フリーサイズケース/フリーサイズパネル
ラックケース
棚板/ラックパネル
電池ホルダー/電池ボックス/コイン電池
アクセサリー/機構部品
カスタム製品
技術資料/各種ご案内

MBCF SERIES フランジ足付アルミフリーサイズケース

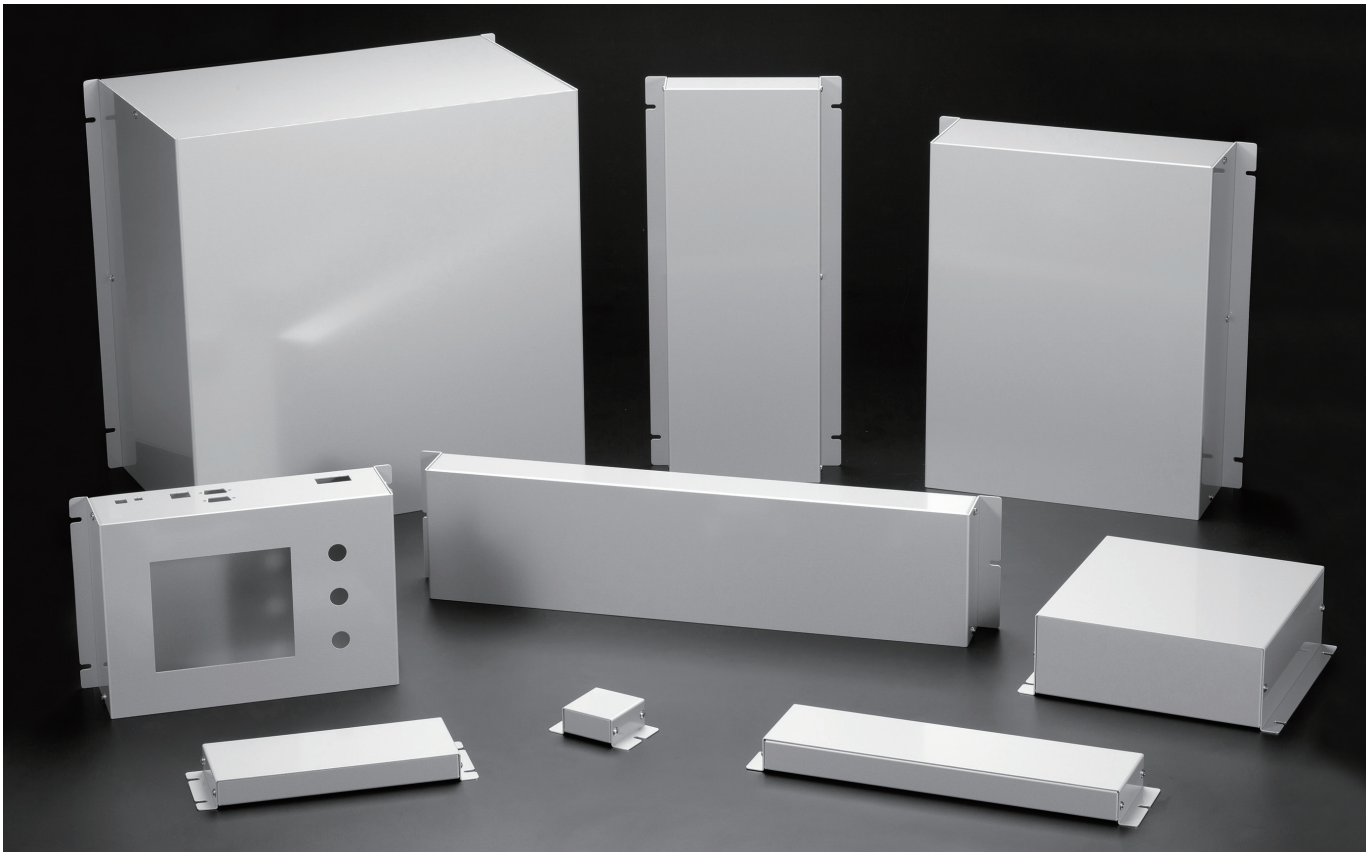

■ カスタム製品（穴加工・インクジェット印刷・塗装）についてはP15－1～63をご覧下さい。
■ カスタム製品のリピート注文品は5%割引致します。

加工例

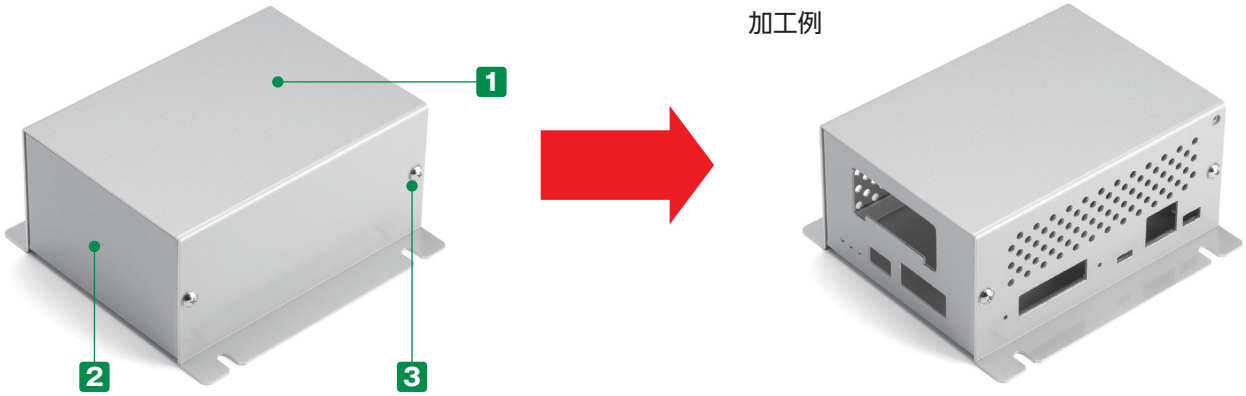

■ 幅（W）50～500mm、奥行き（D）50～400mm、高さ（H）25～200mmまで1mm単位で指定出来るフランジ足付フリーサイズケースです。
フランジ部の取付け穴は2箇所と4箇所が選択可能です。
■ 内面が導通となりますので、アースやグランドが取り易くなります。
※ 製品の内面（導通処理面）は特性上、加工時に付く傷や油跡がございますが、良品としております。
■ フリーサイズケースと穴加工をセットでご注文いただいた場合、通常の追加工と比べ穴加工費が割安です。
＊ 穴加工をご依頼の際はCADデータまたは図面（スケッチ図可）を添付して下さい。お見積り致します。
（詳細はP10－154の『フリーサイズケース 追加工・印刷のカスタマイズ』をご覧下さい。）
■ サイズにより標準品「MBCシリーズ」に取扱いがあるものがございます。
＊ 同サイズの場合、MBCシリーズでご注文いただいたほうが価格は安いです。詳しくは「MBCシリーズ」P8－28の表をご覧下さい。

構成内容

No.	名　称	個　数	材　質	色 / 表面処理
1	カバー	1	アルミ板 A1100P	表面メタリックシルバー塗装、裏面導通処理
2	シャーシ	1	アルミ板 A1100P	表面メタリックシルバー塗装、裏面導通処理
3	取付ビス（トラスM3×5）	4 / 6	鉄	ニッケルメッキ

■ カバー、シャーシは片面保護シート付です。目立ちにくいのでご注意下さい。

1 サイズ選定

三方向1mm単位のフリーサイズでご指定いただけます。

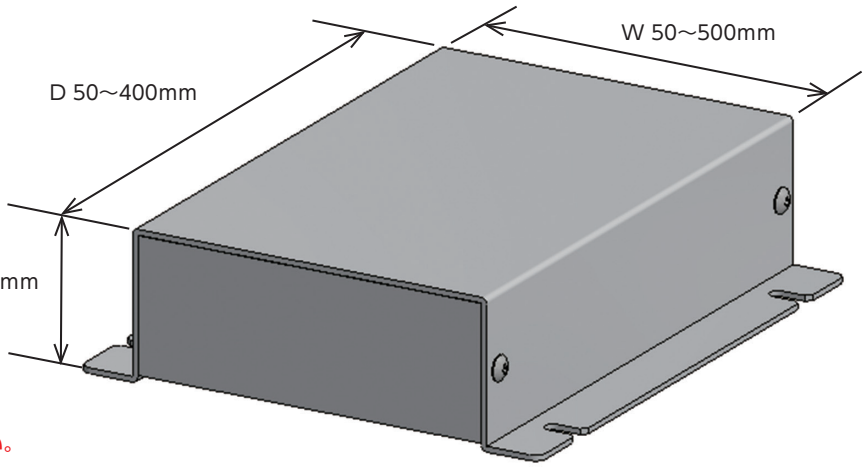

注意：H寸法はW・D寸法により制限がございます。
（詳細はP10−49の表をご参照下さい。）
寸法範囲以下または以上のサイズは別途ご相談下さい。

■ 板厚とシャーシ構造はサイズにより下記仕様になります。
（P10−49の標準価格表をご参照下さい。）

シャーシタイプ A
（補強なし）

【A12】タイプ
W200・H100・D400 以下
補強なし（A）板厚 1.2mm
シャーシタイプ・板厚【A12】

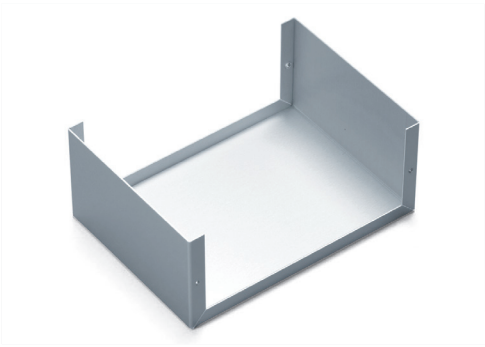

シャーシタイプ B
（補強あり）

【B12】タイプ
W300・H200・D400 以下
補強あり（B）板厚 1.2mm
シャーシタイプ・板厚【B12】

【B15】タイプ
W500・H200・D400 以下
補強あり（B）板厚 1.5mm
シャーシタイプ・板厚【B15】

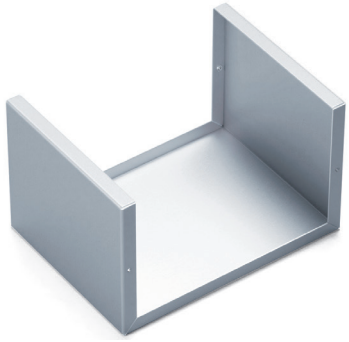

2 取付穴数選定

2個（片側1個づつ）

4個（片側2個づつ）

型番記入方法 ご注文の際は □ 内へ 1～2 の選択項目にあった寸法や記号を記入して下さい。

ケース型番 MBCF [155] - [80] - [200] [B][12] - [4]
（ご注文例）

W	H	D	シャーシタイプ	板厚	取付穴数
155	80	200	B	12	4

納　期
実働3日目発送（穴加工無し）
実働5日目発送（穴加工付）
受注日および土・日・祭日は実働日に含まれません。
納期は基準納期です。数量、追加工内容によっては変わることがございます。

価　格
標準価格表P10−49をご覧下さい。

標準価格表（税別）

1台～3台までは同単価です。

4台以上は単価が下がります。
4台以上の場合はWEBサイトからお見積りいただけます。
MBCFシリーズのページに進み、「フリーサイズWEB見積ページ」ボタンをクリックし、価格をご確認下さい。
製作数は最大5つまで指定可能です。

【A12】タイプ	補強なし板厚1.2mm
【B12】タイプ	補強あり板厚1.2mm
【B15】タイプ	補強あり板厚1.5mm

■「－」のサイズはお受け出来ません。

W	H ＼ D	ビス4ヶ所止め 50～74	75～99	100～125	126～150	151～175	176～200	201～225	226～250	251～275	276～300	ビス6ヶ所止め 301～325	326～350	351～375	376～400
50～99	25～ 35	5,270	5,450	5,660	5,840	6,120	6,290	6,570	6,760	7,280	7,490	7,740	7,950	8,370	8,580
	36～ 50	—	5,610	5,830	6,050	6,300	6,510	6,800	6,990	7,540	7,760	8,850	9,070	9,530	9,760
100～150	25～ 29	—	5,700	5,950	6,180	6,500	6,740	8,120	8,350	8,670	8,910	—	—	—	—
	30～ 50	—	5,950	6,220	6,470	6,800	7,040	8,470	8,740	9,050	9,320	11,940	12,280	12,870	13,200
	51～ 75	—	—	6,620	6,900	7,250	7,820	9,020	9,270	9,630	9,910	12,690	13,040	13,710	14,240
	76～100	—	—	—	7,260	7,880	8,210	9,430	9,760	10,110	10,410	13,320	13,740	14,600	14,990
151～200	25～ 29	—	6,040	6,360	6,630	7,260	7,560	8,770	9,050	9,420	9,710	—	—	—	—
	30～ 50	—	6,360	6,660	6,990	7,620	7,940	9,170	9,480	9,850	10,160	13,030	13,420	14,280	14,660
	51～ 75	—	—	7,950	8,580	8,980	9,320	9,760	10,070	10,480	10,820	13,850	14,430	15,160	15,610
	76～100	—	—	—	8,980	9,430	9,780	10,230	10,580	11,000	11,380	14,700	15,170	15,940	16,400
	101～125	—	—	—	—	9,910	10,300	10,790	11,190	11,660	12,200	15,520	16,010	16,860	17,350
	126～150	—	—	—	—	—	10,760	11,260	11,680	12,340	12,740	16,250	16,760	17,630	18,140
201～250	25～ 29	—	7,280	7,880	8,240	8,670	9,020	9,390	9,760	10,170	10,500	—	—	—	—
	30～ 50	—	7,600	8,250	8,610	9,050	9,420	9,850	10,230	10,660	11,000	14,280	14,700	15,510	15,970
	51～ 75	—	—	8,770	9,160	9,630	10,020	10,480	10,870	11,330	11,880	15,160	15,650	16,480	16,980
	76～100	—	—	—	9,590	10,110	10,510	11,000	11,430	12,080	12,480	15,920	16,430	17,310	17,810
	101～125	—	—	—	—	10,690	11,100	11,610	12,240	12,760	13,200	16,800	17,370	18,300	18,820
	126～150	—	—	—	—	—	11,610	12,340	12,770	13,350	13,820	17,560	18,150	19,140	19,680
	151～175	—	—	—	—	—	—	12,970	13,440	14,030	14,530	18,480	19,060	20,080	20,870
	176～200	—	—	—	—	—	—	—	13,990	14,600	15,100	19,230	19,880	21,110	21,740
251～300	25～ 29	—	7,930	8,310	8,700	9,200	9,590	10,070	10,440	11,080	11,480	—	—	—	—
	30～ 50	—	8,300	8,740	9,150	9,620	10,040	10,540	10,940	11,610	12,010	15,360	15,860	16,740	17,250
	51～ 75	—	—	9,270	9,720	10,250	10,700	11,220	11,840	12,350	12,800	16,300	16,860	17,780	18,310
	76～100	—	—	—	10,230	10,810	11,250	11,970	12,450	12,980	13,440	17,150	17,720	18,680	19,260
	101～125	—	—	—	—	11,420	12,070	12,670	13,130	13,710	14,200	18,110	18,680	19,720	20,510
	126～150	—	—	—	—	—	12,600	13,230	13,740	14,350	14,830	18,920	19,550	20,770	21,440
	151～175	—	—	—	—	—	—	13,910	14,430	15,090	15,650	19,880	20,710	21,850	22,510
	176～200	—	—	—	—	—	—	—	15,050	15,720	16,280	20,890	21,570	22,750	23,430
301～350	30～ 50	—	—	—	11,840	12,520	13,100	13,940	14,510	15,160	15,740	16,450	16,990	17,960	18,530
	51～ 75	—	—	—	12,630	13,350	14,090	14,810	15,420	16,130	16,740	17,480	18,050	19,080	19,860
	76～100	—	—	—	—	14,200	14,830	15,560	16,240	16,980	17,610	18,350	18,990	20,230	20,850
	101～125	—	—	—	—	15,020	15,670	16,470	17,130	17,900	18,600	19,380	20,200	21,350	22,010
	126～150	—	—	—	—	—	16,410	17,250	17,910	18,750	19,460	20,450	21,150	22,290	22,990
	151～175	—	—	—	—	—	—	18,120	18,860	19,720	20,590	21,450	22,180	23,420	24,140
	176～200	—	—	—	—	—	—	—	19,640	20,700	21,450	22,350	23,090	24,380	25,150
351～400	30～ 50	—	—	—	12,690	13,610	14,240	14,990	15,620	16,390	17,000	17,780	18,410	19,740	20,370
	51～ 75	—	—	—	13,720	14,510	15,160	15,990	16,640	17,440	18,120	18,930	19,740	20,980	21,630
	76～100	—	—	—	—	15,270	15,990	16,800	17,500	18,310	19,030	20,060	20,740	22,000	22,680
	101～125	—	—	—	—	16,180	16,910	17,780	18,510	19,400	20,260	21,160	21,900	23,210	23,950
	126～150	—	—	—	—	—	17,720	18,630	19,380	20,460	21,220	22,130	22,880	24,240	24,980
	151～175	—	—	—	—	—	—	19,580	20,570	21,500	22,290	23,270	24,040	25,460	26,240
	176～200	—	—	—	—	—	—	—	21,430	22,400	23,220	24,190	25,030	26,470	27,290
401～450	30～ 50	—	—	—	13,660	14,530	15,210	16,070	16,770	17,610	18,310	19,330	20,020	21,310	22,020
	51～ 75	—	—	—	14,630	15,510	16,240	17,150	17,880	18,760	19,670	20,540	21,280	22,680	23,400
	76～100	—	—	—	—	16,350	17,100	18,020	18,770	19,860	20,630	21,560	22,350	23,750	24,520
	101～125	—	—	—	—	17,350	18,140	19,090	20,070	21,040	21,810	22,810	23,580	25,100	25,900
	126～150	—	—	—	—	—	19,000	20,180	20,980	22,000	22,810	23,820	24,630	26,180	26,970
	151～175	—	—	—	—	—	—	21,250	22,080	23,120	23,980	25,040	25,900	27,510	28,520
	176～200	—	—	—	—	—	—	—	23,010	24,080	24,970	26,050	26,930	28,760	29,630
451～500	30～ 50	—	—	—	14,770	15,740	16,510	17,450	18,220	19,340	20,110	21,090	21,830	23,400	24,170
	51～ 75	—	—	—	15,850	16,860	17,630	18,680	19,620	20,630	21,410	22,460	23,220	24,920	25,720
	76～100	—	—	—	—	17,750	18,590	19,780	20,600	21,630	22,470	23,510	24,340	26,050	26,880
	101～125	—	—	—	—	18,860	19,880	20,990	21,840	22,920	23,780	24,890	25,740	27,580	28,580
	126～150	—	—	—	—	—	20,800	21,910	22,800	23,920	24,830	25,970	26,860	28,870	29,750
	151～175	—	—	—	—	—	—	23,140	24,020	25,230	26,140	27,320	28,380	30,370	31,280
	176～200	—	—	—	—	—	—	—	25,030	26,240	27,160	28,560	29,500	31,510	32,440

※表示の価格は改定後の価格です。

型番目次/Photo INDEX
プラスチックケース
キャリングケース
防水・防塵樹脂ボックス
防水・防塵アルミ/ステンレスボックス
端子ボックス/防水コネクタ/ケーブルグランド
アルミサッシケース
アルミフレーム/ヒートシンクケース
メタルケース
Raspberry Piケース/Okdo ROCKケース
フリーサイズケース/フリーサイズパネル
ラックケース
棚板/ラックパネル
電池ホルダー/電池ボックス/コイン電池
アクセサリー/機構部品
カスタム製品
技術資料/各種ご案内

外観寸法図

■ 下記図面は代表共通図です。
各型番の詳細はホームページよりCAD図・PDF図をダウンロードしてご確認下さい。

【A12】タイプ　補強なし板厚1.2mm

取付穴数2個

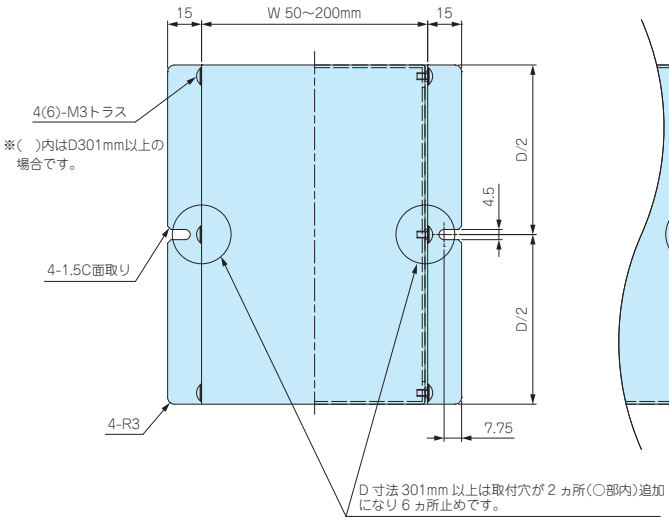

取付穴数4個

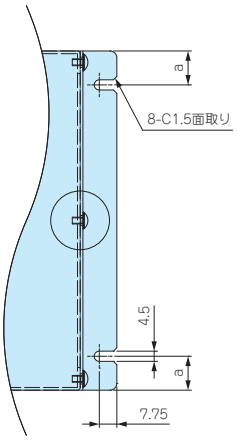

ケースD寸法	a
50 ～ 60	10
61 ～ 140	15
141 ～ 240	20
241 ～ 400	30

※注意：H寸法はW・D寸法により制限がございます。
(詳細はP10－49の表をご参照下さい。)

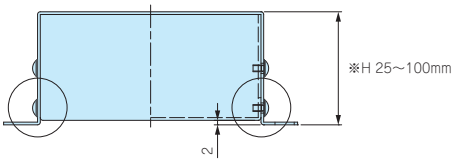

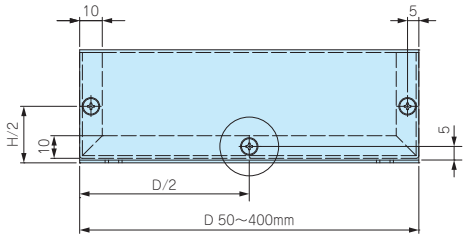

【B12】タイプ　補強あり板厚1.2mm

取付穴数2個

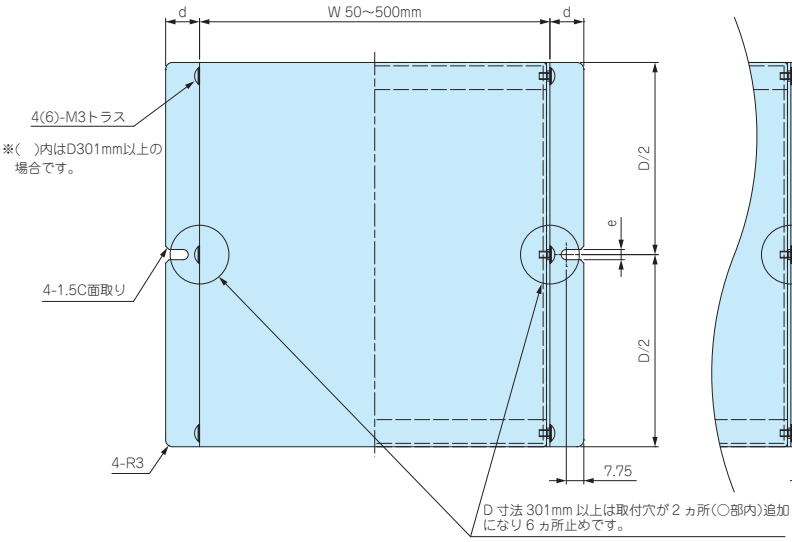

【B15】タイプ　補強あり板厚1.5mm

取付穴数4個

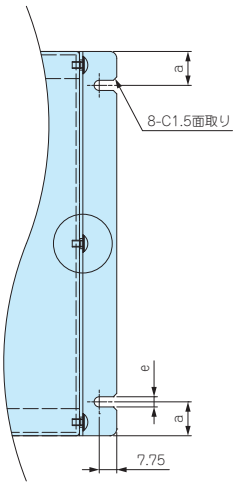

ケースD寸法	a
50 ～ 60	10
61 ～ 140	15
141 ～ 240	20
241 ～ 400	30

シャーシタイプ・板厚	b	c	d	e
【B12】	10	5	15	4.5
【B15】	12	6	20	5.5

※注意：H寸法はW・D寸法により制限がございます。
(詳細はP10－49の表をご参照下さい。)

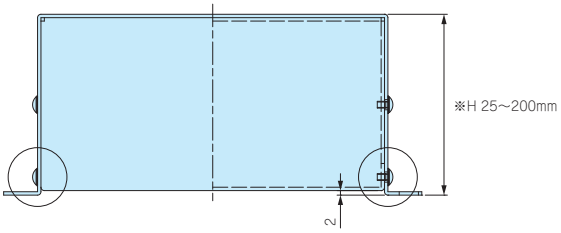

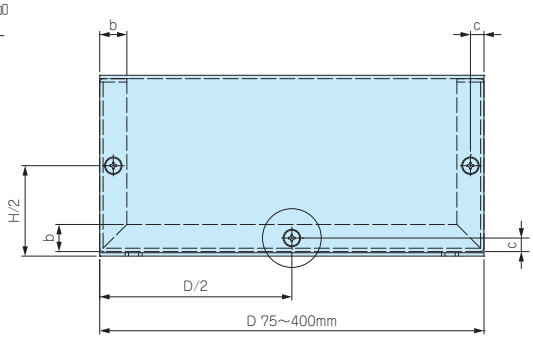

型番目次/Photo INDEX
プラスチックケース
キャリングケース
防水・防塵樹脂ボックス
防水・防塵アルミ/ステンレスボックス
端子ボックス/防水コネクタ/ケーブルグランド
アルミサッシケース
アルミフレーム/ヒートシンクケース
メタルケース
Raspberry Piケース/Okdo ROCKケース
フリーサイズケース/フリーサイズパネル
ラックケース
棚板/ラックパネル
電池ホルダー/電池ボックス/コイン電池
アクセサリー/機構部品
カスタム製品
技術資料/各種ご案内

MBSF SERIES フランジ足付ステンレスフリーサイズケース

導通製品

■ カスタム製品（穴加工・インクジェット印刷・塗装）についてはP15－1～63をご覧下さい。
■ カスタム製品のリピート注文品は5%割引致します。

加工例

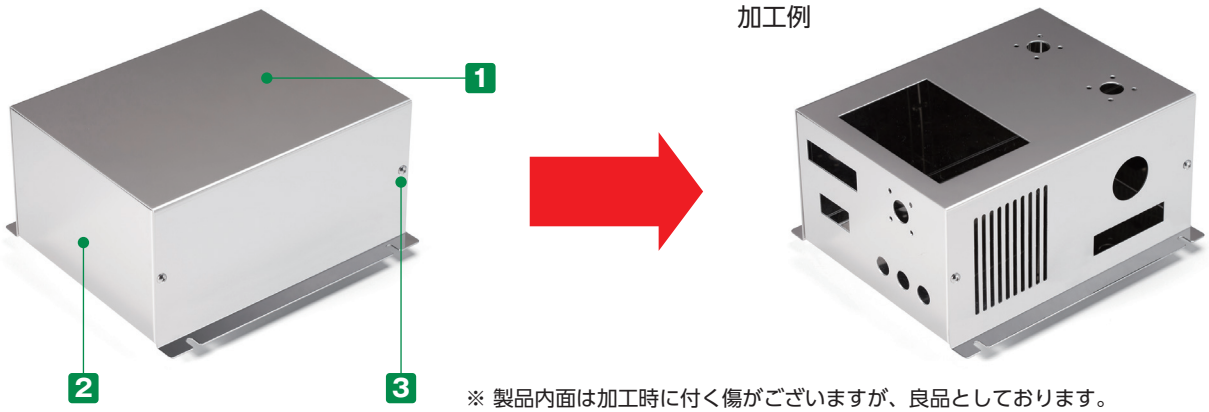

※ 製品内面は加工時に付く傷がございますが、良品としております。

■ 幅（W）50～500mm、奥行き（D）50～400mm、高さ（H）25～200mmまで1mm単位で指定出来るフランジ足付フリーサイズケースです。
■ フランジ部の取付け穴は2箇所と4箇所が選択可能です。
■ 耐食・耐塩・耐薬品に優れたステンレス（SUS304）ケースです。
■ 内部及び外部からの電磁波の低減に効果的なケースです。
■ 医療関連・食品工場・クリーンルーム等の機器のケースとして最適です。

構成内容

No.	名　称	個　数	材　質	表面処理
1	カバー	1	ステンレス SUS304	BA
2	シャーシ	1	ステンレス SUS304	BA
3	取付ビス（トラスM3×5）	4 / 6	ステンレス	無処理

■ カバー・シャーシは片面保護シート付です。

1 サイズ選定

三方向1mm単位のフリーサイズでご指定いただけます。

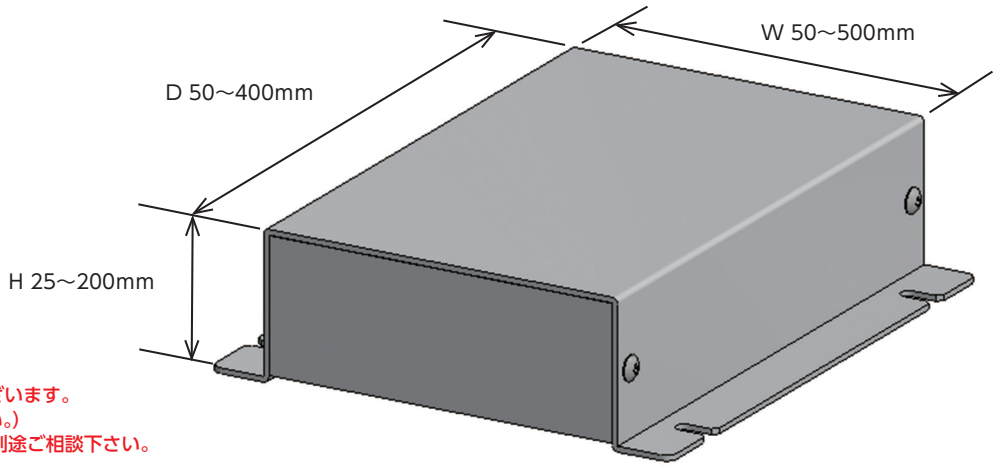

注意：H寸法はW・D寸法により制限がございます。
（詳細はP10－53の表をご参照下さい。）
寸法範囲以下または以上のサイズは別途ご相談下さい。

■ 板厚とシャーシ構造はサイズにより下記仕様になります。
（P10－53の標準価格表をご参照下さい。）

シャーシタイプ A
（補強なし）

【A10】タイプ
W200・H100・D400 以下
補強なし（A）板厚 1.0mm
シャーシタイプ・板厚【A10】

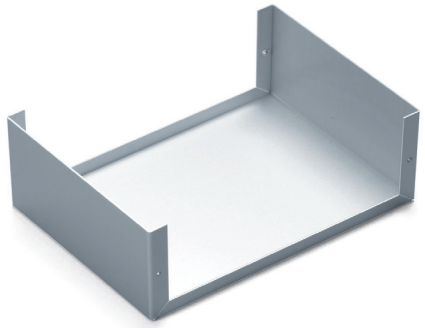

シャーシタイプ B
（補強あり）

【B10】タイプ
W300・H200・D400 以下
補強あり（B）板厚 1.0mm
シャーシタイプ・板厚【B10】

【B12】タイプ
W500・H200・D400 以下
補強あり（B）板厚 1.2mm
シャーシタイプ・板厚【B12】

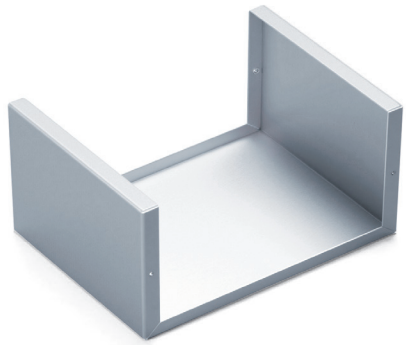

2 取付穴数選定

2個（片側1個づつ）

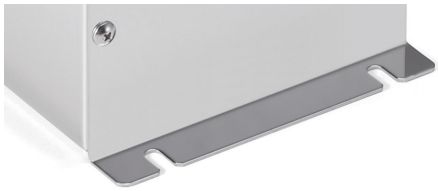

4個（片側2個づつ）

型番記入方法　ご注文の際は □ 内へ 1～2 の選択項目にあった寸法や記号を記入して下さい。

ケース型番（ご注文例）　MBSF

155	-	80	-	200	B	10	-	4
W		H		D	シャーシタイプ	板厚		取付穴数

納　期　実働7日目発送（穴加工無し、穴加工付き共に）
受注日および土・日・祭日は実働日に含まれません。
納期は基準納期です。数量、追加工内容によっては変わることがございます。

価　格　標準価格表P10－53をご覧下さい。

標準価格表（税別）

1台～3台までは同単価です。

4台以上は単価が下がります。
4台以上の場合はWEBサイトからお見積りいただけます。
MBSFシリーズのページに進み、「フリーサイズWEB見積ページ」ボタンをクリックし、価格をご確認下さい。
製作数は最大5つまで指定可能です。

【A10】タイプ	補強なし板厚1.0mm
【B10】タイプ	補強あり板厚1.0mm
【B12】タイプ	補強あり板厚1.2mm

■「－」のサイズはお受け出来ません。

W	H＼D	ビス4ヶ所止め 50～74	75～99	100～125	126～150	151～175	176～200	201～225	226～250	251～275	276～300	ビス6ヶ所止め 301～325	326～350	351～375	376～400
50～99	25～ 35	4,910	5,140	5,380	5,620	5,980	6,200	6,540	6,790	7,400	7,650	8,010	8,250	8,590	8,800
	36～ 50	—	5,320	5,610	5,850	6,240	6,500	6,870	7,130	7,760	8,010	8,980	9,230	9,620	9,880
100～150	25～ 29	—	5,440	5,770	6,050	6,480	6,790	8,020	8,350	8,770	9,050	—	—	—	—
	30～ 50	—	5,780	6,120	6,440	6,900	7,250	8,520	8,860	9,310	9,650	11,890	12,300	12,810	13,220
	51～ 75	—	—	6,680	7,040	7,540	8,180	9,260	9,630	10,160	10,530	12,910	13,370	13,970	14,570
	76～100	—	—	—	7,530	8,310	8,710	9,850	10,250	10,800	11,200	13,770	14,250	15,060	15,560
151～200	25～ 29	—	5,940	6,320	6,690	7,470	7,840	8,960	9,330	9,890	10,230	—	—	—	—
	30～ 50	—	6,350	6,760	7,160	7,950	8,390	9,530	9,940	10,470	10,900	13,390	13,890	14,690	15,170
	51～ 75	—	—	8,000	8,730	9,320	9,780	10,350	10,810	11,390	11,850	14,560	15,260	15,940	16,480
	76～100	—	—	—	9,260	9,910	10,400	11,000	11,480	12,120	12,600	15,650	16,240	16,980	17,550
	101～125	—	—	—	—	10,630	11,140	11,850	12,370	13,040	13,720	16,800	17,430	18,220	18,830
	126～150	—	—	—	—	—	11,760	12,510	13,040	13,950	14,480	17,720	18,410	19,230	19,890
201～250	25～ 29	—	7,090	7,790	8,250	8,860	9,300	9,910	10,340	10,960	11,390	—	—	—	—
	30～ 50	—	7,530	8,280	8,770	9,390	9,890	10,530	10,970	11,620	12,110	15,080	15,670	16,390	16,980
	51～ 75	—	—	9,030	9,550	10,240	10,750	11,430	11,970	12,650	13,320	16,320	16,940	17,740	18,360
	76～100	—	—	—	10,160	10,880	11,450	12,170	12,730	13,610	14,170	17,350	18,030	18,870	19,520
	101～125	—	—	—	—	11,730	12,300	13,090	13,840	14,630	15,200	18,620	19,320	20,200	20,930
	126～150	—	—	—	—	—	13,020	13,970	14,600	15,420	16,050	19,640	20,400	21,330	22,080
	151～175	—	—	—	—	—	—	14,900	15,550	16,410	17,100	20,890	21,660	22,680	23,640
	176～200	—	—	—	—	—	—	—	16,320	17,230	17,910	21,900	22,760	23,970	24,820
251～300	25～ 29	—	7,880	8,400	8,920	9,630	10,160	10,840	11,360	12,200	12,730	—	—	—	—
	30～ 50	—	8,390	8,980	9,510	10,250	10,800	11,510	12,070	12,940	13,510	16,600	17,260	18,090	18,770
	51～ 75	—	—	9,790	10,400	11,150	11,740	12,530	13,260	14,030	14,640	17,950	18,660	19,560	20,280
	76～100	—	—	—	11,060	11,880	12,510	13,490	14,110	14,920	15,540	19,060	19,800	20,770	21,520
	101～125	—	—	—	—	12,800	13,620	14,510	15,160	16,010	16,700	20,410	21,230	22,210	23,200
	126～150	—	—	—	—	—	14,370	15,300	16,010	16,890	17,610	21,520	22,370	23,580	24,440
	151～175	—	—	—	—	—	—	16,300	17,030	18,000	18,740	22,880	23,940	25,030	25,910
	176～200	—	—	—	—	—	—	—	17,880	18,870	19,620	24,170	25,110	26,240	27,200
301～350	30～ 50	—	—	—	11,930	12,860	13,620	14,710	15,480	16,400	17,160	18,090	18,860	19,790	20,540
	51～ 75	—	—	—	13,020	14,020	14,970	15,970	16,770	17,770	18,590	19,560	20,360	21,370	22,310
	76～100	—	—	—	—	15,120	15,970	17,000	17,830	18,880	19,730	20,760	21,610	22,820	23,670
	101～125	—	—	—	—	16,260	17,160	18,250	19,140	20,240	21,110	22,230	23,280	24,370	25,240
	126～150	—	—	—	—	—	18,150	19,280	20,230	21,350	22,270	23,610	24,530	25,680	26,600
	151～175	—	—	—	—	—	—	20,520	21,500	22,720	23,860	25,040	26,020	27,230	28,200
	176～200	—	—	—	—	—	—	—	22,590	24,000	25,000	26,260	27,270	28,520	29,520
351～400	30～ 50	—	—	—	12,790	14,010	14,820	15,860	16,710	17,720	18,570	19,620	20,470	21,650	22,490
	51～ 75	—	—	—	14,140	15,250	16,130	17,220	18,090	19,200	20,080	21,170	22,230	23,330	24,200
	76～100	—	—	—	—	16,260	17,170	18,340	19,260	20,410	21,320	22,660	23,560	24,700	25,650
	101～125	—	—	—	—	17,500	18,480	19,680	20,660	21,840	22,990	24,200	25,180	26,360	27,340
	126～150	—	—	—	—	—	19,560	20,800	21,810	23,220	24,240	25,490	26,490	27,740	28,780
	151～175	—	—	—	—	—	—	22,150	23,380	24,700	25,740	27,070	28,120	29,450	30,490
	176～200	—	—	—	—	—	—	—	24,520	25,890	26,990	28,360	29,450	30,820	31,900
401～450	30～ 50	—	—	—	14,080	15,220	16,180	17,320	18,230	19,420	20,320	21,680	22,600	23,740	24,690
	51～ 75	—	—	—	15,380	16,600	17,590	18,820	19,770	20,990	22,140	23,390	24,340	25,560	26,540
	76～100	—	—	—	—	17,720	18,740	20,000	21,030	22,460	23,450	24,770	25,780	27,030	28,040
	101～125	—	—	—	—	19,100	20,140	21,500	22,720	24,060	25,100	26,470	27,510	28,860	29,900
	126～150	—	—	—	—	—	21,320	22,860	23,950	25,330	26,460	27,850	28,920	30,300	31,400
	151～175	—	—	—	—	—	—	24,340	25,490	26,930	28,100	29,550	30,690	32,130	33,420
	176～200	—	—	—	—	—	—	—	26,730	28,240	29,410	30,930	32,100	33,760	34,930
451～500	30～ 50	—	—	—	15,050	16,340	17,350	18,620	19,620	21,060	22,080	23,350	24,370	25,630	26,670
	51～ 75	—	—	—	16,480	17,810	18,880	20,230	21,450	22,770	23,820	25,180	26,230	27,600	28,640
	76～100	—	—	—	—	19,030	20,130	21,660	22,760	24,170	25,260	26,660	27,780	29,120	30,240
	101～125	—	—	—	—	20,530	21,830	23,280	24,410	25,870	27,010	28,470	29,630	31,090	32,400
	126～150	—	—	—	—	—	23,080	24,570	25,770	27,260	28,440	29,920	31,130	32,780	33,980
	151～175	—	—	—	—	—	—	26,180	27,390	28,950	30,200	31,780	33,180	34,750	35,950
	176～200	—	—	—	—	—	—	—	28,720	30,330	31,610	33,410	34,690	36,300	37,560

型番目次/Photo INDEX
プラスチックケース
キャリングケース
防水・防塵樹脂ボックス
防水・防塵アルミ/ステンレスボックス
端子ボックス/防水コネクタ/ケーブルグランド
アルミサッシケース
アルミフレーム/ヒートシンクケース
メタルケース
Raspberry Piケース/Okdo ROCKケース
フリーサイズケース/フリーサイズパネル
ラックケース
棚板/ラックパネル
電池ホルダー/電池ボックス/コイン電池
アクセサリー/機構部品
カスタム製品
技術資料/各種ご案内

外観寸法図

■ 下記図面は代表共通図です。
各型番の詳細はホームページよりCAD図・PDF図をダウンロードしてご確認下さい。

【A10】タイプ　補強なし板厚1.0mm

取付穴数2個

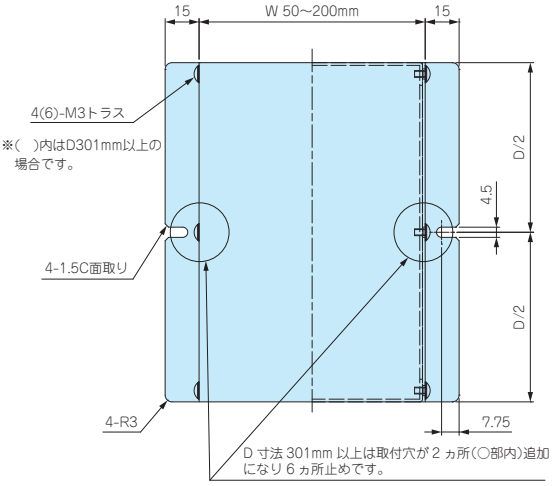

取付穴数4個

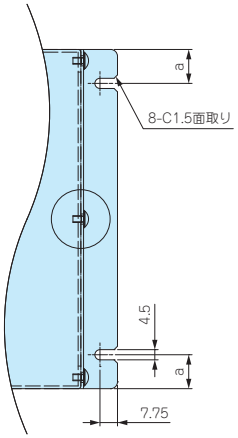

ケースD寸法	a
50 ～ 60	10
61 ～ 140	15
141 ～ 240	20
241 ～ 400	30

※注意：H寸法はW・D寸法により制限がございます。
(詳細はP10－53の表をご参照下さい。)

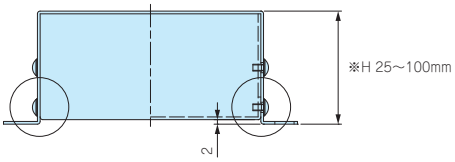

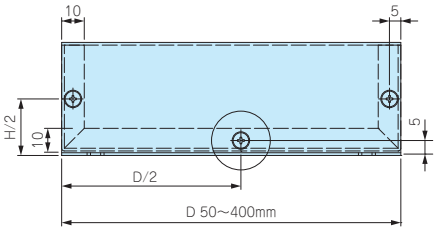

【B10】タイプ　補強あり板厚1.0mm

【B12】タイプ　補強あり板厚1.2mm

取付穴数2個

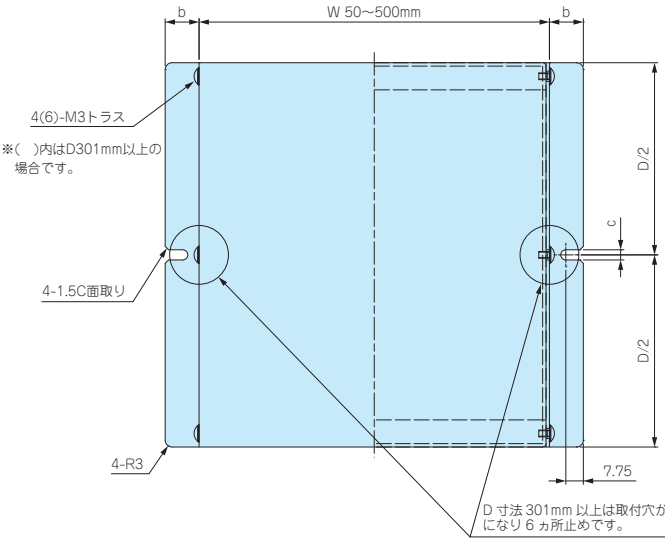

取付穴数4個

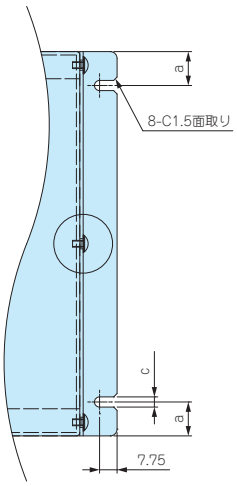

ケースD寸法	a	b	c
50 ～ 60	10	15	4.5
61 ～ 140	15	15	4.5
141 ～ 240	20	15	4.5
241 ～ 400	30	20	5.5

※注意：H寸法はW・D寸法により制限がございます。
(詳細はP10－53の表をご参照下さい。)

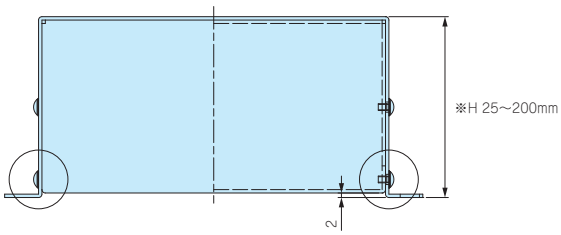

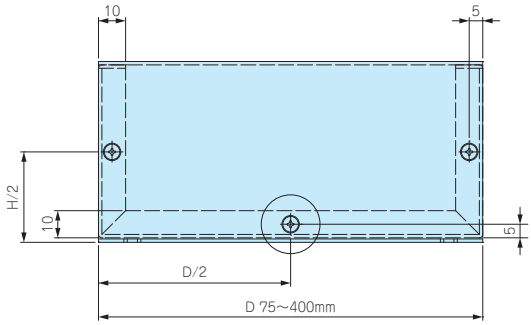

型番目次/Photo INDEX
プラスチックケース
キャリングケース
防水・防塵樹脂ボックス
防水・防塵アルミ/ステンレスボックス
端子ボックス/防水コネクタ/ケーブルグランド
アルミサッシケース
アルミフレーム/ヒートシンクケース
メタルケース
Raspberry Piケース/Okdo ROCKケース
フリーサイズケース/フリーサイズパネル
ラックケース
棚板/ラックパネル
電池ホルダー/電池ボックス/コイン電池
アクセサリー/機構部品
カスタム製品
技術資料/各種ご案内

フリーサイズケース　追加工・印刷のカスタマイズ

お客様仕様のケース追加工を1個から短納期にて承ります。

図面送付 ▶ 内容確認 ▶ お見積り ▶ 受注

★受注日は、実働日に含まれません。

■ 組立はお引合い確認後、お見積り・納期の回答を致します。

■ 詳細の加工内容・加工方法・CADデータのご利用についてはP15−1〜63をご覧下さい。

■ カスタム製品のご質問やご相談・見積り依頼は営業部までお問合わせ下さい。

穴加工のみ

通常納期 実働5日目発送

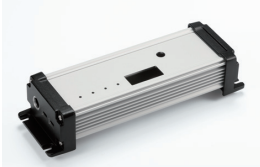

営業部　TEL：048-222-7640
FAX：048-222-7652
E-MAIL：custom@takachi-el.co.jp

インクジェット印刷

通常納期 実働8日目発送

指定色塗装

通常納期 実働18日目発送

インクジェット印刷+塗装

通常納期 実働21日目発送

■ 納期は基準納期です。加工内容、数量によって変わることがあります。
■ 上記納期にはフリーサイズケース製作日数が加算されますが、UCS・UCGS・EXHSは各製品ページ記載の納期になります。

追加工をタカチにご依頼頂ければ、お客様の加工ミスのリスクは無くなります。是非ご利用下さい。

実働7日目発送（祝日が入る場合）

水	木	金	土	日	月	火	水	木	金	土	日	月	火
受注日	実働1日目	実働2日目	休	休	祝	実働3日目	実働4日目	実働5日目	実働6日目	休	休	発送日	

実働8日目発送（祝日が入る場合）

水	木	金	土	日	月	火	水	木	金	土	日	月	火
受注日	実働1日目	実働2日目	休	休	祝	実働3日目	実働4日目	実働5日目	実働6日目	休	休	実働7日目	発送日

型番目次/Photo INDEX
プラスチックケース
キャリングケース
防水・防塵樹脂ボックス
防水・防塵アルミ/ステンレスボックス
端子ボックス/防水コネクタ/ケーブルグランド
アルミサッシケース
アルミフレーム/ヒートシンクケース
メタルケース
Raspberry Piケース/Okdo ROCKケース
フリーサイズケース/フリーサイズパネル
ラックケース
棚板/ラックパネル
電池ホルダー/電池ボックス/コイン電池
アクセサリー/機構部品
カスタム製品
技術資料/各種ご案内

AST SERIES ナット入り貼付スペーサー

■ 接着テープにより容易に貼り付け出来る貼付スペーサーです。
■ ケース・ボックスに穴加工をしないで、基板や取付板を取付けることが出来る製品です。
■ 強力な接着テープを使用していますので、１度貼り付けた後、再度貼り付けることは困難です。

AST2.5-□

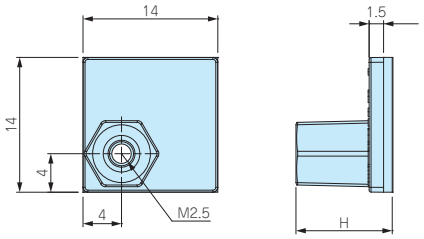

AST3-□

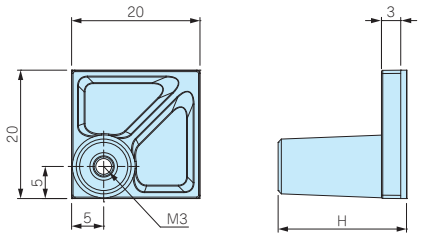

AST4-□

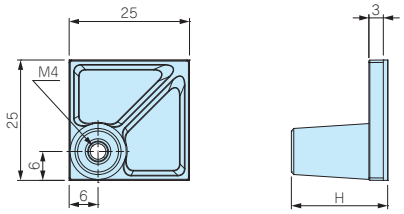

■ 基台 材質 / 色：ナイロン66(UL94V-2) / ブラック
■ ナット・付属ビス 材質：鉄(三価クロメート処理)

型番・寸法・標準価格

型　番	H	付属ビス	取付可能基板厚mm	推奨締め付けトルク(N•m)	自重(g)	入 数	標準価格(税別)/袋
AST2.5-5B	5	ナベM2.5×5	1.0～2.0	0.3	0.6(1個)	4 / 袋	220
AST2.5-10B	10	ナベM2.5×5	1.0～2.0	0.3	0.8(1個)	4 / 袋	220
AST3-6B	6	ナベM3×6	1.0～3.0	0.4	1.5(1個)	4 / 袋	240
AST3-10B	10	ナベM3×6	1.0～3.0	0.4	1.6(1個)	4 / 袋	250
AST3-15B	15	ナベM3×6	1.0～3.0	0.4	1.8(1個)	4 / 袋	270
AST3-20B	20	ナベM3×6	1.0～3.0	0.4	2.1(1個)	4 / 袋	280
AST4-10.5B	10.5	ナベM4×8	1.0～3.5	0.8	2.6(1個)	4 / 袋	280
AST4-20B	20	ナベM4×8	1.0～3.5	0.8	3.2(1個)	4 / 袋	300

パック型番・標準価格

型　番	入　数	標準価格(税別)/袋
AST2.5-5B-P	100 / 袋	▲4,320
AST2.5-10B-P	100 / 袋	▲4,320
AST3-6B-P	100 / 袋	▲4,780
AST3-10B-P	100 / 袋	▲4,980
AST3-15B-P	100 / 袋	▲5,190
AST3-20B-P	100 / 袋	▲5,640
AST4-10.5B-P	50 / 袋	▲2,860
AST4-20B-P	50 / 袋	▲2,910

■ まとめてご購入の場合はパック売りをご利用下さい。単価が下がりお得です。パック型番・標準価格表をご参照下さい。　▲は値上げした製品です。
■ パック売りにはビスは付属しておりません。

ASR SERIES 貼付ボス

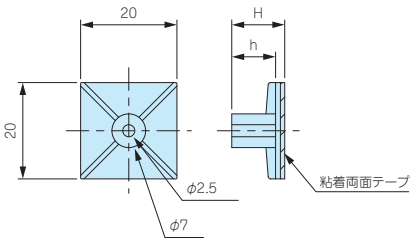

■ M3タッピングビス固定用の貼付ボスです。
基板取付けの際はタッピングビスEM-3、EM-3-6をご利用下さい。
(P1－121)
■ 取付けの際は貼り付ける面のゴミを取り除き、脱脂洗浄を行って下さい。
■ 1度貼り付けした後、再度貼り付けることは困難です。

テクニカルデータ
推奨締付トルク値：0.4N•m

型番・寸法・標準価格

■ 材質 / 色：ナイロン66 (UL94V-2) / ナチュラル

型　番	H	h	自重(g)	入 数	標準価格(税別) / 袋
ASR- 5	5.1	3.1	0.9 (1個)	10 / 袋	310
ASR- 6	6.4	4.4	1 (1個)	10 / 袋	310
ASR- 7	7.2	5.1	0.9 (1個)	10 / 袋	310
ASR- 8	8.1	6.3	0.9 (1個)	10 / 袋	310
ASR- 9	9	7	1 (1個)	10 / 袋	310
ASR-11	11	9	1 (1個)	10 / 袋	310
ASR-13	12.7	10.7	1.2 (1個)	10 / 袋	310
ASR-14.5	14.7	12.8	1.1 (1個)	10 / 袋	350
ASR-16	15.9	13.9	1.3 (1個)	10 / 袋	370
ASR-19	19.1	17.1	1.4 (1個)	10 / 袋	370

型番目次/Photo INDEX
プラスチックケース
キャリングケース
防水・防塵樹脂ボックス
防水・防塵アルミ/ステンレスボックス
端子ボックス/防水コネクタ/ケーブルグランド
アルミサッシケース
アルミフレーム/ヒートシンクケース
メタルケース
Raspberry Piケース/Okdo ROCKケース
フリーサイズケース/フリーサイズパネル
ラックケース
棚板/ラックパネル
電池ホルダー/電池ボックス/コイン電池
アクセサリー/機構部品
カスタム製品
技術資料/各種ご案内

B SERIES 貼付ゴム足・成型タイプ

■ 各型番の詳細はホームページよりCAD図・PDF図をダウンロードしてご確認下さい。

■ 接着テープ付の低価格タイプゴム足です。
■ 合成ゴムは長期間経過すると色が移行しますのでご注意下さい。

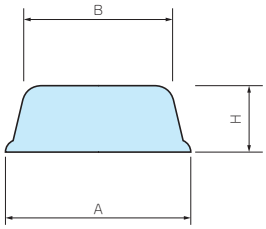

型番・寸法・標準価格　■ 材質 /色：合成ゴム / ブラック

型　番	A	B	H	自重(g)	入　数	標準価格(税別) / 袋
B 6-2	6	5	1.8	0.1(1個)	10 / 袋	▲130
B 8-4	8	7.7	3.5	0.2(1個)	10 / 袋	▲130
B10-4	10	9.2	4.2	0.3(1個)	10 / 袋	▲130
B11-3	10.8	10.2	3	0.4(1個)	10 / 袋	▲150
B11-5	11	9.6	5	0.6(1個)	10 / 袋	▲150
B12-4	12.7	10	3.8	0.6(1個)	10 / 袋	▲170
B15-5	15.4	14.8	5.1	1.3(1個)	10 / 袋	▲170
B16-7	16	13	7	1.5(1個)	10 / 袋	▲250
B19-4	19	15.8	4.2	1.5(1個)	10 / 袋	▲200
B21-7	21	17	7	2.6(1個)	10 / 袋	▲250
B23-5	22.8	22.4	5	2.5(1個)	10 / 袋	▲340
B26-11	26	20	11	5.9(1個)	10 / 袋	▲430

▲は値上げした製品です。

B-P SERIES 貼付ゴム足・型抜きタイプ

■ 各型番の詳細はホームページよりCAD図・PDF図をダウンロードしてご確認下さい。

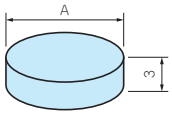

B-P21、P22、P23

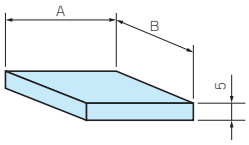

B-P31、P32

■ 接着テープ付の汎用タイプゴム足です。
■ 合成ゴムは長期間経過すると色が移行しますのでご注意下さい。

型番・寸法・標準価格　■ 材質 / 色：合成ゴム / ブラック

型　番	A	B	自重(g)	入　数	標準価格(税別) / 袋
B-P21	10	–	0.4(1個)	10 / 袋	▲160
B-P22	20	–	1.6(1個)	10 / 袋	▲200
B-P23	15	–	0.9(1個)	10 / 袋	▲160
B-P31	28	16	3.4(1個)	10 / 袋	▲430
B-P32	46	26	9.4(1個)	10 / 袋	▲640

▲は値上げした製品です。

SCR SERIES 半球型貼付ゴム足・半透明タイプ

★★ NEW

■ 各型番の詳細はホームページよりCAD図・PDF図をダウンロードしてご確認下さい。

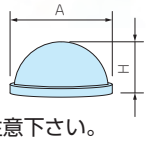

■ 接着テープ付の半球型半透明タイプゴム足です。
■ 合成ゴムは長期間経過すると色が移行しますのでご注意下さい。

型番・寸法・標準価格　■ 材質 / 色：合成ゴム / 半透明

型　番	A	H	自重(g)	入　数	標準価格(税別) / 袋
SCR 8- 3	8	3	0.1(1個)	10 / 袋	130
SCR11- 5	11	5	0.4(1個)	10 / 袋	160
SCR12- 8	12	8	0.8(1個)	10 / 袋	240
SCR16- 8	16	8	1.2(1個)	10 / 袋	320
SCR19-10	19	10	2.3(1個)	10 / 袋	550

TB SERIES 半球型貼付ゴム足

■ 各型番の詳細はホームページよりCAD図・PDF図をダウンロードしてご確認下さい。

■ 接着テープ付の半球型ゴム足です。
■ 合成ゴムは長期間経過すると色が移行しますのでご注意下さい。

型番・寸法・標準価格　■ 材質：合成ゴム

型　番		A	H	自重(g)	入　数	標準価格(税別) / 袋	
● ブラック	● ホワイト(W)					ブラック	ホワイト(W)
TB- 7	–	6.7	4.2	0.2(1個)	10 / 袋	▲110	–
TB- 8	TB- 8W	8	2.6	0.3(1個)	10 / 袋	▲120	▲120
TB-10	–	10	2.8	0.3(1個)	10 / 袋	▲110	–
TB-12	TB-12W	11.3	5.6	1 (1個)	10 / 袋	▲120	▲170
TB-14	–	14	8	1.2(1個)	10 / 袋	▲200	–
TB-16	TB-16W	15.9	8	1.9(1個)	10 / 袋	▲200	▲360
TB-21	–	21.6	8.5	2.6(1個)	10 / 袋	▲370	–
TB-27	–	27.8	7.4	4.9(1個)	10 / 袋	▲420	–

▲は値上げした製品です。

型番目次/Photo INDEX
プラスチックケース
キャリングケース
防水・防塵樹脂ボックス
防水・防塵アルミ/ステンレスボックス
端子ボックス/防水コネクタ/ケーブルグランド
アルミサッシケース
アルミフレーム/ヒートシンクケース
メタルケース
Raspberry Piケース/Okdo ROCKケース
フリーサイズケース/フリーサイズパネル
ラックケース
棚板/ラックパネル
電池ホルダー/電池ボックス/コイン電池
アクセサリー/機構部品
カスタム製品
技術資料/各種ご案内

BC SERIES 埋込電池ボックス

テクニカルデータ
使用温度範囲：−10℃〜+60℃

取付例

- 板厚1.0〜3.5mmに取付け可能なビス止めタイプの電池ボックスです。
- 電池カバーは工具なしで開閉できますので電池交換が容易です。
- 単3 x 2、単3 x 3、単3 x 4、単4 x 2、単4 x 4の5タイプからお選びいただけます。それぞれリード線ありとリード線なしの2種類ございます。
- ⊕、⊖の電池マーク付き、逆装てん通電防止構造になっています。
- アルカリ乾電池とマンガン乾電池はメーカーによって外形寸法が異なりますので、電池ボックス内に隙間が生じる場合がございます。必要に応じて電池押さえスポンジ（SCMシリーズ）をご利用下さい。

構成内容

No.	名　称	個　数	材　質	色 / 表面処理
1	電池ボックス本体	1	難燃性ABS（UL94V-0 主成分）	ブラック・オフホワイト / シボ
2	電池カバー	1	難燃性ABS（UL94V-0 主成分）	ブラック・オフホワイト / シボ
3	フレーム	1	難燃性ABS（UL94V-0 主成分）	ブラック・オフホワイト
4	差込端子 リード線付差込端子（BC-Lタイプ）	1set	差込端子：真ちゅう、鉄線 リード線：PVC+銅線（UL1007 AWG26）	ニッケルメッキ ブラック・レッド
5	取付ビス（トラスタッピングM2.3x10）	4	鉄	ニッケルメッキ

※リード線先端カット、カット部予備はんだ付きです。

外観寸法図

■ 下記図面は代表共通図です。
各型番の詳細はホームページよりCAD図・PDF図、3DCADデータをダウンロードしてご確認下さい。
■ 差込端子の形状、位置は機種ごとに異なります。

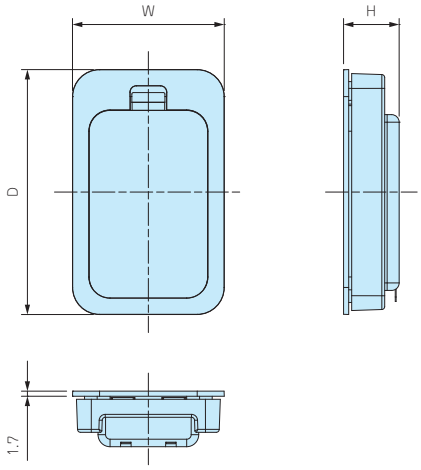

電池ボックス本体裏面

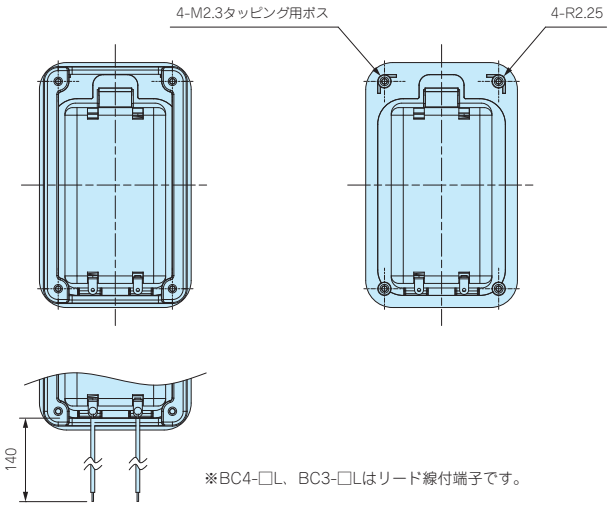

※BC4-□L、BC3-□Lはリード線付端子です。

取付穴加工図

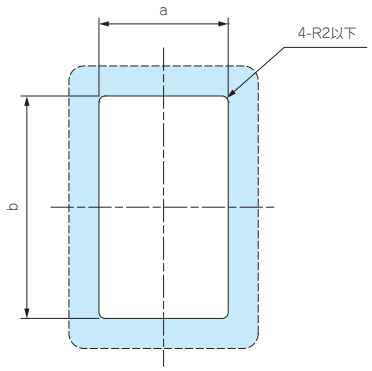

取付可能板厚範囲：1.0 ～ 3.5mm

リード線なしタイプ

型番・寸法・標準価格

型番		寸法					電池構造	自重(g)	標準価格(税別)
● ブラック	● オフホワイト	W	H	D	a	b			
BC4-2-B	BC4-2-W	40	14.8	78.5	32.5	71	単4×2 ※	24.5	▲330
BC4-4-B	BC4-4-W	62	14.8	78.5	54.5	71	単4×4 ※	34.5	▲410
BC3-2-B	BC3-2-W	50.5	18.5	81.5	43	74	単3×2 ※	31.5	▲350
BC3-3-B	BC3-3-W	65.5	18.5	81.5	58	74	単3×3 ※	39	▲400
BC3-4-B	BC3-4-W	80.5	18.5	81.5	73	74	単3×4 ※	46	▲500

※アルカリ乾電池、マンガン乾電池　▲は値上げした製品です。

リード線ありタイプ

型番・寸法・標準価格

型番		寸法					電池構造	自重(g)	標準価格(税別)
● ブラック	● オフホワイト	W	H	D	a	b			
BC4-2L-B	BC4-2L-W	40	14.8	78.5	32.5	71	単4×2 ※	25.5	▲460
BC4-4L-B	BC4-4L-W	62	14.8	78.5	54.5	71	単4×4 ※	35.5	▲550
BC3-2L-B	BC3-2L-W	50.5	18.5	81.5	43	74	単3×2 ※	32.5	▲470
BC3-3L-B	BC3-3L-W	65.5	18.5	81.5	58	74	単3×3 ※	40	▲520
BC3-4L-B	BC3-4L-W	80.5	18.5	81.5	73	74	単3×4 ※	47	▲630

※アルカリ乾電池、マンガン乾電池　▲は値上げした製品です。

ケースへの取付方法

■ 穴加工をしたケースに電池ボックス本体を埋め込み、裏面にフレームを嵌合してビス止めして下さい。

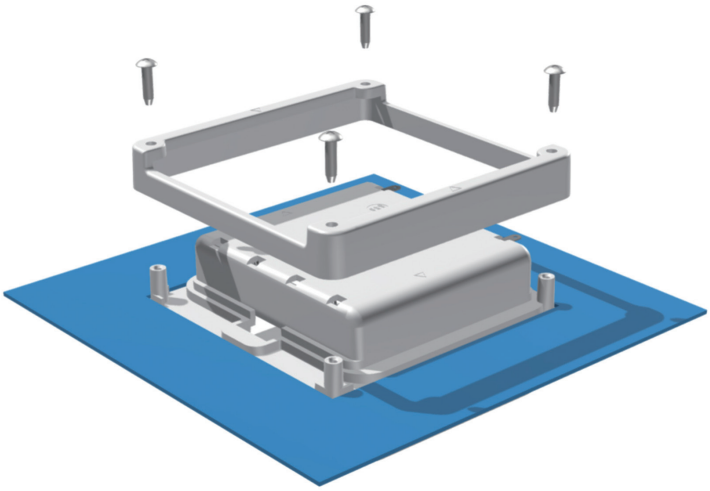

■ BC3-4□のフレームは正方形に近い形状のため下記のように▷マークを合わせるように取付けて下さい。

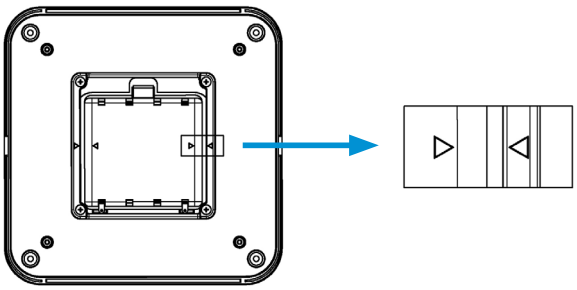

BCシリーズの並列仕様について

■ BC3-□シリーズは端子を入れ替えることで並列仕様に変更することができます。下記変更例をご参照下さい。

■ 並列仕様にする際は端子『IT-3シリーズ』を新規購入していただく必要がございます。(ITシリーズはP13-41～42をご覧下さい。)

■ 端子入れ替えの際に樹脂が削れたり、破損する恐れがありますのでご注意下さい。

■ カスタム対応で並列仕様への組み替えを承っております。並列仕様で購入をご希望の際は営業部までお問い合わせ下さい。

並列仕様変更例

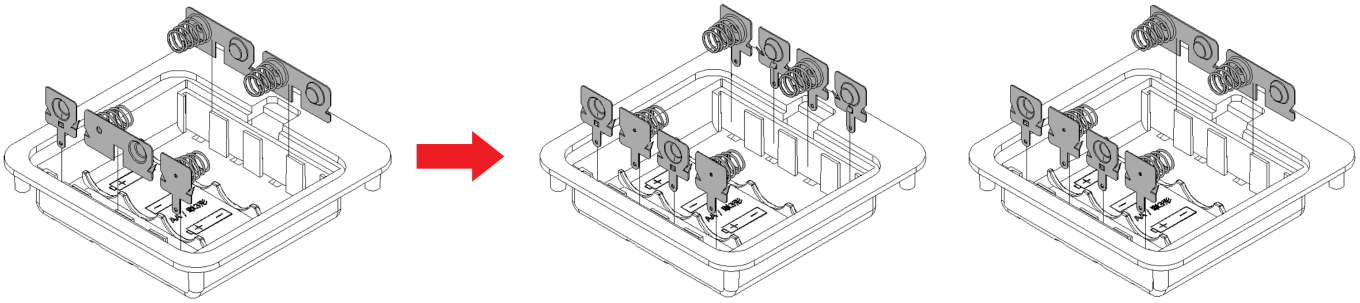

直列(標準仕様)　並列(4本)　並列(2本×2)

『カスタム加工』については、営業部にお問い合わせ下さい。

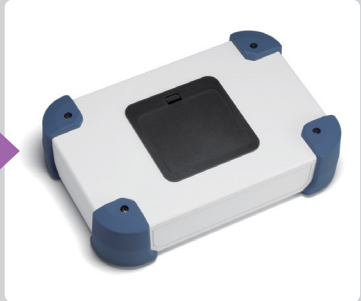

ケースの穴加工･電池ボックス取付･インクジェット印刷などカスタム製品についてのお問い合せは営業部へ

TEL.048-222-7640
E-mail：custom@takachi-el.co.jp

BCシリーズ取付例

■ プラスチックケースだけでなく、金属ケースや他社の制御盤ボックスにも取付け可能です。

型番目次/Photo INDEX
プラスチックケース
キャリングケース
防水・防塵樹脂ボックス
防水・防塵アルミ/ステンレスボックス
端子ボックス/防水コネクタ/ケーブルグランド
アルミサッシケース
アルミフレーム/ヒートシンクケース
メタルケース
Raspberry Piケース/Okdo ROCKケース
フリーサイズケース/フリーサイズパネル
ラックケース
棚板/ラックパネル
電池ホルダー/電池ボックス/コイン電池
アクセサリー/機構部品
カスタム製品
技術資料/各種ご案内

Clinching fastener

クリンチングファスナー加工

■納期は基準納期です。内容、数量によって変動致します。

穴加工 + クリンチングファスナー取付 ➡ 実働6日～

※製品によって異なります。

ケース、部材にあらかじめ下穴をあけておき、
その穴にプレス圧入するだけで安定した締結力が得られるクリンチングファスナーを取付致します。

金属ケースに基板・部品をビス止めしたい

スペーサー部品をネジ止めしている

クリンチングスペーサー圧入品で組立工数を削減

アルミ製品にスタッドを立てたい

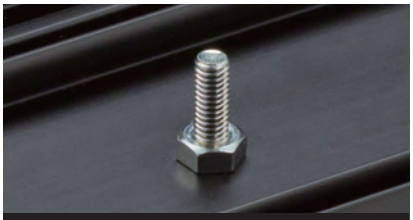
サラネジをナットで止めスタッドにしている

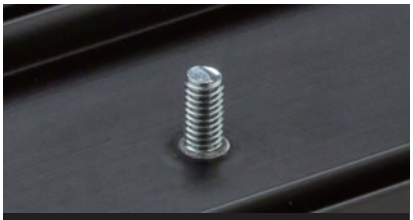
クリンチングスタッドで板表面がフラットな仕上がり

アルミt1.0に強度のあるタップ穴を設けたい

バーリングタップ加工をしている

クリンチングナットでさらにネジ強度アップ

●幅広い用途に対応するため、様々な形状・サイズのファスナーをご用意致しました。

ST・STS series

クリンチングスペーサー（スルー）

材料に完全に固着するスペーサーで、高トルクに対応しております。

SB・SBS series

クリンチングスペーサー（ブラインド）

材料に完全に固着するスペーサーで、高トルクに対応しております。ブラインドタイプで外観からネジ穴が見えません。

NM・NS series

クリンチングナット（丸形）

丸形のクリンチングナットです。薄板でねじの立てられない箇所や、溶接が面倒なアルミ板に最適です。

NR series

クリンチングナット（六角形）

六角形のクリンチングナットです。処理鋼板の薄板やアルミ板に最適です。

CS series

クリンチングスタッド

薄板にプレス圧入するだけで、簡単に取付できるスタッドです。板の表面が平らで垂直にねじが立てられます。

BN series

ブラインドナット

ナットの裏側がブラインドされたクリンチングナットです。シールドしたい箇所の取り付けに最適です。

型番目次/Photo INDEX
プラスチックケース
キャリングケース
防水・防塵樹脂ボックス
防水・防塵アルミ/ステンレスボックス
端子ボックス/防水コネクタ/ケーブルグランド
アルミサッシケース
アルミフレーム/ヒートシンクケース
メタルケース
Raspberry Piケース/Okdo ROCKケース
フリーサイズケース/フリーサイズパネル
ラックケース
棚板/ラックパネル
電池ホルダー/電池ボックス/コイン電池
アクセサリー/機構部品
カスタム製品
技術資料/各種ご案内

●P3～裏表紙にありますご希望のファスナーを図面にご指示下さい。

加工
図面例

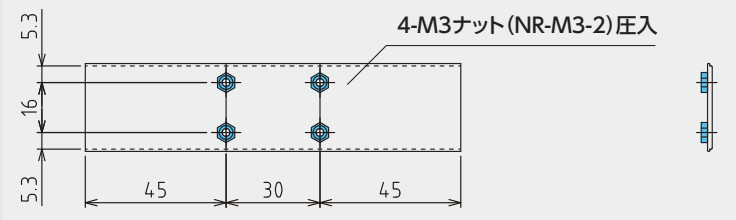

動画をご覧いただけます。

加工
図面例

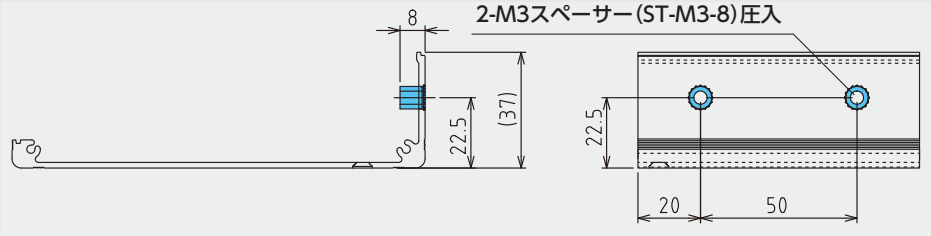

●参考価格例

アルミ押出材ケース

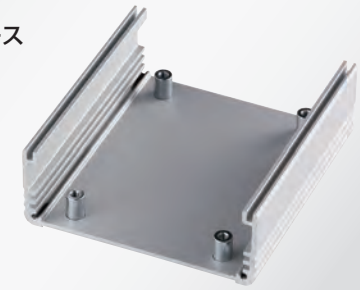

台数	穴加工費(フライス加工)	スペーサー取付費
1台	3,370円	1,690円
10台	640円	840円
50台	400円	840円

スペーサー型番	数量
ST-M3-10	4個

アルミ平板

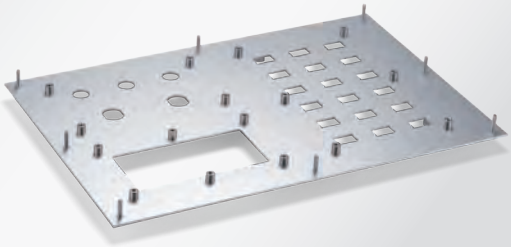

台数	穴加工費(プレス加工)	スペーサー取付費
1台	10,570円	6,430円
10台	2,280円	4,740円
50台	1,550円	4,740円

スペーサー型番	数量
SB-M3-8	16個
CS-M3-15	8個

アルミ押出材パネル

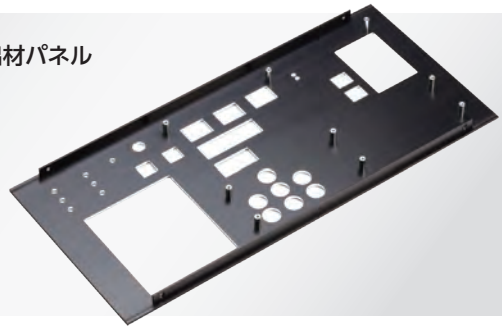

台数	穴加工費(フライス加工)	スペーサー取付費
1台	18,910円	2,760円
10台	8,740円	1,920円
50台	7,840円	1,920円

スペーサー型番	数量
SB-M3-10	9個

ステンレス0.8mm厚平板

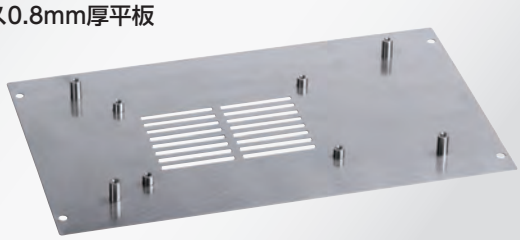

台数	穴加工費(プレス加工)	スペーサー取付費
1台	6,690円	4,700円
10台	1,530円	3,860円
50台	1,070円	3,860円

スペーサー型番	数量
STS-M3-6-0.8	4個
STS-M3-12-0.8	4個

型番目次/Photo INDEX
プラスチックケース
キャリングケース
防水・防塵樹脂ボックス
防水・防塵アルミ/ステンレスボックス
端子ボックス/防水コネクタ/ケーブルグランド
アルミサッシケース
アルミフレーム/ヒートシンクケース
メタルケース
Raspberry Piケース/Okdo ROCKケース
フリーサイズケース/フリーサイズパネル
ラックケース
棚板/ラックパネル
電池ホルダー/電池ボックス/コイン電池
アクセサリー/機構部品
カスタム製品
技術資料/各種ご案内

ST・STS series クリンチングスペーサー（スルータイプ）

［形状・寸法］

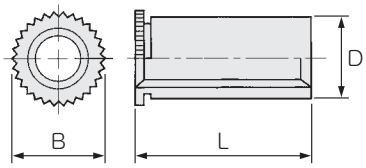

材質：鉄 / 亜鉛めっき三価
ステンレス / パシペイト・無処理

※板厚1.0mm以上用はパシペイト
0.8mm用は無処理となります。

スルータイプはL寸法12mmまでの物が全ネジです。
13mmより長いサイズはネジ有効長が10mmです。

ステンレスは受注生産となります

単位（mm）

型番（鉄）	型番（ステンレス）板厚1.0mm以上用	型番（ステンレス）板厚0.8mm用	ネジの呼び	ピッチ	D -0.08	B ±0.2	L ±0.1	最小板厚	取付穴径 +0.08 -0	※ 取付穴位置（min）
ST-M2-6			M2	0.4	4.18	5.2	6	1.0	4.2	6.0
ST-M2-8							8			
ST-M2-10							10			
ST-M2-12							12			
ST-M2.5-6			M2.5	0.45	4.18	5.2	6	1.0	4.2	6.0
ST-M2.5-8							8			
ST-M2.5-10							10			
ST-M2.5-12							12			
ST-M3-3	STS-M3-3		M3	0.5	6.18	7.2	3	0.8-1.0	6.2	7.0
ST-M3-4	STS-M3-4						4			
ST-M3-5	STS-M3-5						5			
ST-M3-6	STS-M3-6	STS-M3-6-0.8					6			
ST-M3-7	STS-M3-7						7			
ST-M3-8	STS-M3-8	STS-M3-8-0.8					8			
ST-M3-9	STS-M3-9						9			
ST-M3-10	STS-M3-10	STS-M3-10-0.8					10			
ST-M3-11	STS-M3-11						11			
ST-M3-12	STS-M3-12	STS-M3-12-0.8					12			
ST-M3-13							13			
ST-M3-14							14			
ST-M3-15							15			
ST-M3-16							16			
ST-M3-17							17			
ST-M3-18							18			
ST-M3-20							20			
ST-M4-6	STS-M4-6		M4	0.7	7.18	8.2	6	1.0	7.2	8.0
ST-M4-7							7			
ST-M4-8	STS-M4-8						8			
ST-M4-9	STS-M4-9						9			
ST-M4-10	STS-M4-10						10			
ST-M4-12							12			
ST-M4-14							14			
ST-M4-16							16			
ST-M5-6			M5	0.8	7.18	8.2	6	1.0	7.2	8.0
ST-M5-8							8			
ST-M5-10							10			
ST-M5-12							12			

※平板に圧入した場合の取付穴中心と板端との最小距離となります。また板金ケース、成型品への圧入は圧入箇所の周囲状況によって異なります。

SB・SBS series クリンチングスペーサー（ブラインドタイプ）

［形状・寸法］

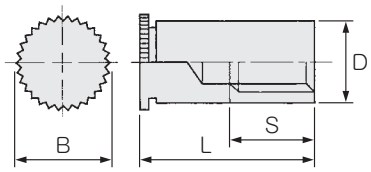

材質：鉄 / 亜鉛めっき三価
ステンレス / パシペイト

ステンレスは受注生産となります

単位（mm）

型番（鉄）	型番（ステンレス）	ネジの呼び	ピッチ	D -0.08	B ±0.2	L ±0.1	S 最小	最小板厚	取付穴径 +0.08 -0	※ 取付穴位置（min）
SB-M2-6		M2	0.4	4.18	5.2	6	3	1.0	4.2	6.0
SB-M2-8						8	4			
SB-M2-10						10	4			
SB-M2-12						12	5			
SB-M2.5-6		M2.5	0.45	4.18	5.2	6	3	1.0	4.2	6.0
SB-M2.5-8						8	4			
SB-M2.5-10						10	4			
SB-M2.5-12						12	5			
SB-M3-6	SBS-M3-6	M3	0.5	6.18	7.2	6	3	1.0	6.2	7.0
SB-M3-7	SBS-M3-7					7	3			
SB-M3-8	SBS-M3-8					8	4			
SB-M3-9	SBS-M3-9					9	4			
SB-M3-10	SBS-M3-10					10	4			
SB-M3-11						11	4			
SB-M3-12	SBS-M3-12					12	5			
SB-M3-13						13	5			
SB-M3-14	SBS-M3-14					14	6.5			
SB-M3-15						15	6.5			
SB-M3-16	SBS-M3-16					16	6.5			
SB-M3-17						17	6.5			
SB-M3-18						18	9.5			
SB-M3-20						20	9.5			
SB-M4-6	SBS-M4-6	M4	0.7	7.18	8.2	6	3	1.0	7.2	8.0
SB-M4-7						7	3			
SB-M4-8	SBS-M4-8					8	4			
SB-M4-9						9	4			
SB-M4-10	SBS-M4-10					10	4			
SB-M4-12						12	5			
SB-M4-14						14	6.5			
SB-M4-16						16	6.5			
SB-M5-8		M5	0.8	7.18	8.2	8	4	1.0	7.2	8.0
SB-M5-10						10	4			
SB-M5-12						12	5			

※平板に圧入した場合の取付穴中心と板端との最小距離となります。また板金ケース、成型品への圧入は圧入箇所の周囲状況によって異なります。

ラインナップ LINE-UP

NM・NS series クリンチングナット(丸形)

材質：鉄 / 亜鉛めっき三価
ステンレス / パシペイト

[形状・寸法]

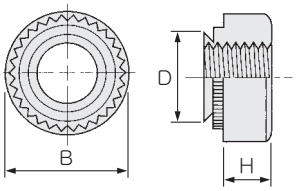

ステンレスは受注生産となります

単位(mm)

型番(鉄)	型番(ステンレス)	ネジの呼び	ピッチ	D 最大	B ±0.2	H ±0.1	最小板厚	取付穴径 +0.08 -0	※ 取付穴位置 (min)
NM-M2-1		M2	0.4	4.22	6.3	1.5	1.0	4.25	4.8
NM-M2.5-1		M 2.5	0.45	4.22	6.3	1.5	1.0	4.25	4.8
NM-M2.5-2							1.4		
NM-M3-1	NS-M3-1	M3	0.5	4.22	6.3	1.5	1.0	4.25	4.8
NM-M3-2							1.4		
NM-M4-1	NS-M4-1	M4	0.7	5.38	7.9	2.0	1.0	5.4	6.9
NM-M4-2							1.4		
NM-M5-1	NS-M5-1	M5	0.8	6.38	8.7	2.0	1.0	6.4	7.1
NM-M5-2							1.4		

※平板に圧入した場合の取付穴中心と板端との最小距離となります。また板金ケース、成型品への圧入は圧入箇所の周囲状況によって異なります。

NR series クリンチングナット(六角形)

材質：鉄 / 亜鉛めっき三価

[形状・寸法]

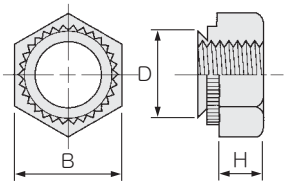

単位(mm)

型番	ネジの呼び	ピッチ	D 最大	B -0.2	H ±0.1	最小板厚	取付穴径 +0.08 -0	※ 取付穴位置 (min)
NR-M2-1	M2	0.4	4.45	5.5	2.0	1.0	4.5	4.5
NR-M2.5-1	M 2.5	0.45	4.45	5.5	2.0	1.0	4.5	4.5
NR-M3-1	M3	0.5	4.45	5.5	2.0	1.0	4.5	4.5
NR-M3-2						1.4		
NR-M4-1	M4	0.7	5.45	7.0	2.2	1.0	5.5	5.5
NR-M4-2						1.4		
NR-M5-1	M5	0.8	6.45	8.0	3.0	1.0	6.5	6.5
NR-M5-2						1.4		

※平板に圧入した場合の取付穴中心と板端との最小距離となります。また板金ケース、成型品への圧入は圧入箇所の周囲状況によって異なります。

ラインナップ LINE-UP

CS series クリンチングスタッド

材質：鉄 / 亜鉛めっき三価

[形状・寸法]

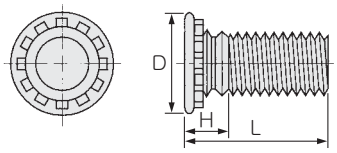

単位(mm)

型番	ネジの呼び	ピッチ	D ±0.4	H 最大	全長L ±0.4	最小板厚	取付穴径 +0.08 -0	※ 取付穴位置 (min)
CS-M3-8	M3	0.5	4.6	2.1	8	1.0	3.0	5.6
CS-M3-10					10			
CS-M3-12					12			
CS-M3-15					15			
CS-M4-8	M4	0.7	5.9	2.4	8	1.0	4.0	7.2
CS-M4-10					10			
CS-M4-12					12			
CS-M4-15					15			

※平板に圧入した場合の取付穴中心と板端との最小距離となります。また板金ケース、成型品への圧入は圧入箇所の周囲状況によって異なります。

BN series クリンチングブラインドナット

材質：鉄 / 亜鉛めっき三価

[形状・寸法]

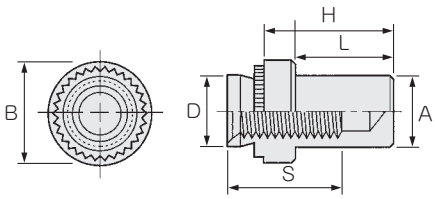

タカチでは専用のプレス機で加工をしますので、安定した強度でスペーサーの取付が可能です。

単位(mm)

型番	ネジの呼び	ピッチ	D 最大	A 最大	B ±0.25	S 最小	H ±0.25	L 最大	最小板厚	取付穴径 +0.08 -0	※ 取付穴位置 (min)
BN-M3-1	M3	0.5	4.22	3.8	6.35	5.3	9.6	8.5	1.0	4.25	4.8
BN-M3-2									1.4		
BN-M4-1	M4	0.7	5.38	5.2	7.95	6.8	11.2	9.8	1.0	5.4	6.9
BN-M4-2									1.4		

※平板に圧入した場合の取付穴中心と板端との最小距離となります。また板金ケース、成型品への圧入は圧入箇所の周囲状況によって異なります。

型番目次/Photo INDEX
プラスチックケース
キャリングケース
防水・防塵樹脂ボックス
防水・防塵アルミ/ステンレスボックス
端子ボックス/防水コネクタ/ケーブルグランド
アルミサッシケース
アルミフレーム/ヒートシンクケース
メタルケース
Raspberry Piケース/Okdo ROCKケース
フリーサイズケース/フリーサイズパネル
ラックケース
棚板/ラックパネル
電池ホルダー/電池ボックス/コイン電池
アクセサリー/機構部品
カスタム製品
技術資料/各種ご案内

Clinching fastener

クリンチングファスナー未貫通加工型

■納期は基準納期です。内容、数量によって変動致します。

穴加工 + クリンチングファスナー取付 ➡ 実働6日～

板厚1.5mm以上であれば取付可能で特に厚板に有効です。
簡単な基板支柱として最適なスペーサーです。
製品に穴をあけずに取付可能なので防水機能を失わずに立てることが可能です。

MK series　クリンチングスペーサー（未貫通）

［形状・寸法］

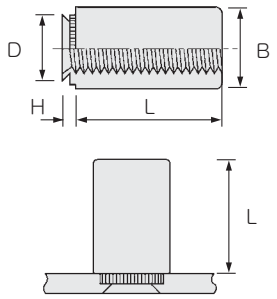

材質：鉄 / ニッケルメッキ

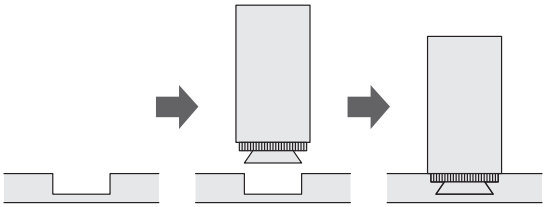

貫通しない為、外観面を損なわず立てられます。
ザグリ加工をしプレス圧入で取付けます。
板厚によって取付出来る出来ないがありますのでご相談下さい。

単位（mm）

型番	ネジの呼び	ピッチ	D 最大	B ±0.1	H +0 -0.1	L ±0.1	最小板厚	取付穴径 +0.08 -0	※ 取付穴位置 (min)
MK-M3-3	M 3	0.5	4.45	6.0	0.95	3	1.5	4.5	4.5
MK-M3-4						4			
MK-M3-5						5			
MK-M3-6						6			
MK-M3-7						7			
MK-M3-8						8			
MK-M3-9						9			
MK-M3-10						10			
MK-M3-11						11			
MK-M3-12						12			
MK-M4-3	M 4	0.7	5.45	8.0	0.95	3	1.5	5.5	5.5
MK-M4-4						4			
MK-M4-5						5			
MK-M4-6						6			
MK-M4-7						7			
MK-M4-8						8			
MK-M4-10						10			
MK-M4-12						12			
MK-M4-14						14			

※平板に圧入した場合の取付穴中心と板端との最小距離となります。また板金ケース、成型品への圧入は圧入箇所の周囲状況によって異なります。

型番目次/Photo INDEX
プラスチックケース
キャリングケース
防水・防塵樹脂ボックス
防水・防塵アルミ/ステンレスボックス
端子ボックス/防水コネクタ/ケーブルグランド
アルミサッシケース
アルミフレーム/ヒートシンクケース
メタルケース
Raspberry Piケース/Okdo ROCKケース
フリーサイズケース/フリーサイズパネル
ラックケース
棚板/ラックパネル
電池ホルダー/電池ボックス/コイン電池
アクセサリー/機構部品
カスタム製品
技術資料/各種ご案内