NTK SERIES ターミナルカバー

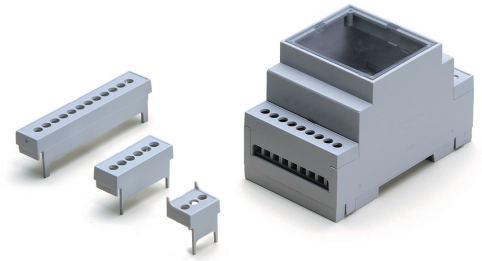

■ 配線用の穴が加工された専用ターミナルカバーです。

■ 下記図面は代表共通図です。
各型番の詳細はホームページよりCAD図・PDF図をダウンロードしてご確認下さい。

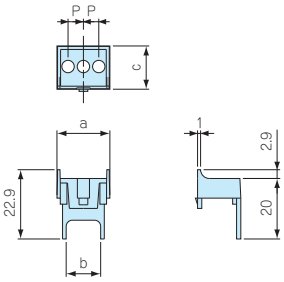

■ H53-1MG用

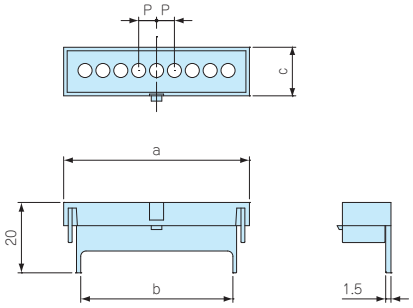

■ H53-2～9MG用

構成内容

型　番	単位個数	材 質	色	対応機種
NTK10201T	1	PC/ABS UL94V-0	グレー	H53-1MG
NTK20201T	1	PC/ABS UL94V-0	グレー	H53-2MG
NTK30201T	1	PC/ABS UL94V-0	グレー	H53-3MG・6MG・9MG
NTK40201T	1	PC/ABS UL94V-0	グレー	H53-4MG

型番・寸法・標準価格

型　番	a	b	c	P	標準価格(税別)
NTK10201T	17.5	11.6	14.3	5.08	▲100
NTK20201T	35.5	27.8	13.8	5.08	▲110
NTK30201T	52.8	43.3	13.8	5.08	▲110
NTK40201T	70.5	58.2	13.8	5.08	▲110

▲は値上げした製品です。※標準価格は目安の販売価格となります。

NTC SERIES ターミナルカバー

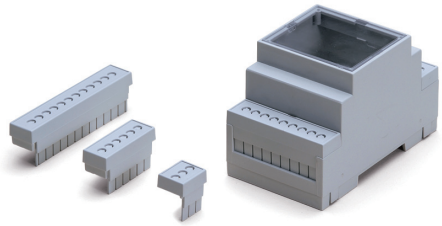

■ 配線用ノックアウト穴付きのターミナルカバーです。

■ 下記図面は代表共通図です。
各型番の詳細はホームページよりCAD図・PDF図をダウンロードしてご確認下さい。

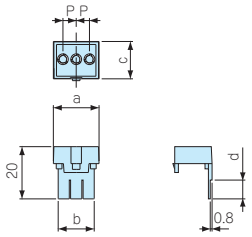

■ H53-1MG用

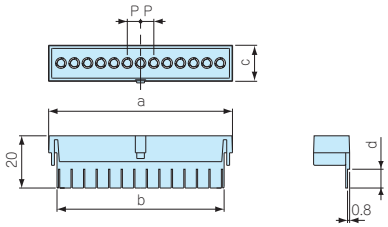

■ H53-2～9MG用

構成内容

型　番	単位個数	材 質	色	対応機種
NTC10203T	1	PC/ABS UL94V-0	グレー	H53-1MG
NTC20203T	1	PC/ABS UL94V-0	グレー	H53-2MG
NTC30203T	1	PC/ABS UL94V-0	グレー	H53-3MG・6MG・9MG
NTC40203T	1	PC/ABS UL94V-0	グレー	H53-4MG

型番・寸法・標準価格

型　番	a	b	c	d	P	標準価格(税別)
NTC10203T	17.5	14.0	14.3	7.2	5.08	▲100
NTC20203T	35.5	30.2	13.8	7.2	5.08	▲110
NTC30203T	52.8	45.5	13.8	7	5.08	▲110
NTC40203T	70.5	64.0	13.8	7.2	5.08	▲110

▲は値上げした製品です。※標準価格は目安の販売価格となります。

型番目次/Photo INDEX
プラスチックケース
キャリングケース
防水・防塵樹脂ボックス
防水・防塵アルミ/ステンレスボックス
端子ボックス/防水コネクタ/ケーブルグランド
アルミサッシケース
アルミフレーム/ヒートシンクケース
メタルケース
Raspberry Piケース
フリーサイズケース/フリーサイズパネル
ラックケース/サブラック
棚板/ラックパネル
電池ホルダー/電池ボックス
アクセサリー/機構部品
カスタム製品
技術資料/各種ご案内