2025 年 5 月 28 日

お得意様各位

株式会社タカチ電機工業

販売終了品のご案内

拝啓　貴社益々ご清栄のこととお慶び申し上げます。平素は格別のお引き立て賜り厚く御礼を申し上げます。

　この度、アルミサッシケース OSシリーズの販売終了時期が確定いたしましたのでご案内申し上げます。対象製品が多岐に渡りご愛顧いただいたお客様へは御迷惑を お掛け致しますが、何卒ご理解賜りたくお願い申し上げます。

　つきましては下記の案内をご参照の上、お客様へのご連絡・代替品の紹介をお願いいたします。

　対象製品のこれまでのご愛顧に感謝申し上げますとともに、販売終了によりご迷惑をお掛けしますことを心よりお詫び申し上げます。

敬具

記

■終了時期　　2025 年 12 月末営業日

■2026 年以降は在庫限りの販売となります。

■ご注文の指定納期期限はご注文日より 3 ヶ月先までとなります。

■対象製品の詳細は別紙エクセルデータをご参照ください。

★ ご不明な点などございましたら、お手数ですが営業部担当までお問い合わせください。

標準品：TEL：048-222-5430　FAX：048-222-5502　E-mail：info@takachi-el.co.jp

加工品：TEL：048-222-7640　FAX：048-222-7652　E-mail：custom@takachi-el.co.jp

以上

OS SERIES アルミサッシケース

天・底板アルミ製

■ カスタム製品（穴加工・シルク印刷・表面シート製作）についてはP15－1～61をご覧下さい。
■ カスタム製品のリピート注文品は5%割引致します。

■ OSシリーズは高さが13種、幅が8種、奥行が5種の351サイズのケースシリーズです。
■ すべての面が前面パネルとして利用できる万能型ケースです。
■ オプションのラックマウントブラケットを利用してラックマウントケースとする事が出来ます。
ラックマウントタイプについては、カタログP11－21～22、P11－25をご覧ください。

製品使用例

高圧電源装置

写真提供 玉置電子工業株式会社様

プリメインパワーアンプ

写真提供 株式会社 エーワイ電子様

万能ペルチェドライバー

写真提供 合同会社クラッグ電子様

型番目次/Photo INDEX
プラスチックケース
キャリングケース
防水・防塵樹脂ボックス
防水・防塵アルミ/ステンレスボックス
端子ボックス/防水コネクタ/ケーブルグランド
アルミサッシケース
アルミフレーム/ヒートシンクケース
メタルケース
Raspberry Piケース
フリーサイズケース/フリーサイズパネル
ラックケース/サブラック
棚板/ラックパネル
電池ホルダー/電池ボックス
アクセサリー/機構部品
カスタム製品
技術資料/各種ご案内

立体組立図

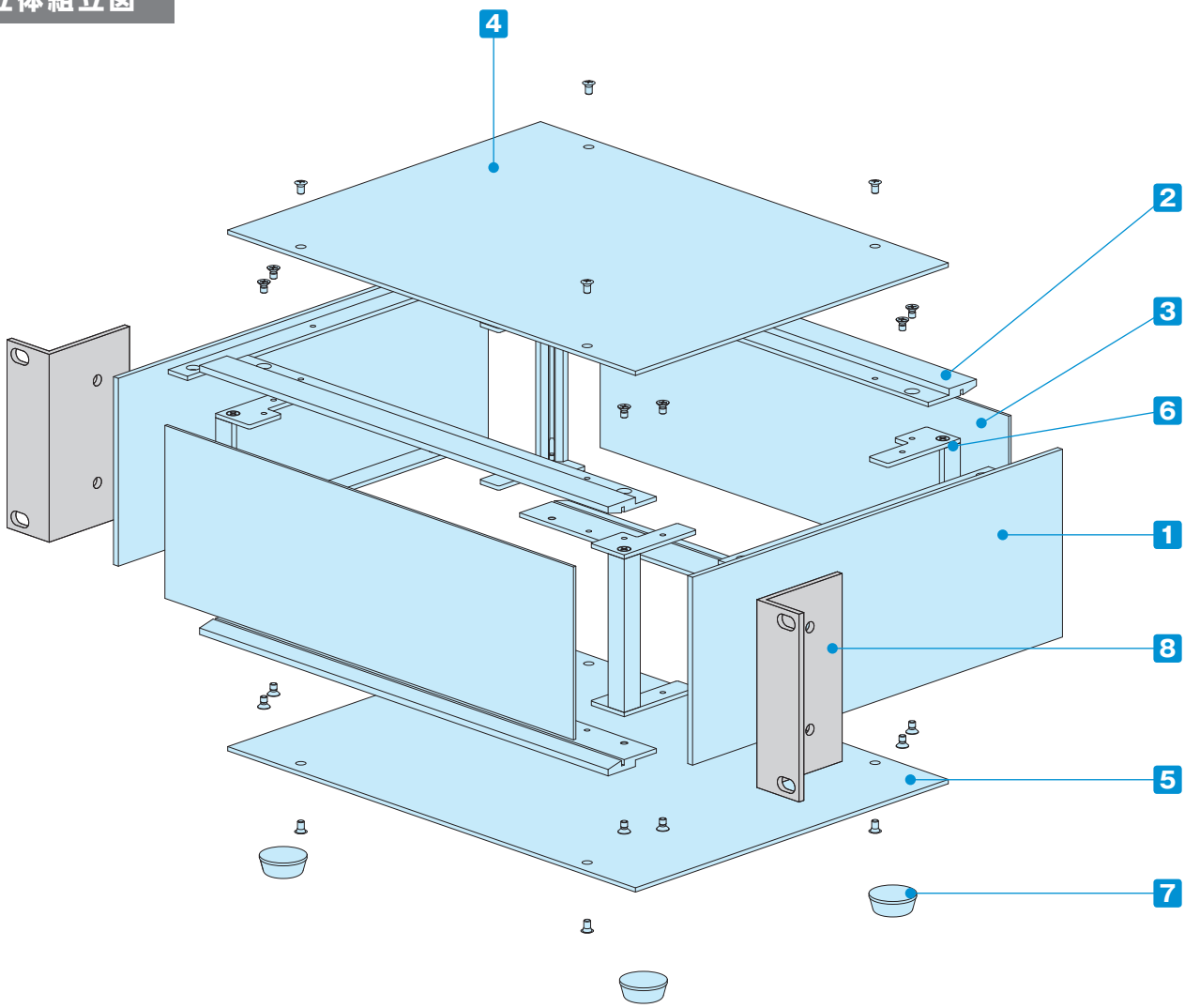

構成内容

No.	名　称	個　数	材　質	色 / 表面処理
1	側　板	2	アルミ押出材 A6063S-T5	HLシルバーアルマイト・HLブラックアルマイト
2	フレーム	4	アルミ押出材 A6063S-T5 (AE-303、304)	HLシルバーアルマイト・HLブラックアルマイト
3	パネル	2	アルミ板 A1050P・A1100P t1.5	HLシルバーアルマイト・ブラックアルマイト
4	天　板	1	アルミ板 A1050P t2.0	HLシルバーアルマイト・HLブラックアルマイト
5	底　板	1	アルミ板 A1050P t2.0	HLシルバーアルマイト・HLブラックアルマイト
6	固定金具	4	鋼板 SPCC t2.0＋アルミ押出材 A6063S-T5	三価クロメート＋アルマイト
7	ゴム足	4	合成ゴム	ブラック

■ パネル、天・底板片面保護シート付です。目立ちにくいのでご注意下さい。

※HL＝ヘアライン処理

付属ビス：皿M3×5 三価クロメート×17
十字穴台形ビスM3×5 ニッケル／三価黒クロメート×13

オプション部品（別売）

8 マウントブラケット
Mシリーズ
P11−25

アルミインシュレーターフット
AFS・AFMシリーズ
P14−13〜14

アルミシャーシ
ACシリーズ
P6−85

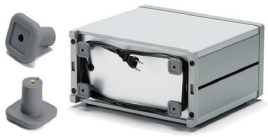

コード巻付フック
CBFシリーズ
P6−66

ヘクサロビュラビス
天底板取付用 MR3-5Z
P14−50

外観寸法図

■ 下記図面は代表共通図です。
各型番の詳細はホームページよりCAD図・PDF図、3DCADデータをダウンロードしてご確認下さい。

AE-304フレーム
(OS44-12-16 ～ OS149-43-33)

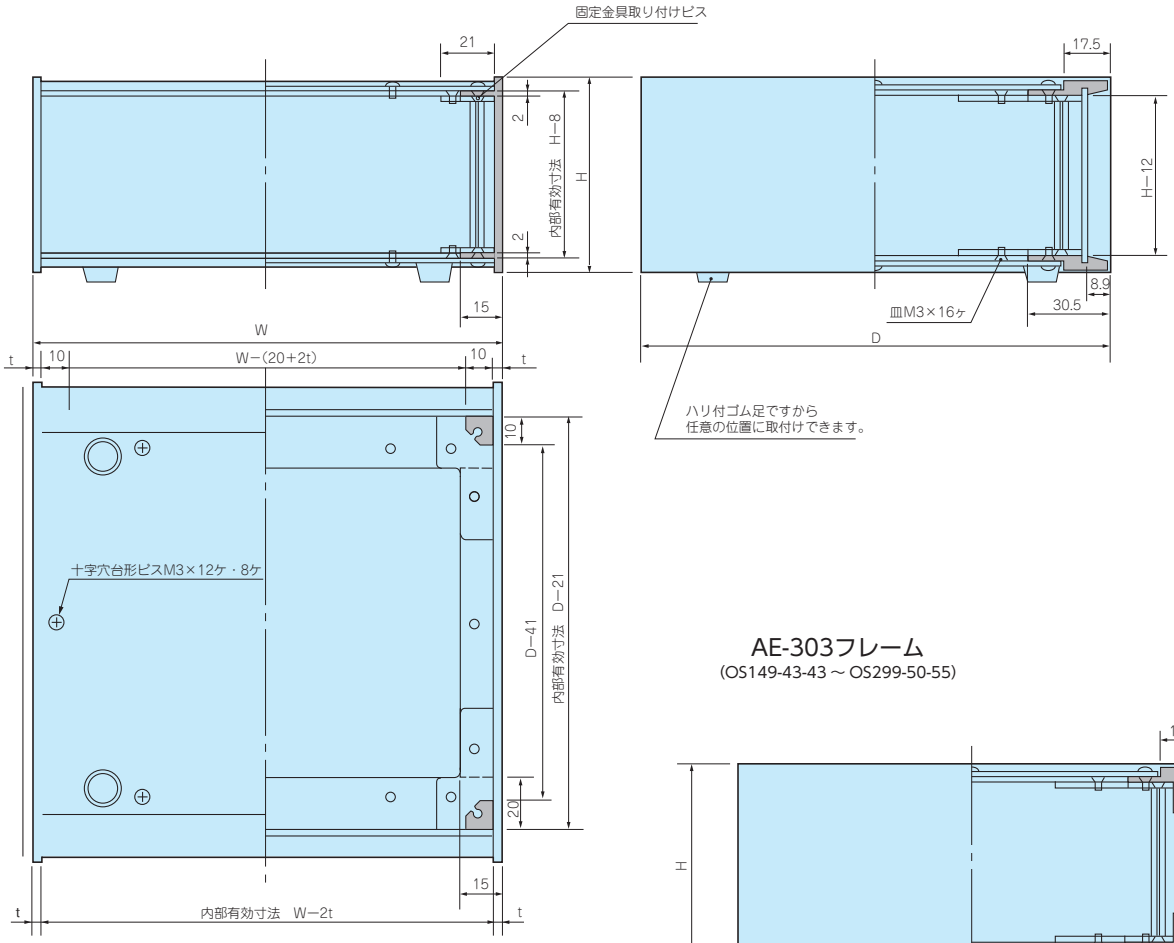

AE-303フレーム
(OS149-43-43 ～ OS299-50-55)

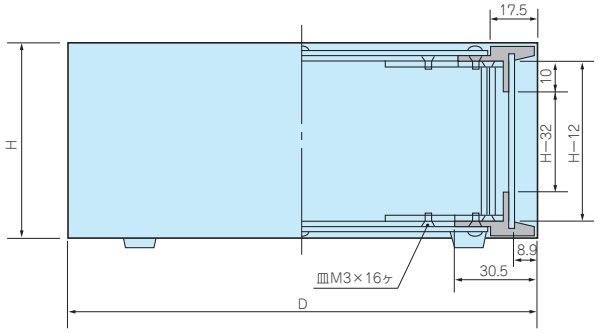

■ シャーシ取付時の高さ有効寸法は、H-29となります。
■ t寸法は高さ249、299のみ3.5mmで、その他3.0mmとなります。

色仕様

■ OSシリーズのご注文の際は必ず末尾□にSS、BX、BS、BBの色記号をつけて下さい。

● SS		⊖ BX		◎ BS		● BB	
		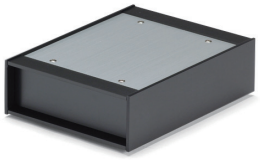				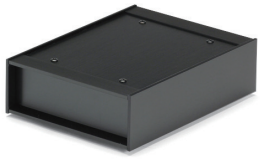	
パネル	シルバー	パネル	ブラック	パネル	シルバー	パネル	ブラック
側板・フレーム	シルバー	側板・フレーム	ブラック	側板・フレーム	ブラック	側板・フレーム	ブラック
天・底板	シルバー	天・底板	シルバー	天・底板	ブラック	天・底板	ブラック

型番・寸法・標準価格

型　番	H	W	D	自重kg	標準価格(税別)
OS 44-12-16□	44	120	160	0.6	▲ 7,660
OS 44-12-23□	44	120	230	0.7	▲ 8,300
OS 44-16-16□	44	160	160	0.7	▲ 8,140
OS 44-16-23□	44	160	230	0.9	▲ 8,990
OS 44-16-33□	44	160	330	1.2	▲10,580
OS 44-20-16□	44	200	160	0.8	▲ 8,710
OS 44-20-23□	44	200	230	1.0	▲ 9,700
OS 44-20-33□	44	200	330	1.3	▲11,610
OS 44-20-43□	44	200	430	1.7	▲12,930
OS 44-26-16□	44	260	160	1.0	▲ 9,740
OS 44-26-23□	44	260	230	1.2	▲10,810
OS 44-26-33□	44	260	330	1.6	▲13,130
OS 44-26-43□	44	260	430	2.0	▲14,800
OS 44-32-23□	44	320	230	1.5	▲11,680
OS 44-32-33□	44	320	330	1.9	▲14,350
OS 44-32-43□	44	320	430	2.4	▲16,450
OS 44-37-23□	44	370	230	1.6	▲12,850
OS 44-37-33□	44	370	330	2.1	▲15,950
OS 44-37-43□	44	370	430	2.7	▲18,090
OS 44-43-23□	44	430	230	1.8	▲17,350
OS 44-43-33□	44	430	330	2.4	▲19,260
OS 44-43-43□	44	430	430	3.0	▲21,440
OS 44-43-55□	44	430	550	3.7	▲24,910
OS 44-50-23□	44	500	230	2.1	▲16,060
OS 44-50-33□	44	500	330	2.7	▲19,330
OS 44-50-43□	44	500	430	3.4	▲22,590
OS 44-50-55□	44	500	550	4.1	▲28,080
OS 49-12-16□	49	120	160	0.6	▲ 7,730
OS 49-12-23□	49	120	230	0.8	▲ 8,350
OS 49-16-16□	49	160	160	0.7	▲ 8,240
OS 49-16-23□	49	160	230	0.9	▲ 9,050
OS 49-16-33□	49	160	330	1.2	▲10,660
OS 49-20-16□	49	200	160	0.8	▲ 8,800
OS 49-20-23□	49	200	230	1.1	▲ 9,760
OS 49-20-33□	49	200	330	1.4	▲11,680
OS 49-20-43□	49	200	430	1.7	▲13,030
OS 49-26-16□	49	260	160	1.0	▲ 9,850
OS 49-26-23□	49	260	230	1.3	▲10,900
OS 49-26-33□	49	260	330	1.7	▲13,220
OS 49-26-43□	49	260	430	2.0	▲14,920
OS 49-32-23□	49	320	230	1.5	▲11,790
OS 49-32-33□	49	320	330	1.9	▲14,460
OS 49-32-43□	49	320	430	2.4	▲16,570
OS 49-37-23□	49	370	230	1.7	▲12,970
OS 49-37-33□	49	370	330	2.2	▲16,080
OS 49-37-43□	49	370	430	2.7	▲18,220
OS 49-43-23□	49	430	230	1.9	▲17,380
OS 49-43-33□	49	430	330	2.4	▲19,290
OS 49-43-43□	49	430	430	3.0	▲21,500
OS 49-43-55□	49	430	550	3.7	▲24,980
OS 49-50-23□	49	500	230	2.1	▲16,230
OS 49-50-33□	49	500	330	2.8	▲19,490
OS 49-50-43□	49	500	430	3.4	▲22,770
OS 49-50-55□	49	500	550	4.2	▲28,300
OS 70-12-16□	70	120	160	0.7	▲ 8,120
OS 70-12-23□	70	120	230	0.9	▲ 8,770
OS 70-16-16□	70	160	160	0.8	▲ 8,680
OS 70-16-23□	70	160	230	1.0	▲ 9,530
OS 70-16-33□	70	160	330	1.3	▲11,220

型　番	H	W	D	自重kg	標準価格(税別)
OS 70-20-16□	70	200	160	0.9	▲ 9,270
OS 70-20-23□	70	200	230	1.2	▲10,280
OS 70-20-33□	70	200	330	1.6	▲12,280
OS 70-20-43□	70	200	430	1.9	▲13,660
OS 70-26-16□	70	260	160	1.1	▲10,400
OS 70-26-23□	70	260	230	1.4	▲11,480
OS 70-26-33□	70	260	330	1.8	▲13,900
OS 70-26-43□	70	260	430	2.3	▲15,620
OS 70-32-23□	70	320	230	1.6	▲12,410
OS 70-32-33□	70	320	330	2.1	▲15,170
OS 70-32-43□	70	320	430	2.6	▲17,310
OS 70-37-23□	70	370	230	1.8	▲13,650
OS 70-37-33□	70	370	330	2.4	▲16,860
OS 70-37-43□	70	370	430	2.9	▲19,030
OS 70-43-23□	70	430	230	2.0	▲18,240
OS 70-43-33□	70	430	330	2.7	▲20,370
OS 70-43-43□	70	430	430	3.3	▲22,570
OS 70-43-55□	70	430	550	4.0	▲26,140
OS 70-50-23□	70	500	230	2.3	▲17,150
OS 70-50-33□	70	500	330	3.0	▲20,520
OS 70-50-43□	70	500	430	3.7	▲23,820
OS 70-50-55□	70	500	550	4.5	▲29,490
OS 88-12-16□	88	120	160	0.8	▲ 8,770
OS 88-12-23□	88	120	230	1.0	▲ 9,480
OS 88-16-16□	88	160	160	0.9	▲ 9,250
OS 88-16-23□	88	160	230	1.1	▲10,160
OS 88-16-33□	88	160	330	1.5	▲11,930
OS 88-20-16□	88	200	160	1.0	▲ 9,840
OS 88-20-23□	88	200	230	1.3	▲10,880
OS 88-20-33□	88	200	330	1.7	▲12,990
OS 88-20-43□	88	200	430	2.1	▲14,690
OS 88-26-16□	88	260	160	1.2	▲10,970
OS 88-26-23□	88	260	230	1.5	▲12,110
OS 88-26-33□	88	260	330	2.0	▲14,600
OS 88-26-43□	88	260	430	2.4	▲16,650
OS 88-32-23□	88	320	230	1.8	▲13,040
OS 88-32-33□	88	320	330	2.3	▲15,880
OS 88-32-43□	88	320	430	2.8	▲18,350
OS 88-37-23□	88	370	230	2.0	▲14,560
OS 88-37-33□	88	370	330	2.5	▲17,830
OS 88-37-43□	88	370	430	3.1	▲20,340
OS 88-43-23□	88	430	230	2.2	▲19,180
OS 88-43-33□	88	430	330	2.8	▲21,520
OS 88-43-43□	88	430	430	3.5	▲24,020
OS 88-43-55□	88	430	550	4.2	▲27,640
OS 88-50-23□	88	500	230	2.5	▲18,200
OS 88-50-33□	88	500	330	3.2	▲21,650
OS 88-50-43□	88	500	430	3.9	▲25,290
OS 88-50-55□	88	500	550	4.8	▲31,100
OS 99-12-16□	99	120	160	0.8	▲ 8,960
OS 99-12-23□	99	120	230	1.0	▲ 9,650
OS 99-16-16□	99	160	160	0.9	▲ 9,570
OS 99-16-23□	99	160	230	1.2	▲10,470
OS 99-16-33□	99	160	330	1.5	▲12,280
OS 99-20-16□	99	200	160	1.1	▲10,220
OS 99-20-23□	99	200	230	1.4	▲11,250
OS 99-20-33□	99	200	330	1.7	▲13,390
OS 99-20-43□	99	200	430	2.1	▲15,060
OS 99-26-16□	99	260	160	1.3	▲11,450

▲は値上げした製品です。

型番目次/Photo INDEX
プラスチックケース
キャリングケース
防水・防塵樹脂ボックス
防水・防塵アルミ/ステンレスボックス
端子ボックス/防水コネクタ/ケーブルグランド
アルミサッシケース
アルミフレーム/ヒートシンクケース
メタルケース
Raspberry Piケース
フリーサイズケース/フリーサイズパネル
ラックケース/サブラック
棚板/ラックパネル
電池ホルダー/電池ボックス
アクセサリー/機構部品
カスタム製品
技術資料/各種ご案内

型番・寸法・標準価格

型　番	H	W	D	自重kg	標準価格(税別)
OS　99-26-23□	99	260	230	1.6	▲12,570
OS　99-26-33□	99	260	330	2.0	▲15,120
OS　99-26-43□	99	260	430	2.5	▲17,150
OS　99-32-23□	99	320	230	1.8	▲13,550
OS　99-32-33□	99	320	330	2.4	▲16,460
OS　99-32-43□	99	320	430	2.9	▲18,920
OS　99-37-23□	99	370	230	2.0	▲15,020
OS　99-37-33□	99	370	330	2.6	▲18,360
OS　99-37-43□	99	370	430	3.2	▲20,850
OS　99-43-23□	99	430	230	2.3	▲19,740
OS　99-43-33□	99	430	330	2.9	▲21,250
OS　99-43-43□	99	430	430	3.6	▲23,540
OS　99-43-55□	99	430	550	4.3	▲28,260
OS　99-50-23□	99	500	230	2.5	▲18,860
OS　99-50-33□	99	500	330	3.3	▲22,370
OS　99-50-43□	99	500	430	4.0	▲25,980
OS　99-50-55□	99	500	550	4.9	▲31,840
OS 115-12-16□	115	120	160	0.9	▲ 9,440
OS 115-12-23□	115	120	230	1.1	▲10,220
OS 115-16-16□	115	160	160	1.0	▲10,080
OS 115-16-23□	115	160	230	1.3	▲11,030
OS 115-16-33□	115	160	330	1.7	▲13,220
OS 115-20-16□	115	200	160	1.2	▲10,740
OS 115-20-23□	115	200	230	1.5	▲11,840
OS 115-20-33□	115	200	330	1.9	▲14,350
OS 115-20-43□	115	200	430	2.3	▲16,350
OS 115-26-16□	115	260	160	1.4	▲12,000
OS 115-26-23□	115	260	230	1.7	▲13,190
OS 115-26-33□	115	260	330	2.2	▲16,120
OS 115-26-43□	115	260	430	2.7	▲18,480
OS 115-32-23□	115	320	230	2.0	▲14,230
OS 115-32-33□	115	320	330	2.5	▲17,480
OS 115-32-43□	115	320	430	3.1	▲20,250
OS 115-37-23□	115	370	230	2.2	▲15,710
OS 115-37-33□	115	370	330	2.8	▲19,390
OS 115-37-43□	115	370	430	3.4	▲22,230
OS 115-43-23□	115	430	230	2.4	▲20,470
OS 115-43-33□	115	430	330	3.1	▲22,410
OS 115-43-43□	115	430	430	3.8	▲24,990
OS 115-43-55□	115	430	550	4.6	▲29,720
OS 115-50-23□	115	500	230	2.7	▲19,670
OS 115-50-33□	115	500	330	3.5	▲23,520
OS 115-50-43□	115	500	430	4.2	▲27,470
OS 115-50-55□	115	500	550	5.1	▲33,380
OS 133-12-16□	132.5	120	160	0.9	▲ 9,840
OS 133-12-23□	132.5	120	230	1.2	▲10,630
OS 133-16-16□	132.5	160	160	1.1	▲10,540
OS 133-16-23□	132.5	160	230	1.4	▲11,530
OS 133-16-33□	132.5	160	330	1.8	▲13,450
OS 133-20-16□	132.5	200	160	1.2	▲11,220
OS 133-20-23□	132.5	200	230	1.6	▲12,370
OS 133-20-33□	132.5	200	330	2.0	▲14,630
OS 133-20-43□	132.5	200	430	2.4	▲16,640
OS 133-26-16□	132.5	260	160	1.4	▲12,600
OS 133-26-23□	132.5	260	230	1.8	▲13,830
OS 133-26-33□	132.5	260	330	2.3	▲16,480
OS 133-26-43□	132.5	260	430	2.8	▲18,860
OS 133-32-23□	132.5	320	230	2.1	▲14,920
OS 133-32-33□	132.5	320	330	2.7	▲17,900

型　番	H	W	D	自重kg	標準価格(税別)
OS 133-32-43□	132.5	320	430	3.2	▲20,690
OS 133-37-23□	132.5	370	230	2.3	▲16,470
OS 133-37-33□	132.5	370	330	2.9	▲19,920
OS 133-37-43□	132.5	370	430	3.6	▲22,750
OS 133-43-23□	132.5	430	230	2.5	▲21,370
OS 133-43-33□	132.5	430	330	3.2	▲23,100
OS 133-43-43□	132.5	430	430	3.9	▲25,650
OS 133-43-55□	132.5	430	550	4.8	▲30,660
OS 133-50-23□	132.5	500	230	2.9	▲20,770
OS 133-50-33□	132.5	500	330	3.7	▲24,370
OS 133-50-43□	132.5	500	430	4.4	▲28,340
OS 133-50-55□	132.5	500	550	5.4	▲34,530
OS 149-12-16□	149	120	160	1.0	▲10,200
OS 149-12-23□	149	120	230	1.3	▲11,090
OS 149-16-16□	149	160	160	1.2	▲10,880
OS 149-16-23□	149	160	230	1.5	▲11,970
OS 149-16-33□	149	160	330	1.9	▲13,960
OS 149-20-16□	149	200	160	1.3	▲11,590
OS 149-20-23□	149	200	230	1.7	▲12,810
OS 149-20-33□	149	200	330	2.2	▲15,120
OS 149-20-43□	149	200	430	2.6	▲17,330
OS 149-26-16□	149	260	160	1.6	▲12,300
OS 149-26-23□	149	260	230	2.0	▲13,620
OS 149-26-33□	149	260	330	2.5	▲16,320
OS 149-26-43□	149	260	430	3.0	▲18,890
OS 149-32-23□	149	320	230	2.2	▲15,340
OS 149-32-33□	149	320	330	2.8	▲18,410
OS 149-32-43□	149	320	430	3.4	▲21,390
OS 149-37-23□	149	370	230	2.4	▲16,920
OS 149-37-33□	149	370	330	3.1	▲20,410
OS 149-37-43□	149	370	430	3.8	▲23,430
OS 149-43-23□	149	430	230	2.7	▲21,810
OS 149-43-33□	149	430	330	3.4	▲23,640
OS 149-43-43□	149	430	430	4.2	▲27,610
OS 149-43-55□	149	430	550	5.1	▲31,550
OS 149-50-23□	149	500	230	3.1	▲21,220
OS 149-50-33□	149	500	330	3.9	▲24,870
OS 149-50-43□	149	500	430	4.7	▲29,030
OS 149-50-55□	149	500	550	5.7	▲35,400
OS 177-12-16□	177	120	160	1.2	▲11,380
OS 177-12-23□	177	120	230	1.5	▲12,310
OS 177-16-16□	177	160	160	1.3	▲12,180
OS 177-16-23□	177	160	230	1.7	▲13,320
OS 177-16-33□	177	160	330	2.2	▲15,790
OS 177-20-16□	177	200	160	1.5	▲12,970
OS 177-20-23□	177	200	230	1.9	▲14,240
OS 177-20-33□	177	200	330	2.4	▲17,030
OS 177-20-43□	177	200	430	2.9	▲19,450
OS 177-26-16□	177	260	160	1.7	▲14,530
OS 177-26-23□	177	260	230	2.1	▲15,890
OS 177-26-33□	177	260	330	2.7	▲19,080
OS 177-26-43□	177	260	430	3.3	▲21,850
OS 177-32-23□	177	320	230	2.4	▲17,060
OS 177-32-33□	177	320	330	3.1	▲20,590
OS 177-32-43□	177	320	430	3.8	▲23,790
OS 177-37-23□	177	370	230	2.7	▲18,770
OS 177-37-33□	177	370	330	3.4	▲22,760
OS 177-37-43□	177	370	430	4.1	▲26,010
OS 177-43-23□	177	430	230	3.0	▲23,910

▲は値上げした製品です。

型番目次/Photo INDEX
プラスチックケース
キャリングケース
防水・防塵樹脂ボックス
防水・防塵アルミ/ステンレスボックス
端子ボックス/防水コネクタ/ケーブルグランド
アルミサッシケース
アルミフレーム/ヒートシンクケース
メタルケース
Raspberry Piケース
フリーサイズケース/フリーサイズパネル
ラックケース/サブラック
棚板/ラックパネル
電池ホルダー/電池ボックス
アクセサリー/機構部品
カスタム製品
技術資料/各種ご案内

型番・寸法・標準価格

型　番	H	W	D	自重kg	標準価格(税別)
OS 177-43-33□	177	430	330	3.7	▲26,400
OS 177-43-43□	177	430	430	4.5	▲29,230
OS 177-43-55□	177	430	550	5.4	▲34,640
OS 177-50-23□	177	500	230	3.3	▲23,670
OS 177-50-33□	177	500	330	4.2	▲27,800
OS 177-50-43□	177	500	430	5.0	▲32,190
OS 177-50-55□	177	500	550	6.0	▲38,880
OS 199-12-16□	199	120	160	1.3	▲11,740
OS 199-12-23□	199	120	230	1.6	▲12,730
OS 199-16-16□	199	160	160	1.4	▲12,530
OS 199-16-23□	199	160	230	1.8	▲13,720
OS 199-16-33□	199	160	330	2.3	▲16,350
OS 199-20-16□	199	200	160	1.6	▲13,320
OS 199-20-23□	199	200	230	2.0	▲14,640
OS 199-20-33□	199	200	330	2.5	▲17,590
OS 199-20-43□	199	200	430	3.1	▲20,700
OS 199-26-16□	199	260	160	1.9	▲14,880
OS 199-26-23□	199	260	230	2.3	▲16,300
OS 199-26-33□	199	260	330	2.9	▲19,660
OS 199-26-43□	199	260	430	3.5	▲23,100
OS 199-32-23□	199	320	230	2.6	▲17,490
OS 199-32-33□	199	320	330	3.3	▲21,190
OS 199-32-43□	199	320	430	4.0	▲25,050
OS 199-37-23□	199	370	230	2.8	▲19,180
OS 199-37-33□	199	370	330	3.6	▲23,340
OS 199-37-43□	199	370	430	4.4	▲27,260
OS 199-43-23□	199	430	230	3.1	▲24,310
OS 199-43-33□	199	430	330	3.9	▲27,030
OS 199-43-43□	199	430	430	4.8	▲30,510
OS 199-43-55□	199	430	550	5.7	▲35,650
OS 199-50-23□	199	500	230	3.5	▲24,080
OS 199-50-33□	199	500	330	4.4	▲28,400
OS 199-50-43□	199	500	430	5.3	▲33,440
OS 199-50-55□	199	500	550	6.3	▲39,900
OS 222-12-16□	221.5	120	160	1.4	▲12,170
OS 222-12-23□	221.5	120	230	1.7	▲13,280
OS 222-16-16□	221.5	160	160	1.5	▲13,070
OS 222-16-23□	221.5	160	230	1.9	▲14,360
OS 222-16-33□	221.5	160	330	2.4	▲17,200
OS 222-20-16□	221.5	200	160	1.7	▲13,910
OS 222-20-23□	221.5	200	230	2.1	▲15,340
OS 222-20-33□	221.5	200	330	2.7	▲18,510
OS 222-20-43□	221.5	200	430	3.3	▲21,170
OS 222-26-16□	221.5	260	160	2.0	▲15,650
OS 222-26-23□	221.5	260	230	2.4	▲17,170
OS 222-26-33□	221.5	260	330	3.1	▲20,720
OS 222-26-43□	221.5	260	430	3.8	▲23,740
OS 222-32-23□	221.5	320	230	2.8	▲18,460
OS 222-32-33□	221.5	320	330	3.5	▲22,360
OS 222-32-43□	221.5	320	430	4.3	▲25,780
OS 222-37-23□	221.5	370	230	3.0	▲20,300
OS 222-37-33□	221.5	370	330	3.8	▲24,640
OS 222-37-43□	221.5	370	430	4.6	▲28,120
OS 222-43-23□	221.5	430	230	3.3	▲25,610
OS 222-43-33□	221.5	430	330	4.1	▲28,630
OS 222-43-43□	221.5	430	430	5.0	▲33,090
OS 222-43-55□	221.5	430	550	6.1	▲37,380
OS 222-50-23□	221.5	500	230	3.7	▲25,690
OS 222-50-33□	221.5	500	330	4.6	▲30,210

型　番	H	W	D	自重kg	標準価格(税別)
OS 222-50-43□	221.5	500	430	5.5	▲34,820
OS 222-50-55□	221.5	500	550	6.6	▲41,910
OS 249-12-16□	249	121	160	1.6	▲12,690
OS 249-12-23□	249	121	230	2.0	▲13,880
OS 249-16-16□	249	161	160	1.7	▲13,560
OS 249-16-23□	249	161	230	2.2	▲14,990
OS 249-16-33□	249	161	330	2.8	▲18,020
OS 249-20-16□	249	201	160	1.9	▲14,410
OS 249-20-23□	249	201	230	2.4	▲15,950
OS 249-20-33□	249	201	330	3.1	▲19,330
OS 249-20-43□	249	201	430	3.8	▲22,090
OS 249-26-16□	249	261	160	2.2	▲16,140
OS 249-26-23□	249	261	230	2.7	▲17,780
OS 249-26-33□	249	261	330	3.5	▲21,550
OS 249-26-43□	249	261	430	4.2	▲24,690
OS 249-32-23□	249	321	230	3.1	▲19,060
OS 249-32-33□	249	321	330	3.9	▲23,160
OS 249-32-43□	249	321	430	4.7	▲26,720
OS 249-37-23□	249	371	230	3.3	▲20,910
OS 249-37-33□	249	371	330	4.2	▲25,450
OS 249-37-43□	249	371	430	5.1	▲29,040
OS 249-43-23□	249	431	230	3.6	▲26,210
OS 249-43-33□	249	431	330	4.6	▲29,490
OS 249-43-43□	249	431	430	5.5	▲34,080
OS 249-43-55□	249	431	550	6.6	▲38,690
OS 249-50-23□	249	501	230	4.0	▲26,300
OS 249-50-33□	249	501	330	5.0	▲31,010
OS 249-50-43□	249	501	430	6.0	▲35,750
OS 249-50-55□	249	501	550	7.2	▲43,220
OS 299-12-16□	299	121	160	1.8	▲14,310
OS 299-12-23□	299	121	230	2.3	▲15,910
OS 299-16-16□	299	161	160	2.0	▲15,380
OS 299-16-23□	299	161	230	2.5	▲17,170
OS 299-16-33□	299	161	330	3.3	▲20,300
OS 299-20-16□	299	201	160	2.2	▲16,310
OS 299-20-23□	299	201	230	2.8	▲18,280
OS 299-20-33□	299	201	330	3.6	▲21,710
OS 299-20-43□	299	201	430	4.4	▲25,560
OS 299-26-16□	299	261	160	2.5	▲18,350
OS 299-26-23□	299	261	230	3.1	▲20,360
OS 299-26-33□	299	261	330	4.0	▲24,230
OS 299-26-43□	299	261	430	4.9	▲28,410
OS 299-32-23□	299	321	230	3.5	▲22,050
OS 299-32-33□	299	321	330	4.4	▲26,230
OS 299-32-43□	299	321	430	5.4	▲30,860
OS 299-37-23□	299	371	230	3.8	▲26,810
OS 299-37-33□	299	371	330	4.7	▲31,980
OS 299-37-43□	299	371	430	5.8	▲37,220
OS 299-43-23□	299	431	230	4.1	▲29,520
OS 299-43-33□	299	431	330	5.1	▲33,120
OS 299-43-43□	299	431	430	6.2	▲37,110
OS 299-43-55□	299	431	550	7.5	▲43,770
OS 299-50-23□	299	501	230	4.5	▲30,170
OS 299-50-33□	299	501	330	5.6	▲34,950
OS 299-50-43□	299	501	430	6.8	▲40,760
OS 299-50-55□	299	501	550	8.2	▲48,880

▲は値上げした製品です。

型番目次/Photo INDEX
プラスチックケース
キャリングケース
防水・防塵樹脂ボックス
防水・防塵アルミ/ステンレスボックス
端子ボックス/防水コネクタ/ケーブルグランド
アルミサッシケース
アルミフレーム/ヒートシンクケース
メタルケース
Raspberry Piケース
フリーサイズケース/フリーサイズパネル
ラックケース/サブラック
棚板/ラックパネル
電池ホルダー/電池ボックス
アクセサリー/機構部品
カスタム製品
技術資料/各種ご案内

M SERIES EIAラックマウントブラケット

■ 各型番の詳細はホームページよりCAD図・PDF図をダウンロードしてご確認下さい。

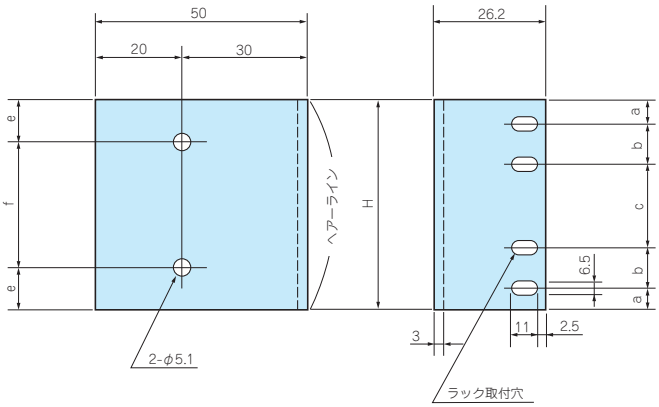

構成内容

材　質	色 / 表面処理
A6063S-T5	HLシルバーアルマイト・HLブラックアルマイト

※ HL＝ヘアライン処理

型番・寸法・標準価格

型　番		H	a	b	c	e	f	ラック取付穴	入 数	標準価格(税別)	
● シルバー	● ブラック									S	B
M- 44S	M- 44B	44	6.1	–	31.8	14	16	2	2	▲ 740	▲ 740
M- 88S	M- 88B	88	5.9	–	76.2	20	48	2	2	▲1,030	▲1,030
M-133S	M-133B	132.5	37.7	–	57.1	37.7	57.1	2	2	▲1,310	▲1,310
M-177S	M-177B	177	37.7	–	101.6	37.7	101.6	2	2	▲1,640	▲1,640
M-222S	M-222B	221.5	37.75	–	146	37.75	146	2	2	▲2,070	▲2,070
M-266S	M-266B	265.9	37.7	57.2	76.1	37.7	190.5	4	2	▲2,530	▲2,530

▲は値上げした製品です。 ※標準価格は目安の販売価格となります。

M SERIES JISラックマウントブラケット

■ 各型番の詳細はホームページよりCAD図・PDF図をダウンロードしてご確認下さい。

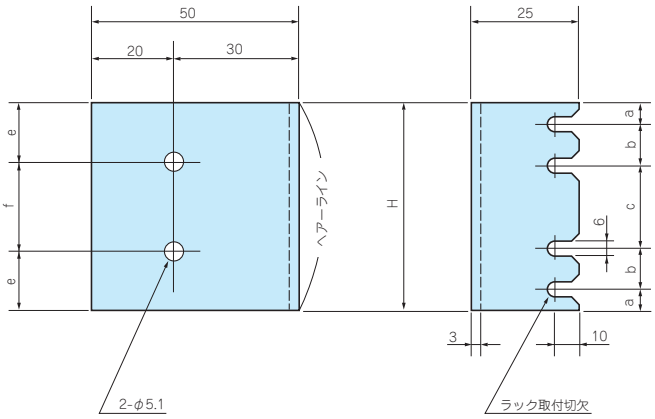

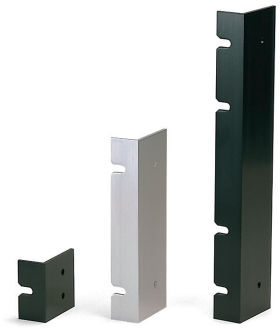

構成内容

材　質	色 / 表面処理
A6063S-T5	HLシルバーアルマイト・HLブラックアルマイト

※ HL＝ヘアライン処理

型番・寸法・標準価格

型　番		H	a	b	c	e	f	切 欠	入 数	標準価格(税別)	
● シルバー	● ブラック									S	B
M- 49S	M- 49B	49	24.5	–	–	14.5	20	1	2	▲ 760	▲ 760
M- 99S	M- 99B	99	24.5	–	50	24.5	50	2	2	▲1,070	▲1,070
M-149S	M-149B	149	24.5	–	100	24.5	100	2	2	▲1,370	▲1,370
M-199S	M-199B	199	24.5	50	50	24.5	150	4	2	▲1,760	▲1,760
M-249S	M-249B	249	24.5	50	100	24.5	200	4	2	▲2,240	▲2,240
M-299S	M-299B	299	24.5	50	150	49.5	200	4	2	▲2,670	▲2,670

▲は値上げした製品です。 ※標準価格は目安の販売価格となります。

型番目次/Photo INDEX
プラスチックケース
キャリングケース
防水・防塵樹脂ボックス
防水・防塵アルミ/ステンレスボックス
端子ボックス/防水コネクタ/ケーブルグランド
アルミサッシケース
アルミフレーム/ヒートシンクケース
メタルケース
Raspberry Piケース
フリーサイズケース/フリーサイズパネル
ラックケース/サブラック
棚板/ラックパネル
電池ホルダー/電池ボックス
アクセサリー/機構部品
カスタム製品
技術資料/各種ご案内

AC SERIES SL•OS•PSL•POS用アルミシャーシ

■ 下記図面は代表共通図です。
各型番の詳細はホームページよりCAD図・PDF図、3DCADデータをダウンロードしてご確認下さい。

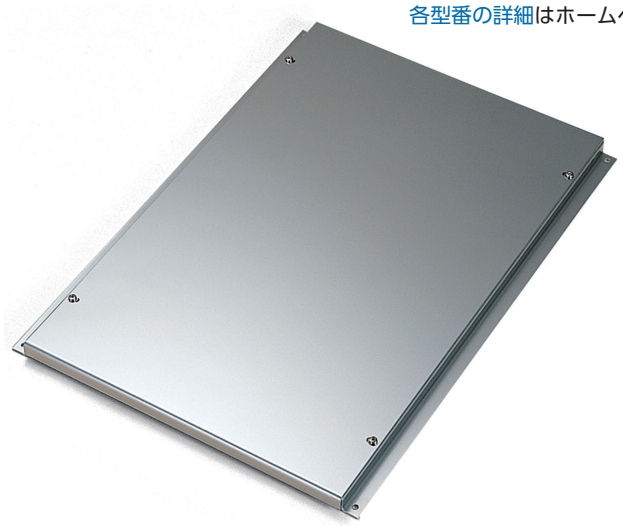

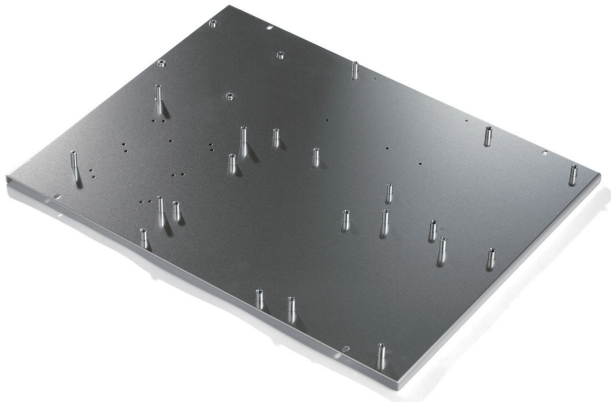

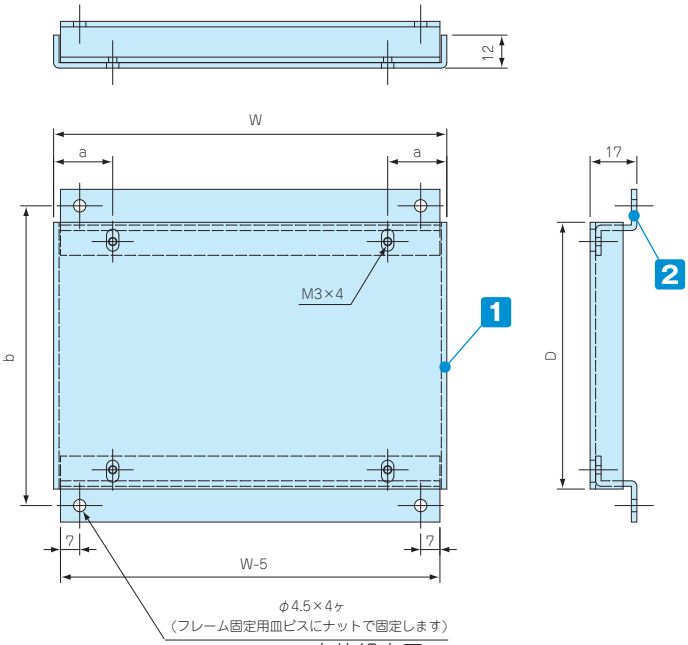

立体組立図

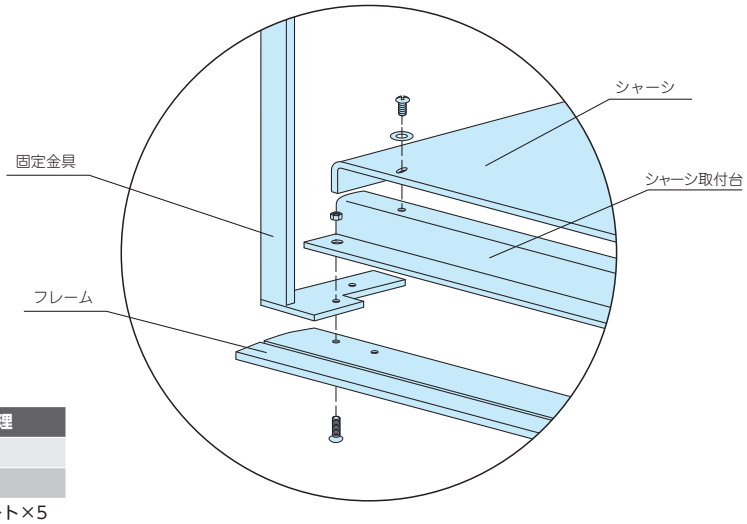

シャーシの穴加工、クリンチングスペーサー・スタッド取付など
カスタム加工を承ります。

構成内容

No.	名　称	個数	材　質	色 / 表面処理
1	シャーシ	1	A1050P t2.0	無処理
2	シャーシ取付台	2	A1050P t2.0	無処理

付属ビス：皿M3×10 三価クロメート×5
バインドM3×6 ニッケル×5
M3用平ワッシャー ニッケル×5
M3用ナット 三価クロメート×5

型番・寸法・標準価格

型　番	W	D	a	b	ケース幅×奥行 W × D	自重(g)	標準価格(税別)
AC12-16	103	97	18.5	109	120×160	110	▲1,120
AC12-23	103	167	18.5	179	230	150	▲1,370
AC16-16	143	97	21.5	109	160×160	140	▲1,330
AC16-23	143	167	21.5	179	230	200	▲1,660
AC16-33	143	267	21.5	279	330	290	▲2,010
AC16-43	143	367	21.5	379	430	340	▲2,320
AC20-16	183	97	24.5	109	200×160	180	▲1,490
AC20-23	183	167	24.5	179	230	250	▲1,880
AC20-33	183	267	24.5	279	330	360	▲2,280
AC20-43	183	367	24.5	379	430	460	▲2,700
AC26-16	243	97	31.5	109	260×160	230	▲1,680
AC26-23	243	167	31.5	179	230	330	▲2,160
AC26-33	243	267	31.5	279	330	470	▲2,670
AC26-43	243	367	31.5	379	430	610	▲3,250

型　番	W	D	a	b	ケース幅×奥行 W × D	自重(g)	標準価格(税別)
AC32-23	303	167	39.5	179	320×230	400	▲2,380
AC32-33	303	267	39.5	279	330	570	▲2,840
AC32-43	303	367	39.5	379	430	740	▲3,390
AC37-23	353	167	46.5	179	370×230	470	▲2,740
AC37-33	353	267	46.5	279	330	670	▲3,530
AC37-43	353	367	46.5	379	430	860	▲4,410
AC43-23	413	167	54.5	179	430×230	540	▲3,130
AC43-33	413	267	54.5	279	330	770	▲3,840
AC43-43	413	367	54.5	379	430	1,000	▲4,590
AC43-55	413	487	54.5	499	550	1,280	▲5,320
AC50-23	483	167	64.5	179	500×230	630	▲3,780
AC50-33	483	267	64.5	279	330	890	▲4,970
AC50-43	483	367	64.5	379	430	1,160	▲6,500
AC50-55	483	487	64.5	499	550	1,490	▲6,580

▲は値上げした製品です。※標準価格は目安の販売価格となります。

型番目次/Photo INDEX
プラスチックケース
キャリングケース
防水・防塵樹脂ボックス
防水・防塵アルミ/ステンレスボックス
端子ボックス/防水コネクタ/ケーブルグランド
アルミサッシケース
アルミフレーム/ヒートシンクケース
メタルケース
Raspberry Piケース
フリーサイズケース/フリーサイズパネル
ラックケース/サブラック
棚板/ラックパネル
電池ホルダー/電池ボックス
アクセサリー/機構部品
カスタム製品
技術資料/各種ご案内

AC-K SERIES シャーシ補強金具

■ シャーシに荷重を掛けた場合などのシャーシ中心部のたわみを防ぐための補強金具としてお使い下さい。
(実際に採用される場合は、必ず製品の耐荷重試験で確認して下さい。)

■ シャーシに取り付ける場合はシャーシに穴加工が必要になります。

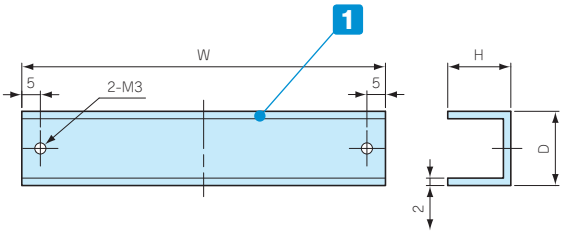

シャーシ補強金具取付図

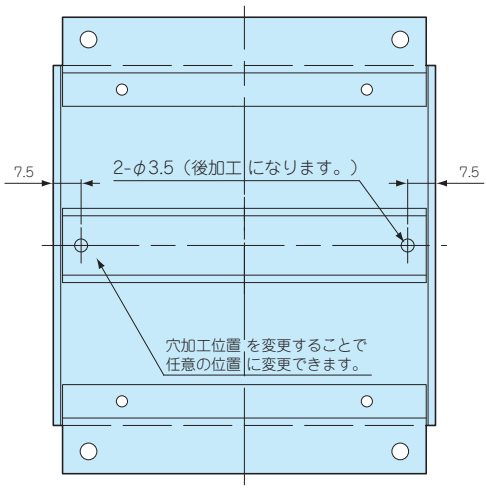

構成内容

No.	材　質	色 / 表面処理
1	A1050 t2.0	無処理

付属ビス：バインドM3×8 ニッケル×2
M3平ワッシャー ニッケル×2

型番・寸法・標準価格

型　番	W	H	D	t	対応機種	標準価格(税別)
AC-K408	408	17	20	2.0	AC43-23 AC43-33 AC43-43 AC43-55	▲910
AC-K478	478	17	20	2.0	AC50-23 AC50-33 AC50-43 AC50-55	▲930

▲は値上げした製品です。 ※標準価格は目安の販売価格となります。

型番目次/Photo INDEX
プラスチックケース
キャリングケース
防水・防塵樹脂ボックス
防水・防塵アルミ/ステンレスボックス
端子ボックス/防水コネクタ/ケーブルグランド
アルミサッシケース
アルミフレーム/ヒートシンクケース
メタルケース
Raspberry Piケース
フリーサイズケース/フリーサイズパネル
ラックケース/サブラック
棚板/ラックパネル
電池ホルダー/電池ボックス
アクセサリー/機構部品
カスタム製品
技術資料/各種ご案内

追加工・印刷のカスタマイズ

お客様仕様のケース追加工を1個から短納期にて承ります。

図面送付 ▶ 内容確認 ▶ お見積 ▶ 受注

★受注日は、実働日に含まれません。

■ 詳細の加工内容・加工方法については、P15−1〜61をご覧下さい。

■ 納期は基準日です。内容、数量、標準品の在庫状況により変わることがあります。

■ カスタム製品のご質問やご相談・見積依頼は営業部までお問合わせ下さい。

穴加工のみ

通常納期 実働5日発送

営業部 TEL：048-222-7640
FAX：048-222-7652
E-MAIL：custom@takachi-el.co.jp

インクジェット印刷

通常納期 実働8日発送

指定色塗装

通常納期 実働11日発送

インクジェット印刷+塗装

通常納期 実働14日発送

アルミ板加工上の注意

■ アルミパネル（ヘアライン材、カラーアルミ材）は表面に透明保護シートが貼ってあり、加工後シルク印刷など高温をかける際は剥がしてご利用下さい。
■ 板目に対して出来るだけ直角に曲げて下さい。板目に対して平行に曲げると表面の塗装にクラックが生じます。

アルミ製品のレーザー加工上の注意

■ アルミニウムは反射率が高くバリ・焦げ等の加工不良が出やすい素材です。機械の適正・条件を十分に確認した上で加工をして下さい。

シルク印刷時の注意

■ アルマイト処理をしているアルミ材にシルク印刷を行う時は、焼付け温度を90℃〜110℃、焼付け時間を25分以下に設定して下さい。
ヘアライン処理にアルマイトをしている製品は焼付け温度を70℃〜から調整し、焼付け時間を長めに設定して下さい。
温度の高過ぎ、焼付け時間が長過ぎますとアルマイト表面にクラックが生じます。また、2液性のインクをご使用下さい。切削油・ネジロック・有機溶剤、酸性・アルカリ性洗剤を使用すると樹脂に亀裂が発生する場合があります。

追加工をタカチにご依頼頂ければ、お客様の加工ミスのリスクは無くなります。是非ご利用下さい。