PR SERIES カバー脱着プラスチックボックス

■ カスタム製品（穴加工・インクジェット印刷・塗装）についてはP15－1～61をご覧下さい。
■ カスタム製品のリピート注文品は5%割引致します。

テクニカルデータ
使用温度範囲：－10℃～+60℃

■ コーナーにテーパーを付け、非常にスッキリとしたデザインのプラスチックボックスです。
■ 壁取付をしてもカバー脱着式ですので、メンテナンスが容易です。
■ 卓上でご使用の場合はカバー面を下にしてご利用いただけます。
■ カバー取付ビスは、インサートナットで固定するので繰り返し開閉でき、頑強な構造です。

構成内容

No.	名　称	個　数	材　質	色 / 表面処理
1	カバー	1	ABS樹脂（UL94HB）	ライトグレー・ブラック / シボ
2	ボディー	1	ABS樹脂（UL94HB）	ライトグレー・ブラック / シボ
3	取付ビス（バインドM3×12）	4～6	鉄	三価黒クロメート

オプション部品（別売）

基板取付ビス
EMシリーズ
P1－117

タッピングスペーサー
TPSシリーズ
P14－5

外部取付足
CKFシリーズ
P1－119

壁掛けブラケット
WMシリーズ
P14－27

埋込電池ボックス
BCシリーズ
P13－3～6

型番目次/Photo INDEX
プラスチックケース
キャリングケース
防水・防塵樹脂ボックス
防水・防塵アルミ/ステンレスボックス
端子ボックス/防水コネクタ/ケーブルグランド
アルミサッシケース
アルミフレーム/ヒートシンクケース
メタルケース
Raspberry Piケース
フリーサイズケース/フリーサイズパネル
ラックケース/サブラック
棚板/ラックパネル
電池ホルダー/電池ボックス
アクセサリー/機構部品
カスタム製品
技術資料/各種ご案内

外観寸法図

■ 下記図面は代表共通図です。
各型番の詳細はホームページよりCAD図・PDF図をダウンロードしてご確認下さい。

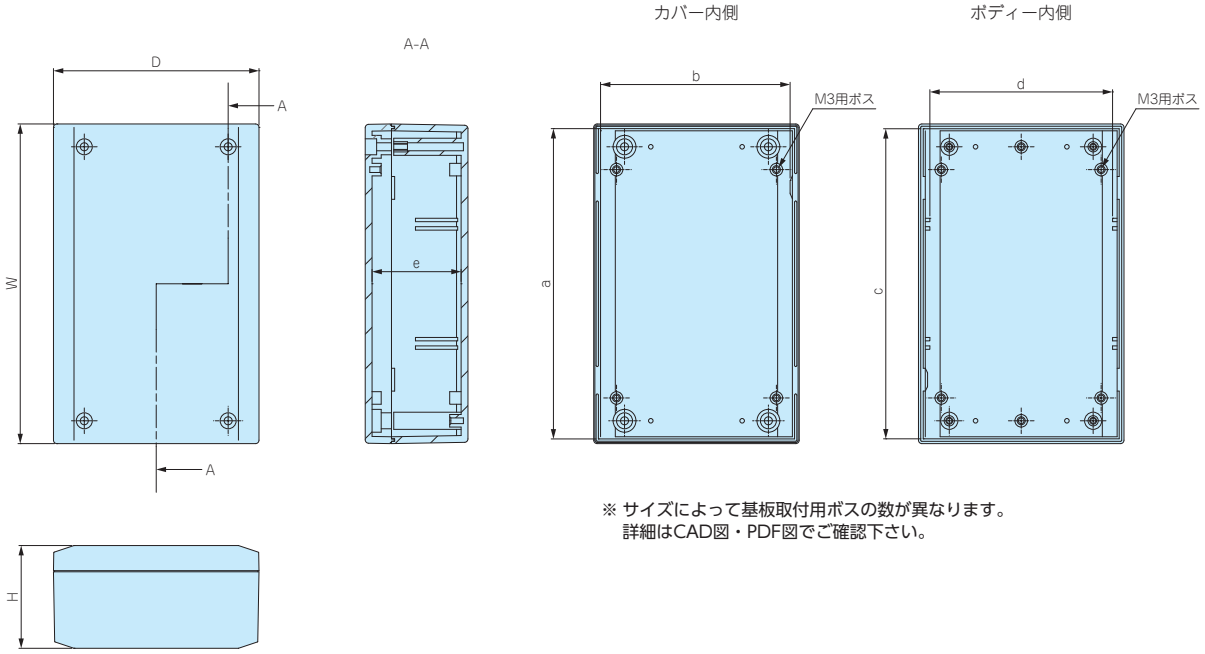

※ サイズによって基板取付用ボスの数が異なります。
詳細はCAD図・PDF図でご確認下さい。

型番・寸法・標準価格

型　番		外形寸法			有効寸法(内部)					自重(g)	標準価格(税別)
● ライトグレー	● ブラック	W	H	D	a	b	c	d	e		
PR-105G	PR-105B	105	40	65	98	58	98	54	34	85	610
PR-140G	PR-140B	140	45	90	133	83	132.5	79	39	140	790
PR-200G	PR-200B	200	50	135	193	128.5	192	123.5	44	295	1,180

製品使用例

雷レコーダ　写真提供 音羽電機工業株式会社様

融雪制御装置　写真提供 株式会社M・C・S様

EM SERIES 固定用タッピングビス

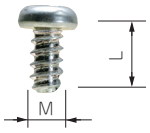

■ 基板取付ボスに固定する際にご利用下さい。
■ EM-3-6は基板の板厚が t1.6以上の場合にご使用下さい。

型番・寸法・標準価格

■ 材質 / 表面処理：鉄 / 三価クロメート

型　番	M	L	適応機種	入　数	標準価格(税別) / 袋
EM-1.6	1.6	4	CSS・CS WC・PS (M1.6ボスサイズのみ)	50 / 袋	310
EM-2	2	5	SIC・SIM・PS・TW・TWN・TWF PF・WC・WP（M2ボスサイズのみ）	50 / 袋	250
EM-2.3	2.3	6	WH・LC・LCT・LCS・LCE・PFE WSC（カバー側ボスのみ） PF・PFF（M2.3ボスサイズのみ） TW・TWN・TWF（M2.3ボスサイズのみ） WP（M2.3ボスサイズのみ）	50 / 袋	250
EM-2.3-8	2.3	8	WSC (ベース側ボスのみ)	50 / 袋	250
EM-2.6	2.6	6	PF・PFF・WP (M2.6ボスサイズのみ)	50 / 袋	250
EM-3	3	5	SU・SS・SS-N・PR・OP・SY・GHA・LM TWS・TW・TWN・TWF (M3ボスサイズのみ) GA (M3ボスサイズのみ)	50 / 袋	250
EM-3-6	3	6		50 / 袋	250

※標準価格は目安の販売価格となります。

MR SERIES ヘクサロビュラタッピングビス

皿タッピングビス

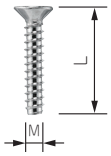

ナベタッピングビス

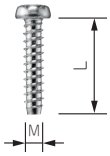

ヘッド形状(ピンあり)　ヘッド形状(ピンなし)

＊注：MR1.6-6S、MR2.6-10□、MR3-14□はヘッド中心部のピンはありません。

■ 通信機器用の特殊ネジや取外し防止用ネジとしてご利用下さい。
■ 締付け、取外しに専用ドライバーが必要になります。
■ ヘクサロビュラとは、トルクスネジと同形状のネジでISO規格、JIS規格での名称です。
■ 樹脂用のタッピングネジです。

型番・寸法・標準価格

型　番	M	L	穴番号	頭形状	材質	表面処理	適応機種	入数	標準価格(税別) / 袋
MR1.6- 6S *	1.6	6	T3	ナベ	鉄	ニッケルメッキ	CSS・CS	20 / 袋	310
MR2.5- 8PS	2.5	8	T8	ナベ	鉄	ニッケルメッキ	PF・PFE・PFF（M2.5サイズ）	20 / 袋	220
MR2.6-10S *	2.6	10	T8	皿	鉄	ニッケルメッキ	TW/TWN4-2-5・4-2-6・4-2-8・5-2-5・5-2-7・5-3-5・5-3-7・5-4-7・8-2-8・8-4-8 TWF4-2-5・5-2-5・5-3-5・5-2-7・5-3-7・5-4-7・5-3-9	20 / 袋	260
MR2.6-10B *	2.6	10	T8	皿	鉄	三価黒クロメート		20 / 袋	290
MR2.6-12PS	2.6	12	T8	ナベ	鉄	ニッケルメッキ	LCT/LCS/LC115-F2・F3・145S-F6	20 / 袋	290
MR2.6-14PS	2.6	14	T8	ナベ	鉄	ニッケルメッキ	LCT/LCS/LC115H-F2・F3・M2・9V 135・135H-F4・M2・M3・9V 145・145H-F6・M2・M4 165・165H-M4	20 / 袋	290
MR2.6-14S	2.6	14	T8	皿	鉄	ニッケルメッキ	TW/TWN7-2-11・7-4-11・7-5-11 TWF7-2-11・7-4-11・7-5-11・8-2-8・8-4-8 LCT/LCS115-N・F2・F3 LC115-N・F2・F3・145S-N・F6 LCE115-N	20 / 袋	290
MR2.6-18S	2.6	18	T8	皿	鉄	ニッケルメッキ	LCT/LCS/LC115H-N・F2・F3・M2・9V 135・135H-N・F4・M2・M3・9V 145・145H-N・F6・M2・M4 165・165H-N・M4 LCE115H-N・135-N・145H-N・165H-N	20 / 袋	290
MR3 - 8PS	3	8	T10	ナベ	鉄	ニッケルメッキ	PF・PFE・PFF（M3サイズ）	20 / 袋	280
MR3 -14S *	3	14	T10	皿	鉄	ニッケルメッキ	TW・TWN・TWF（M3サイズ）	20 / 袋	240
MR3 -14B *	3	14	T10	皿	鉄	三価黒クロメート		20 / 袋	240

※標準価格は目安の販売価格となります。

型番目次/Photo INDEX
プラスチックケース
キャリングケース
防水・防塵樹脂ボックス
防水・防塵アルミ/ステンレスボックス
端子ボックス/防水コネクタ/ケーブルグランド
アルミサッシケース
アルミフレーム/ヒートシンクケース
メタルケース
Raspberry Piケース
フリーサイズケース/フリーサイズパネル
ラックケース/サブラック
棚板/ラックパネル
電池ホルダー/電池ボックス
アクセサリー/機構部品
カスタム製品
技術資料/各種ご案内

TPS SERIES タッピングスペーサー

NEW SIZE

■ ネジ部がタッピング形状で、プラスチックケースのボスにそのまま取付け可能なスペーサーです。

■ M2.3、M2.6、M3、M4用を揃えています。

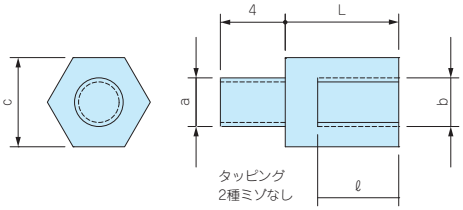

型番・寸法・標準価格

■ 材質 / 表面処理：真ちゅう / 無処理

型 番	タッピングa	ネジb	c	L	ℓ	入数	標準価格(税別) / 袋	対応ケース
TPS-M2.3-4	2.3	M2.3	5	4	3	4本 / 袋	▲170	WH・PFE LC・LCE・LCS・LCT PF・PFF（M2.3ボスサイズのみ） TW・TWN・TWF（M2.3ボスサイズのみ） WP（M2.3ボスサイズのみ）
TPS-M2.3-5	2.3	M2.3	5	5	3	4本 / 袋	▲170	
TPS-M2.3-6	2.3	M2.3	5	6	4	4本 / 袋	▲170	
TPS-M2.3-7	2.3	M2.3	5	7	5	4本 / 袋	▲180	
TPS-M2.3-8	2.3	M2.3	5	8	6	4本 / 袋	▲180	
TPS-M2.3-10	2.3	M2.3	5	10	6	4本 / 袋	▲270	
TPS-M2.3-12	2.3	M2.3	5	12	6	4本 / 袋	▲280	
TPS-M2.6-4	2.6	M2.6	5	4	3	4本 / 袋	▲270	PF・PFF（M2.6ボスサイズのみ） WP（M2.6ボスサイズのみ）
TPS-M2.6-5	2.6	M2.6	5	5	3	4本 / 袋	▲270	
TPS-M2.6-7	2.6	M2.6	5	7	5	4本 / 袋	▲280	
TPS-M2.6-10	2.6	M2.6	5	10	6	4本 / 袋	▲280	
TPS-M2.6-12	2.6	M2.6	5	12	6	4本 / 袋	▲300	
TPS-M3-4	3	M3	5.5	4	3	4本 / 袋	▲170	SU・SS・SS-N・PR・OP SY・GHA・LM TWS・TW・TWN・TWF（M3ボスサイズのみ） GA（M3ボスサイズのみ）・WR DPCP
TPS-M3-5	3	M3	5.5	5	3	4本 / 袋	▲170	
TPS-M3-6	3	M3	5.5	6	4	4本 / 袋	▲170	
TPS-M3-7	3	M3	5.5	7	5	4本 / 袋	▲180	
TPS-M3-8	3	M3	5.5	8	5	4本 / 袋	▲180	
TPS-M3-10	3	M3	5.5	10	6	4本 / 袋	▲280	
TPS-M3-12	3	M3	5.5	12	6	4本 / 袋	▲280	
NEW TPS-M4-6	4	M4	7	6	4	4本 / 袋	▲340	BCAS・BCAP・BCPC・BCPK（M4ボスサイズのみ） BCAR・BCPR（M4ボスサイズのみ） SPCP・SPCM
NEW TPS-M4-10	4	M4	7	10	6	4本 / 袋	▲380	
NEW TPS-M4-15	4	M4	7	15	8	4本 / 袋	▲410	
NEW TPS-M4-20	4	M4	7	20	10	4本 / 袋	▲460	

▲は値上げした製品です。 ※標準価格は目安の販売価格となります。

■ 奨励ドライバー
c寸法　5mm用：VESSEL 4100 5-115 パワーソケットドライバー
c寸法5.5mm用：VESSEL 4100 5.5-115 パワーソケットドライバー
c寸法　7mm用：VESSEL 4100 7-125 パワーソケットドライバー
その他、ENGINEERナットドライバー（DN-04・DN-05）もご使用いただけます。

取付例

TPSシリーズは小型プラスチックケースだけでなく、防水樹脂ボックスにも使用可能です。

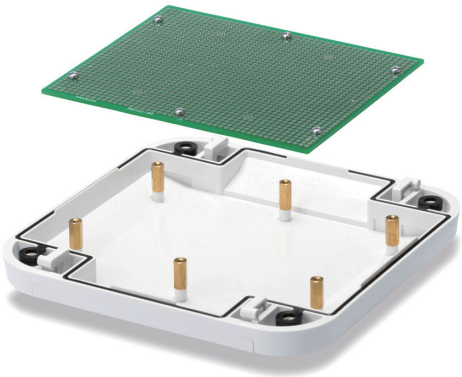

WM SERIES 壁掛ブラケット

使用方法

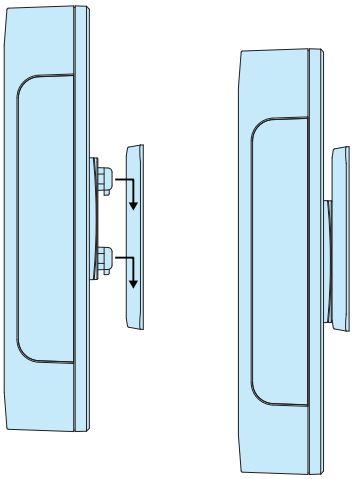

■ 壁面に引掛け機器の設置が出来る樹脂製の壁掛けブラケットです。
■ 大小２サイズをご用意しておりますので機器の大きさに合わせて選択して下さい。
■ ケース板厚t0.8～t3.5まで対応しますので板金ケースから樹脂ボックスまで幅広いケースに使用出来ます。
■ 取付けの際はケースに穴加工が必要です。
■ ベース部品にフック部品を引掛ける際の方向性がありますので現品にてご確認下さい。

テクニカルデータ
耐荷重：WM-1……2kg WM-2……5kg

※耐荷重はしっかりブラケットを取付けた状態での静荷重です。

WM-1

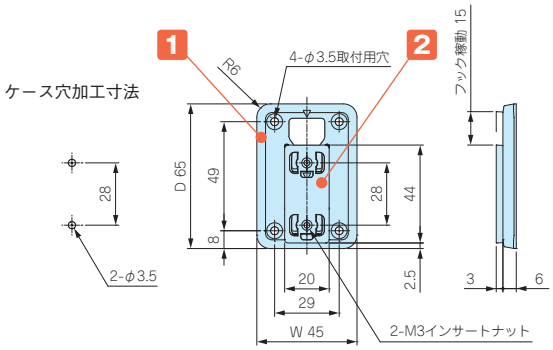

WM-2

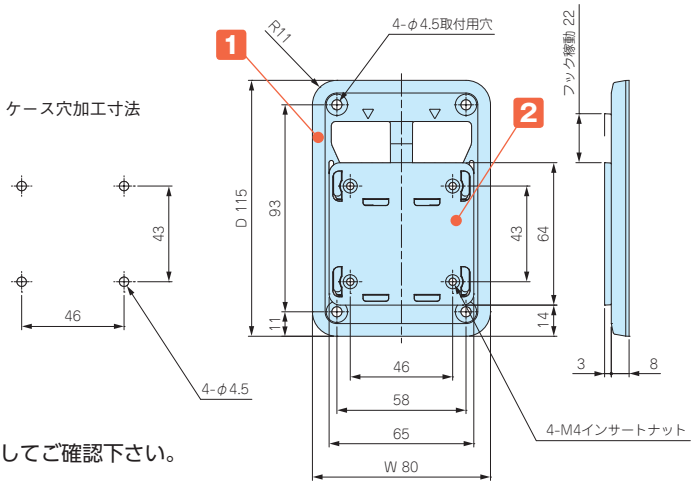

■ 各型番の詳細はホームページよりCAD図・PDF図をダウンロードしてご確認下さい。

構成内容

No.	名　称	個　数	材　質	色 / 表面処理
1	ベース	1	PC＋ABS（UL94HB）	オフホワイト・ダークグレー / シボ
2	フック	1	PC＋ABS（UL94HB）	オフホワイト・ダークグレー / シボ
–	取付ビス	2（WM-1） 4（WM-2）	鉄	ニッケルメッキ

付属ビス　WM-1□：バインドM3×8
WM-2□：バインドM4×8

型番・寸法・標準価格

型　番		W	D	対応ケース板厚	自重(g)	標準価格(税別)
● オフホワイト	● ダークグレー					
WM-1W	WM-1D	45	65	t0.8～t3.5	11.5	300
WM-2W	WM-2D	80	115	t0.8～t3.5	48	▲580

▲は値上げした製品です。

CKF SERIES プラスチック外部取付足

■ 製品のCAD図・PDF図をホームページよりダウンロード可能です。

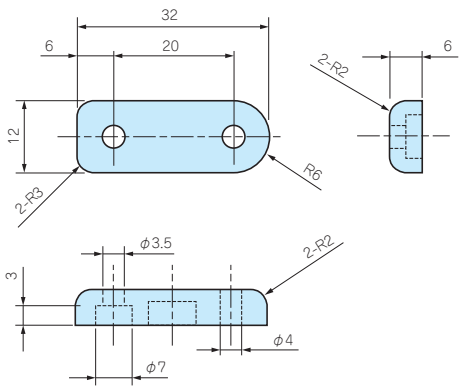

型番・寸法・標準価格

型　番		W	H	D	適応機種	入 数	標準価格(税別) / 袋
● ブラック	● ライトグレー						
CKF-1B	CKF-1G	32	6	12	PRシリーズ、SS-90	4 / 袋	190

■ 材質 / 表面処理：ABS (UL94HB) / シボ
■ 取付用ビスは、下記のビス対応表をご参照下さい。

ビス対応表

型　番	名　称	材質 / 表面処理	適応機種	入　数	標準価格(税別) / 袋
MT-23B	バインドM3×20	鉄 / 三価黒クロメート	PRシリーズ	4 / 袋	70
MT-33K	ナベタッピングM3×25	鉄 / 三価クロメート	SS-90	4 / 袋	70

型番目次/Photo INDEX
プラスチックケース
キャリングケース
防水・防塵樹脂ボックス
防水・防塵アルミ/ステンレスボックス
端子ボックス/防水コネクタ/ケーブルグランド
アルミサッシケース
アルミフレーム/ヒートシンクケース
メタルケース
Raspberry Piケース
フリーサイズケース/フリーサイズパネル
ラックケース/サブラック
棚板/ラックパネル
電池ホルダー/電池ボックス
アクセサリー/機構部品
カスタム製品
技術資料/各種ご案内

BC SERIES 埋込電池ボックス

NEW

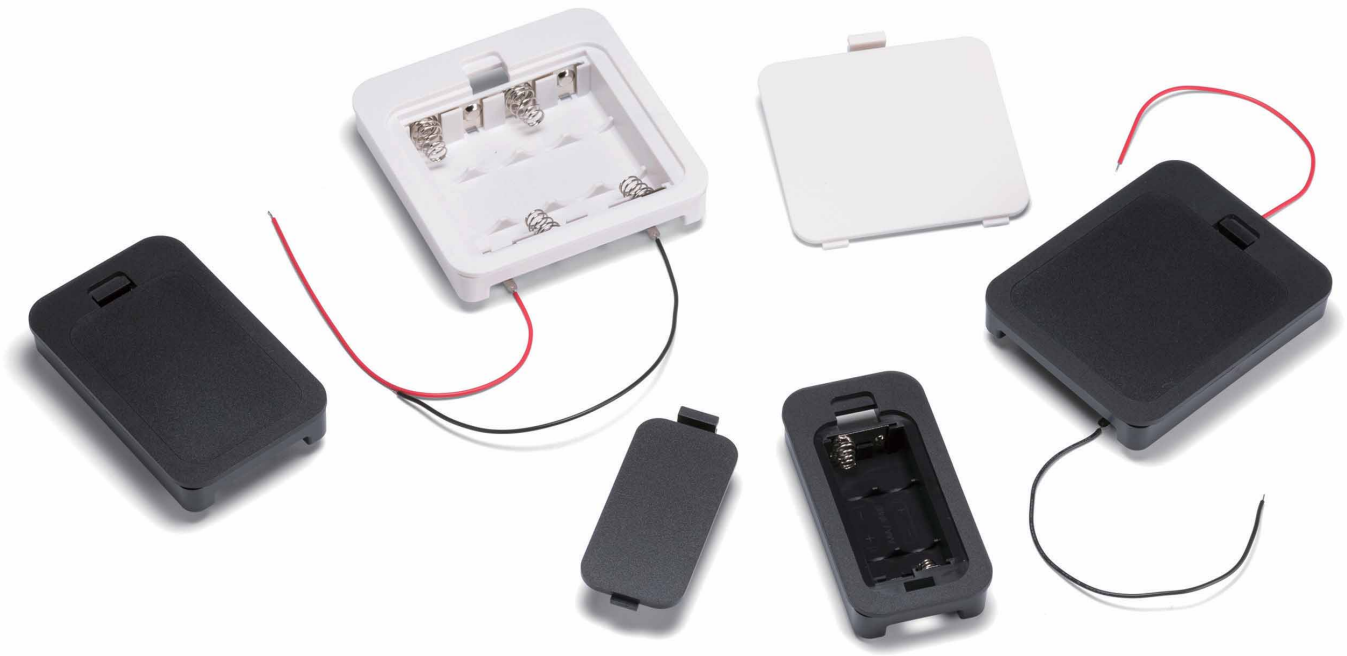

テクニカルデータ
使用温度範囲：−10℃〜+60℃

取付例

- 板厚1.0〜3.5mmに取付け可能なビス止めタイプの電池ボックスです。
- 電池カバーは工具なしで開閉できますので電池交換が容易です。
- 単3 x 2、単3 x 3、単3 x 4、単4 x 2、単4 x 4の5タイプからお選びいただけます。それぞれリード線ありとリード線なしの2種類ございます。
- ⊕、⊖の電池マーク付き、逆装てん通電防止構造になっています。
- アルカリ乾電池とマンガン乾電池はメーカーによって外形寸法が異なりますので、電池ボックス内に隙間が生じる場合がございます。必要に応じて電池押さえスポンジ（SCMシリーズ）をご利用下さい。

構成内容

No.	名　称	個　数	材　質	色 / 表面処理
1	電池ボックス本体	1	難燃性ABS（UL94V-0 主成分）	ブラック、オフホワイト / シボ
2	電池カバー	1	難燃性ABS（UL94V-0 主成分）	ブラック、オフホワイト / シボ
3	フレーム	1	難燃性ABS（UL94V-0 主成分）	ブラック、オフホワイト
4	差込端子 リード線付差込端子（BC-Lタイプ）	1set	差込端子：真ちゅう、鉄線 リード線：PVC+銅線（UL1007 AWG26）	ニッケルメッキ ブラック・レッド
5	取付ビス（トラスタッピングM2.3x10）	4	鉄	ニッケルメッキ

外観寸法図

■ 下記図面は代表共通図です。
各型番の詳細はホームページよりCAD図・PDF図、3DCADデータをダウンロードしてご確認下さい。
■ 差込端子の形状、位置は機種ごとに異なります。

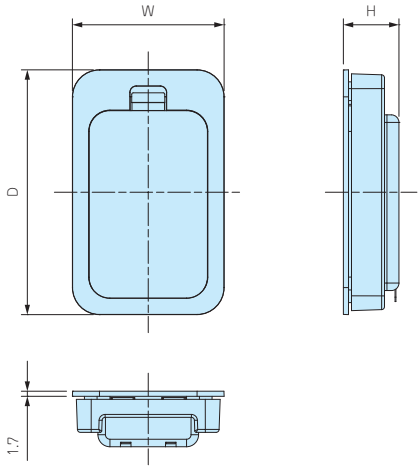

電池ボックス本体裏面

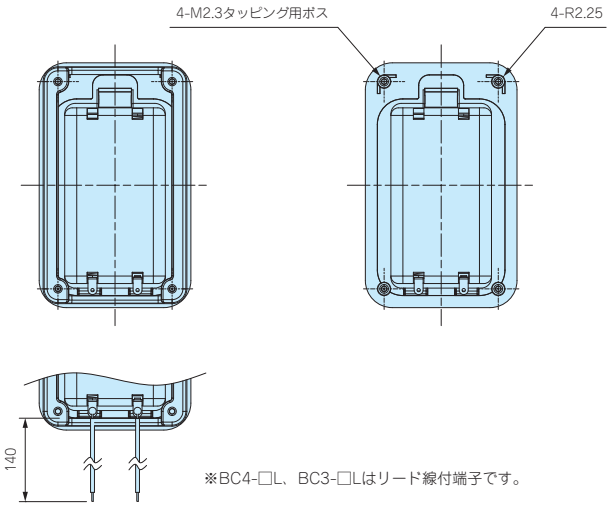

※BC4-□L、BC3-□Lはリード線付端子です。

取付穴加工図

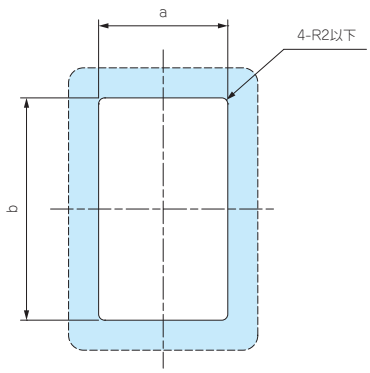

取付可能板厚範囲：1.0 ～ 3.5mm

リード線なしタイプ

型番・寸法・標準価格

型　番		寸　法					電池構造	自重（g）	標準価格（税別）
● ブラック	● オフホワイト	W	H	D	a	b			
BC4-2-B	BC4-2-W	40	14.8	78.5	32.5	71	単4×2 ※	24.5	270
BC4-4-B	BC4-4-W	62	14.8	78.5	54.5	71	単4×4 ※	34.5	350
BC3-2-B	BC3-2-W	50.5	18.5	81.5	43	74	単3×2 ※	31.5	300
BC3-3-B	BC3-3-W	65.5	18.5	81.5	58	74	単3×3 ※	39	340
BC3-4-B	BC3-4-W	80.5	18.5	81.5	73	74	単3×4 ※	46	410

※アルカリ乾電池、マンガン乾電池

リード線ありタイプ

型番・寸法・標準価格

型　番		寸　法					電池構造	自重（g）	標準価格（税別）
● ブラック	● オフホワイト	W	H	D	a	b			
BC4-2L-B	BC4-2L-W	40	14.8	78.5	32.5	71	単4×2 ※	25.5	410
BC4-4L-B	BC4-4L-W	62	14.8	78.5	54.5	71	単4×4 ※	35.5	500
BC3-2L-B	BC3-2L-W	50.5	18.5	81.5	43	74	単3×2 ※	32.5	440
BC3-3L-B	BC3-3L-W	65.5	18.5	81.5	58	74	単3×3 ※	40	470
BC3-4L-B	BC3-4L-W	80.5	18.5	81.5	73	74	単3×4 ※	47	550

※アルカリ乾電池、マンガン乾電池

ケースへの取付方法

■ 穴加工をしたケースに電池ボックス本体を埋め込み、裏面にフレームを嵌合してビス止めして下さい。

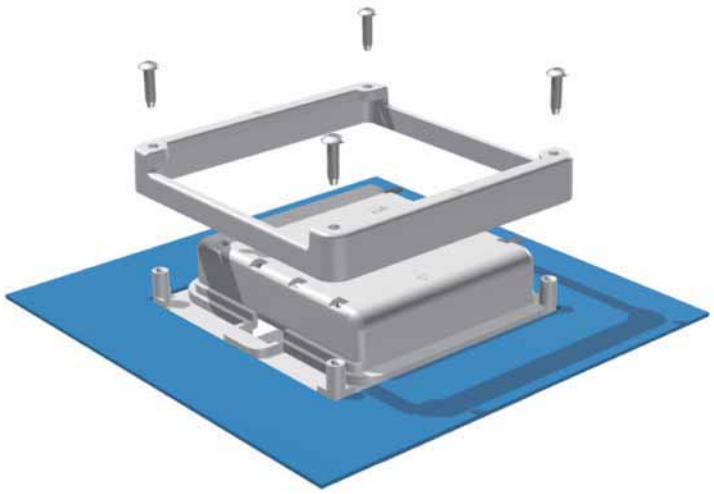

■ BC3-4□のフレームは正方形に近い形状のため下記のように▷マークを合わせるように取付けて下さい。

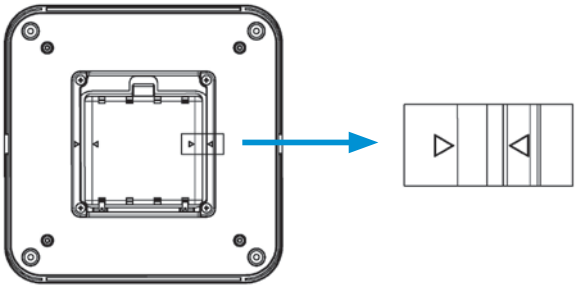

BCシリーズの並列仕様について

■ BC3-□シリーズは端子を入れ替えることで並列仕様に変更することができます。下記変更例をご参照下さい。

■ 並列仕様にする際は端子『IT-3シリーズ』を新規購入していただく必要がございます。(ITシリーズはP13-37～38をご覧下さい。)

■ 端子入れ替えの際に樹脂が削れたり、破損する恐れがありますのでご注意下さい。

■ カスタム対応で並列仕様への組み替えを承っております。並列仕様で購入をご希望の際は営業部までお問い合わせ下さい。

並列仕様変更例

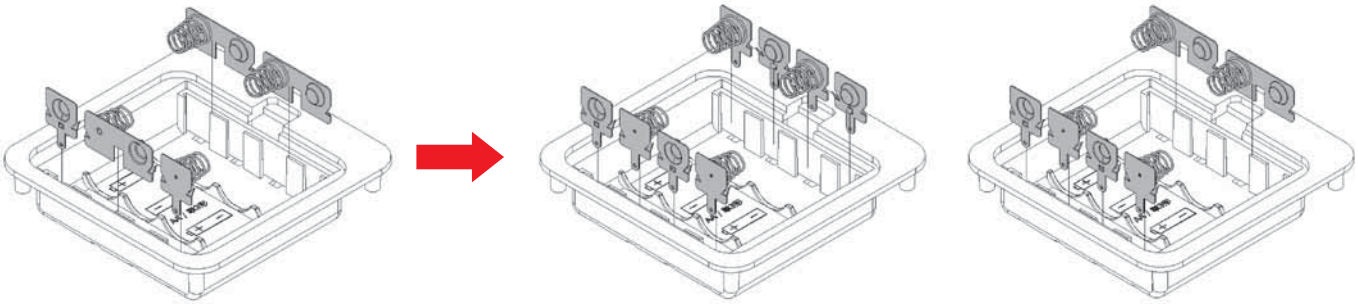

直列(標準仕様)　　並列(4本)　　並列(2本×2)

『カスタム加工』については、営業部にお問い合わせ下さい。

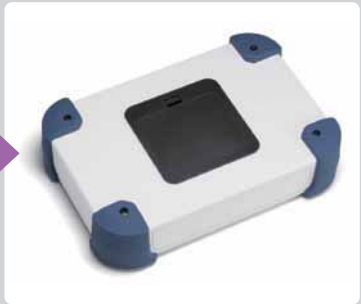

ケースの穴加工･電池ボックス取付･インクジェット印刷などカスタム製品についてのお問い合せは営業部へ

TEL.048-222-7640
E-mail：custom@takachi-el.co.jp

型番目次/Photo INDEX
プラスチックケース
キャリングケース
防水・防塵樹脂ボックス
防水・防塵アルミ/ステンレスボックス
端子ボックス/防水コネクタ/ケーブルグランド
アルミサッシケース
アルミフレーム/ヒートシンクケース
メタルケース
Raspberry Piケース
フリーサイズケース/フリーサイズパネル
ラックケース/サブラック
棚板/ラックパネル
電池ホルダー/電池ボックス
アクセサリー/機構部品
カスタム製品
技術資料/各種ご案内

BCシリーズ取付例

■ プラスチックケースだけでなく、金属ケースや他社の制御盤ボックスにも取付け可能です。

型番目次/Photo INDEX
プラスチックケース
キャリングケース
防水・防塵樹脂ボックス
防水・防塵アルミ/ステンレスボックス
端子ボックス/防水コネクタ/ケーブルグランド
アルミサッシケース
アルミフレーム/ヒートシンクケース
メタルケース
Raspberry Piケース
フリーサイズケース/フリーサイズパネル
ラックケース/サブラック
棚板/ラックパネル
電池ホルダー/電池ボックス
アクセサリー/機構部品
カスタム製品
技術資料/各種ご案内