TAKACHI

IoT世代の新型小型プラスチックケース

ハイレベルなデザインでありながら低価格、着脱が容易なスナップイン式カバーの使い易いケース！

SIC·SIM SERIES

高級感のある光沢仕上げでありながら、低価格なコストパフォーマンスの高いケース

汎用タイプ・壁面脱着タイプが選択可能

汎用タイプ
SICシリーズ

壁面脱着タイプ
SIMシリーズ

様々なIoTに利用可能な小型ケース

SICシリーズは、カバーがネジを使用しないスナップインはめ込み式の小型ケースです。
小型サイズですが、ネジを使用しない分、内部スペースが広く使える多用途ケースです。
丸みのあるデザインでありながら、フラットな側面が確保できているデザインで、穴加工・印刷等のカスタマイズも支障はありません。
LoRaWAN・Sigfoxといった省電力通信デバイス、RFID・GPS機器、ネットワークセンサーなどの小型IoT機器に最適です。

壁付型通信ネットワーク機器

RFIDリーダー

リモートコントローラー

USBデータロガー

セキュリティーセンサー

SIC SERIES 小型IoTプラスチックケース

NEW SIZE

■ カスタム製品（穴加工・インクジェット印刷・表面シート）についてはホームページをご覧下さい。
■ カスタム製品のリピート注文品は5%割引致します。

テクニカルデータ

使用温度範囲
ブラック(ABS樹脂)：−10〜+60℃
オフホワイト(ASA樹脂)：−30〜+60℃

※ プラスチックは低温環境になるほど脆化します。低温環境でご使用の場合、衝撃が加わらないよう設置して下さい。

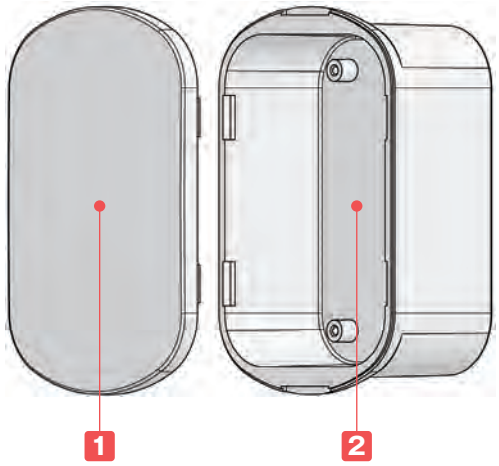

■ 新たに8サイズ追加し、全19サイズになりました。
■ 丸みのあるデザインでIoT機器に適した小型ケースです。
■ カバーはスナップインのはめ込み式で、付け外しがし易い構造です。
■ 小型サイズですが、ネジを使用しない分、内部スペースが広く使える多用途ケースです。
■ オフホワイト色は、変色や劣化がしにくいASA樹脂製です。
日光の当たる窓際への設置等に適しています。

■ SIC5-7-2、5-7-3の2サイズはユニバーサル基板PCB32-53がピッタリ入ります。（PCBシリーズは別売です。）

構成内容

No.	名　称	個　数	材　質	色 / 表面処理
1	カバー	1	ABS樹脂（UL94HB）	ブラック/鏡面処理
			ASA耐候性樹脂（UL94HB）	オフホワイト/鏡面処理
2	ボディー	1	ABS樹脂（UL94HB）	ブラック/鏡面処理
			ASA耐候性樹脂（UL94HB）	オフホワイト/鏡面処理

オプション部品（別売）

差込型コードブッシュ
CBSシリーズ
P7

壁貼付固定用両面テープ
DSTシリーズ
P8

壁付マグネット
NMGシリーズ
P9

基板取付タッピングビス
EMシリーズ
P11

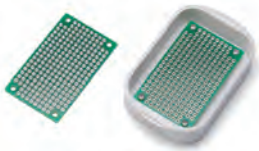

ユニバーサル基板
PCBシリーズ
P10

外観寸法図

■ 下記図面は代表共通図です。
各型番の詳細はホームページよりCAD図・PDF図、3DCADデータをダウンロードしてご確認下さい。

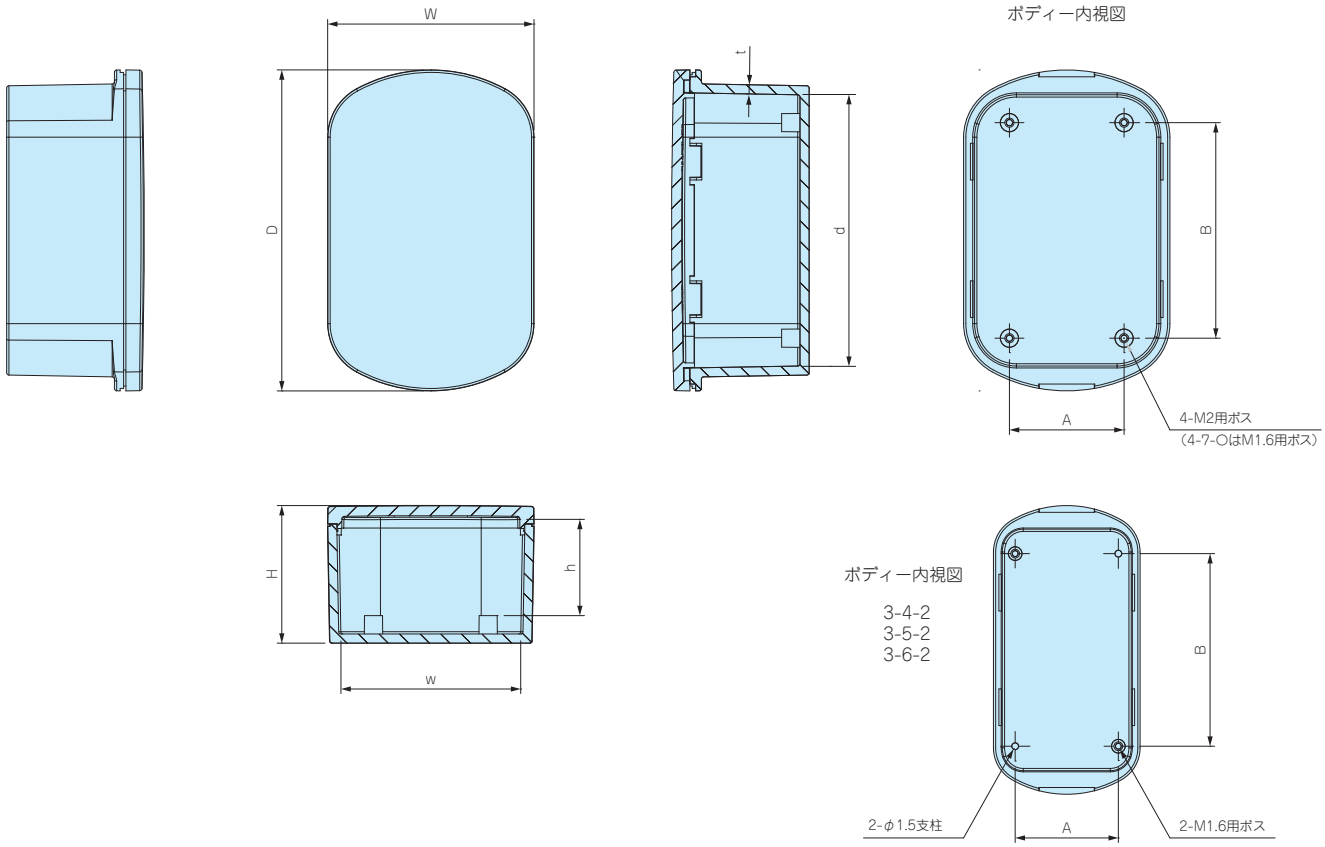

型番・寸法・標準価格

型　番		外形寸法			有効寸法（内部）			ボスピッチ		板厚	自 重（g）	標準価格（税別）
● ブラック	● オフホワイト	W	D	H	w	d	h	A	B	t		
NEW SIC2-4-1B	SIC2-4-1W	20	35	13	15.3	23.6	8.7	—	—	1.7	4.4	170
NEW SIC2-5-1B	SIC2-5-1W	20	50	13	15.3	38.6	8.6	—	—	1.7	6.2	170
SIC3-4-2B	SIC3-4-2W	30	40	18	25.1	28.6	11.1	16.5	24	1.7	7.8	190
SIC3-5-2B	SIC3-5-2W	25	54	18	20.1	42.6	11.1	15.5	35	1.7	9.2	200
SIC3-6-2B	SIC3-6-2W	32	63	20	27.1	51.6	13	22.5	42	1.7	13.2	210
SIC4-7-1B	SIC4-7-1W	38	65	14	32.7	53.3	6.4	24	45.5	2	14.8	230
SIC4-7-2B	SIC4-7-2W	38	65	22	32.4	53	14.4	24	45.5	2	17.7	240
SIC5-5-2B	SIC5-5-2W	45	50	20	39.5	38.5	10.9	25	27	2	14.9	230
SIC5-5-3B	SIC5-5-3W	45	50	30	39.1	38.1	20.9	25	27	2	18.1	240
SIC5-7-2B	SIC5-7-2W	45	70	20	39.5	58.5	10.9	25	47	2	20.1	250
SIC5-7-3B	SIC5-7-3W	45	70	30	39.1	58.1	20.9	25	47	2	24.1	260
SIC5-9-2B	SIC5-9-2W	45	90	20	39.5	78.5	10.9	25	67	2	24.9	270
SIC5-9-3B	SIC5-9-3W	45	90	30	39.1	78.1	20.9	25	67	2	29.4	280
NEW SIC6-7-3B	SIC6-7-3W	60	65	25	54.3	53.6	15.9	40	40	2	26.8	300
NEW SIC6-7-4B	SIC6-7-4W	60	65	38	53.9	53.1	28.9	40	40	2	32.6	330
NEW SIC6-9-3B	SIC6-9-3W	60	90	25	54.3	78.6	15.9	40	65	2	36.3	340
NEW SIC6-9-4B	SIC6-9-4W	60	90	38	53.9	78.1	28.9	40	65	2	43.6	380
NEW SIC6-12-3B	SIC6-12-3W	60	120	25	54.3	108.6	15.9	40	95	2	46.9	400
NEW SIC6-12-4B	SIC6-12-4W	60	120	38	53.9	108.1	28.9	40	95	2	55.9	440

オプション部品 ― コイン電池ホルダー、タブ付電池

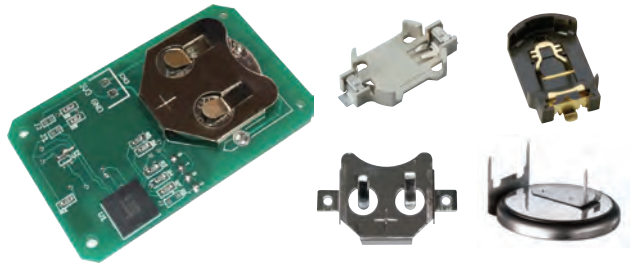

■ 当社取り扱いのコイン電池ホルダー、タブ付電池を収納出来ます。詳細はホームページをご参照下さい。

■ 実装する場所によっては収納出来ない場合もございますのでご注意下さい。

SIM SERIES 壁脱着型 小型IoTケース

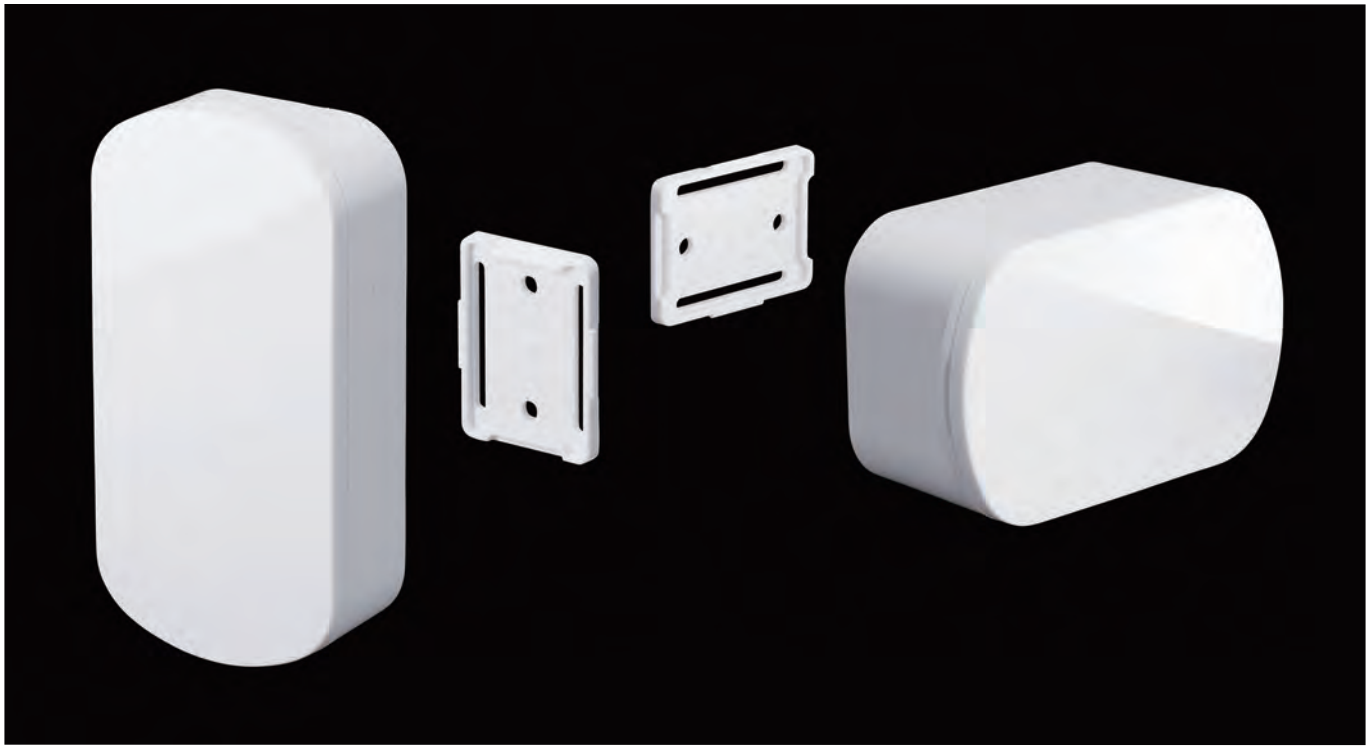

■ カスタム製品（穴加工・インクジェット印刷・表面シート）についてはホームページをご覧下さい。
■ カスタム製品のリピート注文品は5%割引致します。

テクニカルデータ
使用温度範囲：−30℃〜+60℃

※ プラスチックは低温環境になるほど脆化します。低温環境でご使用の場合、衝撃が加わらないよう設置して下さい。

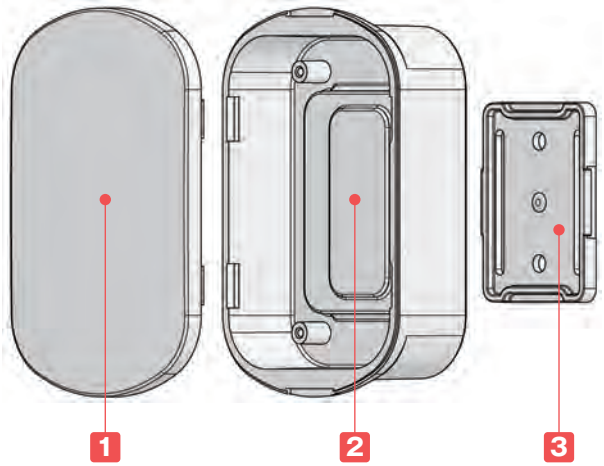

■ 新たに6サイズ追加し、全14サイズになりました。
■ 丸みのあるデザインでIoT機器に適した壁付型ケースです。
■ 壁への付け外しは、スナップインはめ込み構造のブラケットにより、容易に脱着可能です。（ブラケットはセット販売です。）
■ 変色や劣化がしにくいASA樹脂製です。
日光の当たる窓際への設置等に適しています。

■ SIM5-7-2、5-7-3の2サイズはユニバーサル基板PCB32-53がピッタリ入ります。（PCBシリーズは別売です。）

構成内容

No.	名　称	個　数	材　質	色 / 表面処理
1	カバー	1	ASA耐候性樹脂（UL94HB）	オフホワイト / 鏡面処理
2	ボディー	1	ASA耐候性樹脂（UL94HB）	オフホワイト / 鏡面処理
3	壁付ブラケット	1	ASA耐候性樹脂（UL94HB）	オフホワイト / 研き処理

取付方法

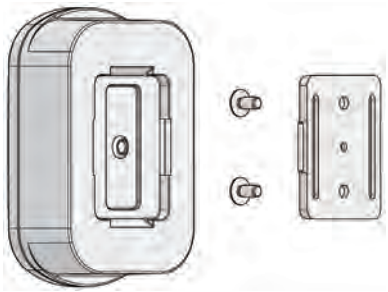

オプション部品（別売）

差込型コードブッシュ
CBSシリーズ
P7

基板取付タッピングビス
EMシリーズ
P11

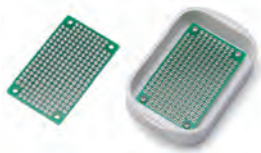

ユニバーサル基板
PCBシリーズ
P10

外観寸法図

■ 下記図面は代表共通図です。
各型番の詳細はホームページよりCAD図・PDF図、3DCADデータをダウンロードしてご確認下さい。

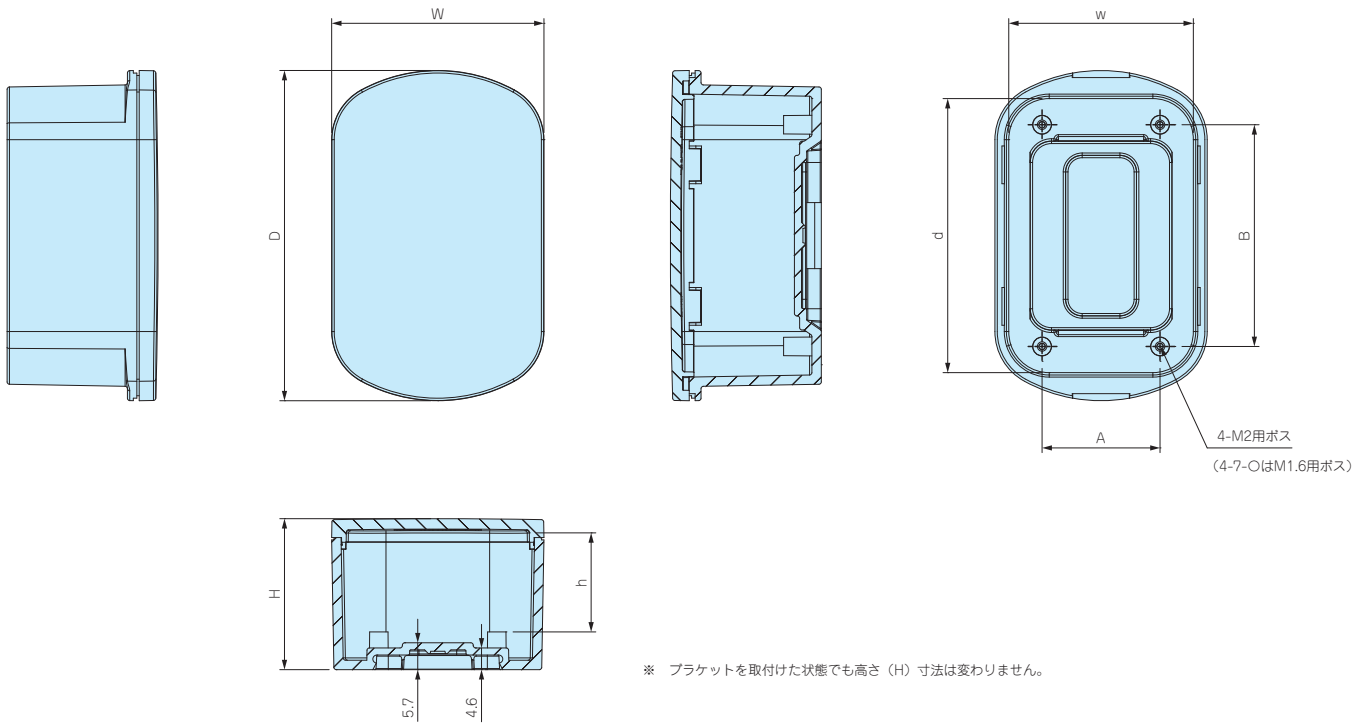

※ ブラケットを取付けた状態でも高さ（H）寸法は変わりません。

SIM4-7-2W ～ SIM6-7-4W

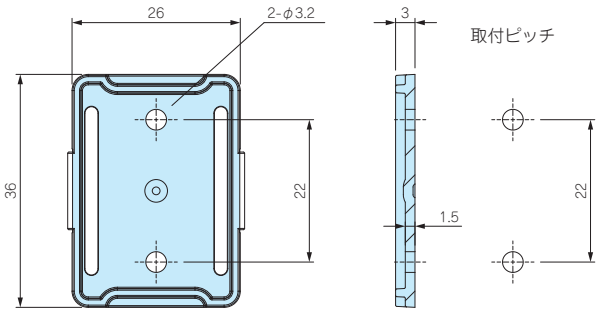

SIM6-9-3W ～ SIM6-12-4W

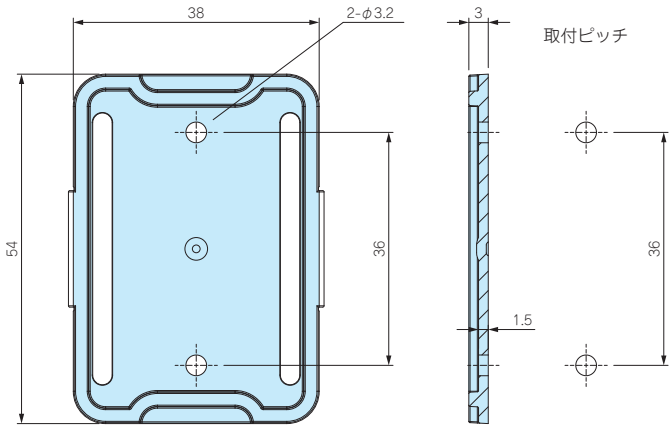

■ ブラケットを壁面に取付けるネジは付属していません。市販のM3サイズのネジで取付けして下さい。

型番・寸法・標準価格

型　番	外形寸法			有効寸法（内部）			ボスピッチ		自 重（g）	標準価格（税別）
	W	D	H	w	d	h	A	B		
SIM4-7-2W	38	65	17	32.7	53.2	6.4	24	45.5	17.8	270
SIM4-7-3W	38	65	25	32.4	52.9	14.4	24	45.5	20.7	280
SIM5-5-2W	45	50	23	39.4	38.5	10.9	25	27	17.8	270
SIM5-5-3W	45	50	33	39	38.1	20.9	25	27	20.9	280
SIM5-7-2W	45	70	22	39.4	58.4	10.9	25	47	22.8	300
SIM5-7-3W	45	70	32	39.1	58	20.9	25	47	25.9	310
SIM5-9-2W	45	90	22	39.4	78.4	10.9	25	67	27,7	330
SIM5-9-3W	45	90	32	39.1	78	20.9	25	67	32.3	340
NEW SIM6-7-3W	60	65	27	54.2	53.5	15.9	40	40	29.3	400
NEW SIM6-7-4W	60	65	40	53.8	53	28.9	40	40	34.9	440
NEW SIM6-9-3W	60	90	27	54.2	78.5	15.9	40	65	40.9	460
NEW SIM6-9-4W	60	90	40	53.8	78	28.9	40	65	47.9	500
NEW SIM6-12-3W	60	120	27	54.2	108.5	15.9	40	95	53.1	510
NEW SIM6-12-4W	60	120	40	53.8	108	28.9	40	95	62.1	550

CBS SERIES 差込型コードブッシュ

使用例

SICシリーズに取付

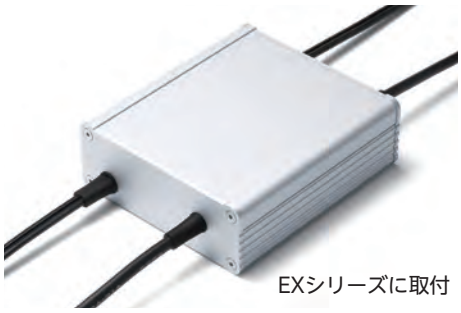

EXシリーズに取付

- 電線を曲げ等から保護するコードブッシュです。（抜け防止構造ではありません）
- 電線形状は平型用と丸型用の2種類をご用意しております。
- 筐体・パネルの内部側よりコードブッシュを差込み、取付けて下さい。
- シリコンゴム製なので高い耐熱温度の製品です。

テクニカルデータ
使用温度範囲 −40℃〜+100℃

外観寸法図

■ 各型番の詳細はホームページよりCAD図・PDF図をダウンロードしてご確認下さい。

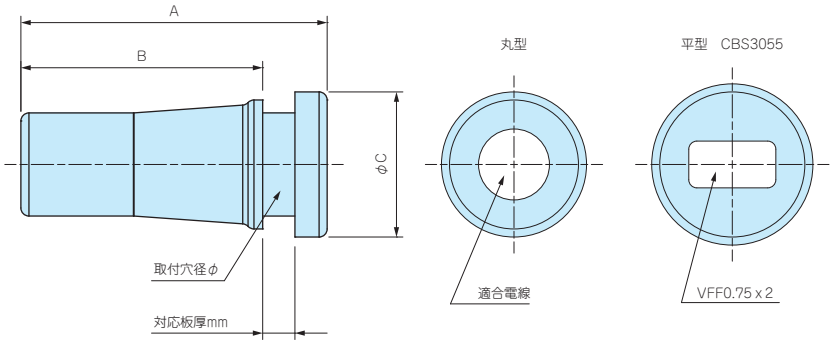

取付方法

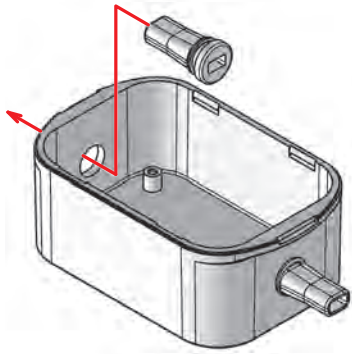

①取付穴に筐体内部より外側方向にコードブッシュを差込み、取付けます。
②電線を最後に通して完了です。
（先に電線を通すと取付け出来ません）

型番・寸法・標準価格

型　番		A	B	C	適合電線	取付穴径（φ）	対応板厚（mm）	材質	入 数	標準価格（税別）/ 袋
● ブラック	● オフホワイト									
CBS3055-15B	CBS3055-15W	18.5	15	10	VFF0.75x2	7.6〜7.8	1.5〜2.0	シリコンゴム	10 / 袋	790
CBS3055-20B	CBS3055-20W	19	15	10	VFF0.75x2	7.6〜7.8	2.0〜2.5	シリコンゴム	10 / 袋	790
CBS35-15B	CBS35-15W	16.5	13	8	φ3.5	5.6〜5.8	1.5〜2.0	シリコンゴム	10 / 袋	790
CBS35-20B	CBS35-20W	17	13	8	φ3.5	5.6〜5.8	2.0〜2.5	シリコンゴム	10 / 袋	790
CBS45-15B	CBS45-15W	18.5	15	9	φ4.5	6.6〜6.8	1.5〜2.0	シリコンゴム	10 / 袋	790
CBS45-20B	CBS45-20W	19	15	9	φ4.5	6.6〜6.8	2.0〜2.5	シリコンゴム	10 / 袋	790
CBS60-15B	CBS60-15W	20.5	17	10.5	φ6.0	8.1〜8.3	1.5〜2.0	シリコンゴム	10 / 袋	790
CBS60-20B	CBS60-20W	21	17	10.5	φ6.0	8.1〜8.3	2.0〜2.5	シリコンゴム	10 / 袋	790

DST SERIES 壁貼付固定用両面テープ

NEW SIZE

取付例

- 耐寒性・耐熱性に優れた超強力両面テープです。
- 両面テープですので任意の位置に貼り付け出来ます。
- 穴の開けられない壁にも両面テープなので簡単に貼り付け出来ます。
- 当社ケースのみでなく、様々な小型筐体にご利用いただけます。

テクニカルデータ
使用温度範囲 −30℃〜+200℃

- 貼り付ける面の油分・水分・埃や汚れを除去し、しっかりと貼り付けして下さい。
- 1度貼り付けした後、再度貼り付けることは出来ません。

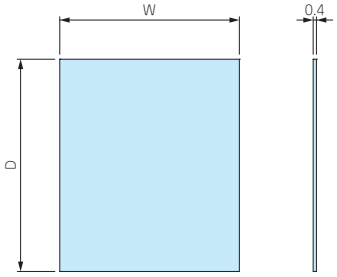

注意事項
超強力両面テープですので、貼り付けする相手側への事前確認をお願い致します。

被着体別接着性（90度方向剥離力）

90度方向 剥離力 N/cm	ステンレス(SUS304BA)	24
	アルミ(A1050P)	21
	ボンデ鋼鈑(SECC)	30
	ABS	10
	アクリル(PMMA)	16
	ポリプロピレン	6
	ポリエチレン(HDPE)	3
	ガラス	27

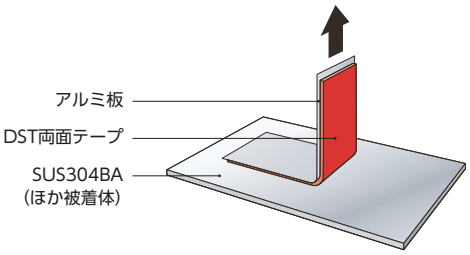

【試験方法】
特殊処理したアルミニウム箔（130μm）にて裏打ち、圧着10kgスチールローラー2往復、室温72時間養生、引張速度300㎜/分。
※ 上記データは限定された条件下での評価結果であり、保証値ではありません。
※ 粘着力その他の物性は、被着体、貼り合せや養生の条件、試験方法によって異なります。

型番・寸法・標準価格

■ 材質 / 色：アクリルフォーム基材・アクリル系接着剤 / グレー

型　番	W	D	対応機種	自 重（g）	入　数	標準価格（税別）/ 袋
NEW DST14-22	14	22	SIC2-4-1 SW-30	0.3（1枚）	5 / 袋	300
NEW DST14-36	14	36	SIC2-5-1	0.4（1枚）	5 / 袋	360
DST18-40	18	40	SIC3-5-2 SW-(T)40・60	0.7（1枚）	5 / 袋	410
DST22-26	22	26	SIC3-4-2 SW-(T)40	0.5（1枚）	5 / 袋	310
DST24-48	24	48	SIC3-6-2 SW-50・53・(N)(T)55・(N)65 TW/TWN4-2-5・4-2-6・4-2-8	0.8（1枚）	5 / 袋	470

NMG SERIES ネオジム磁石

ネオジム磁石とは…ネオジム・鉄・ホウ素を主成分とする希土類磁石（レアアース磁石）の一つです。
永久磁石の中では最も強力です。

■ 工作機械、キャビネット、鉄柱等に取付けの際にご使用下さい。
■ 材質 / 表面処理：ネオジム / ニッケルメッキ

丸型マグネット

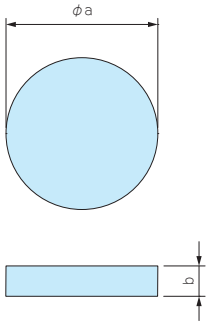

■ 接着剤等で取付けが可能です。

型番・寸法・標準価格

型　番	a	b	自重(g)	標準価格(税別)
NMG3-15N	15	3	4	270
NMG3-20N	20	3	7.1	310
NMG5-22N	22	5	11.4	460
NMG5-25N	25	5	18.4	640

丸型皿穴付マグネット

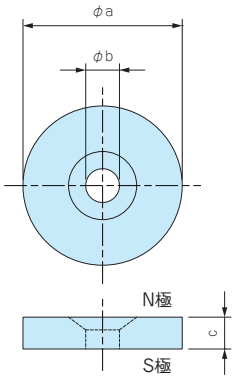

■ 皿穴が付いておりますのでビス止めが可能です。
■ 全3サイズ（M3用、M4用、M5用）、4種類からご選択可能です。
■ 皿穴側がN極です。

型番・寸法・標準価格

型　番	a	b	c	皿穴サイズ	自重(g)	標準価格(税別)
NMG3-15M3	15	3.2	3	M3用	3.8	310
NMG3-20M3	20	3.2	3	M3用	6.9	410
NMG5-22M4	22	4.3	5	M4用	13.7	740
NMG5-25M5	25	5.3	5	M5用	17.6	970

使用例

取扱注意事項警告（磁力が大変強力ですので取扱いに注意が必要です。）

・磁石を安易に放置すると、周囲の磁石や金属を勢い良く引き寄せ危険です。

・磁石を携帯電話、アナログ時計、磁気カード、磁気テープ等に近づけないで下さい。
記憶内容が破壊される恐れがあります。

PCB SERIES ユニバーサル基板

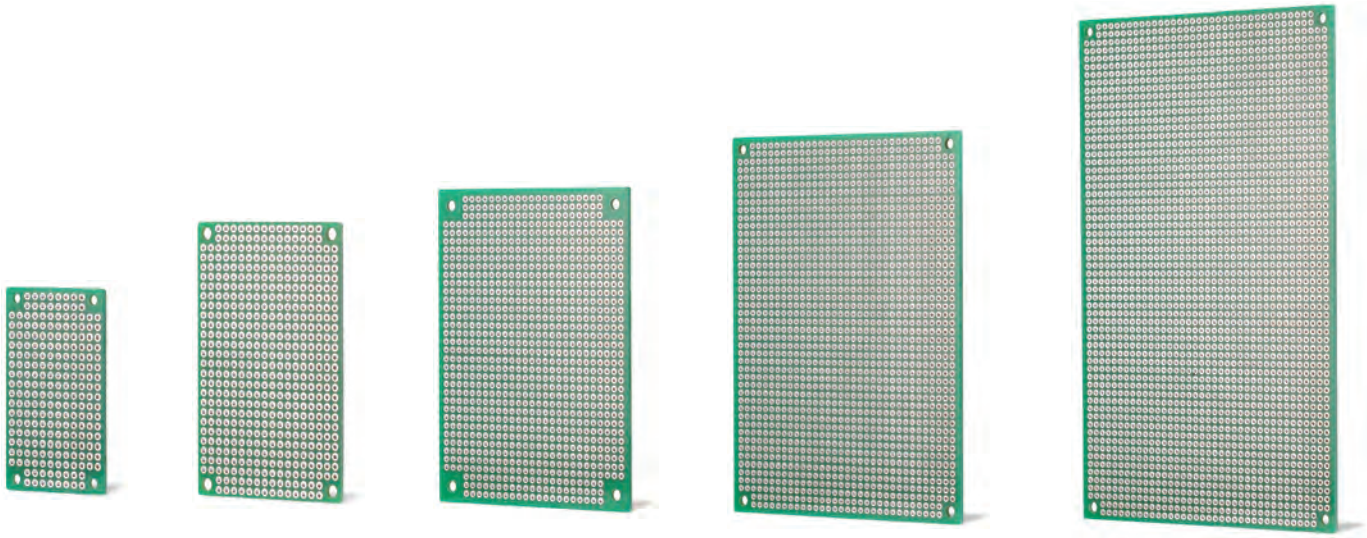

■ 両面スルーホール、2.54mmピッチのユニバーサル基板です。
強度・耐熱・絶縁性に優れたガラスエポキシ製でありながら、低価格な基板です。

■ 四隅に取付穴があいているので、ビスやスペーサーでそのまま固定出来ます。

■ 鉛フリーはんだを使用したRoHS対応品です。

■ 計5サイズからお選びいただけます。PCB32-53はSIC5-7-□、SIM5-7-□にそのまま取付可能です。

外観寸法図

■ 下記図面は代表共通図です。
各型番の詳細はホームページよりCAD図・PDF図をダウンロードしてご確認下さい。

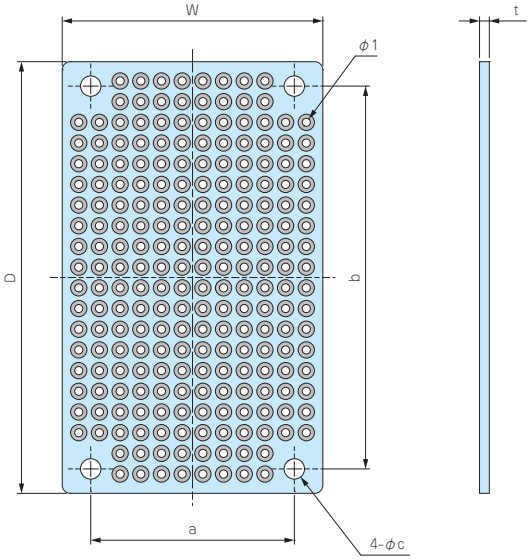

取付例

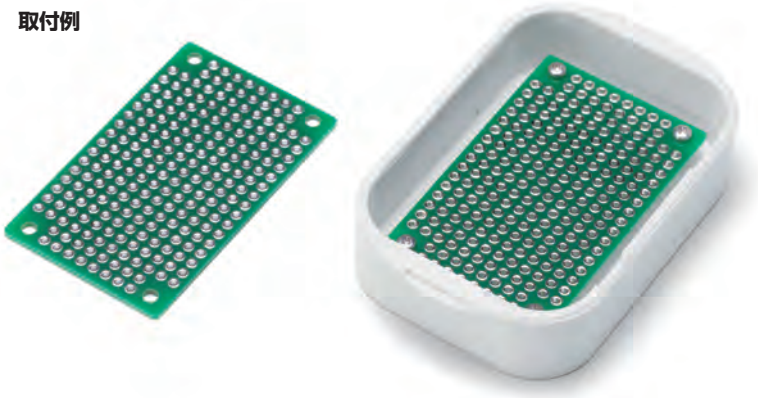

SIC5-7-□にPCB32-53を取付け

材質 / 表面処理：ガラスエポキシ (FR-4) / スルーホール　鉛フリーはんだ　レジスト

型番・寸法・標準価格

型　番	W	D	a	b	c	t	取付ビスサイズ	標準価格 (税別)
PCB 32- 53	32	53	25	47	2.5	1.2	M2 / M2.5	130
PCB 47- 72	47	72	41	66	3.2	1.2	M3	210
PCB 72- 95	72	95	62	85	3.2	1.2	M3	390
PCB 90-120	90	120	82	112	3.2	1.6	M3	590
PCB100-160	100	160	92	152	3.2	1.6	M3	860

EM SERIES 固定用タッピングビス

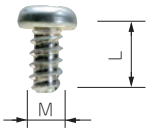

■ 基板取付ボスに固定する際にご利用下さい。

型番・寸法・標準価格

■ 材質 / 表面処理：鉄 / 三価クロメート

型　番	M	L	適応機種	入　数	標準価格(税別) / 袋
EM-1.6	1.6	4	SIC3・SIC4・SIM4	50 / 袋	310
EM-2	2	5	SIC5・SIM5・SIC6・SIM6	50 / 袋	250

※標準価格は目安の販売価格となります。

ASL SERIES 貼付型ワンタッチスペーサー

NEW

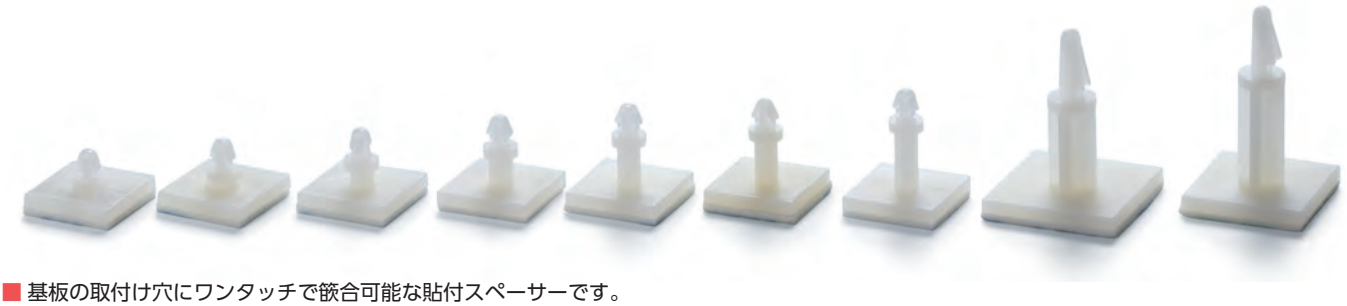

■ 基板の取付け穴にワンタッチで嵌合可能な貼付スペーサーです。
■ 両面テープですので任意の位置に簡単に貼り付け出来ます。
■ 一度貼り付けた後、再度貼り付けることは困難です。

ASL-3～12

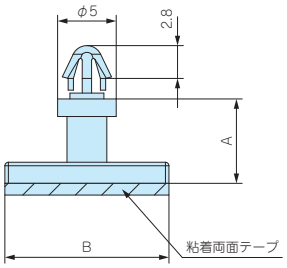

ASL-15・19

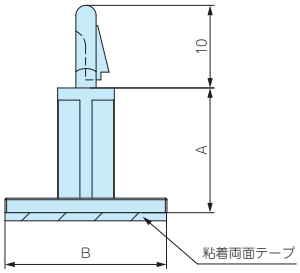

型番・寸法・標準価格

■ 材質 / 色：PA66 / 乳白

型　番	A	B	取付穴径	対応板厚	自重(g)	入　数	標準価格(税別) / 袋
ASL- 3	2.7	□14	φ3	1.2～1.6	0.5 (1個)	10 / 袋	200
ASL- 4	4	□14	φ3	1.2～1.6	0.5 (1個)	10 / 袋	200
ASL- 6	5.6	□14	φ3	1.2～1.6	0.6 (1個)	10 / 袋	200
ASL- 7	7.2	□14	φ3	1.2～1.6	0.6 (1個)	10 / 袋	200
ASL- 9	9.2	□14	φ3	1.2～1.6	0.6 (1個)	10 / 袋	220
ASL-10	9.7	□14	φ3	1.2～1.6	0.6 (1個)	10 / 袋	220
ASL-12	11.9	□14	φ3	1.2～1.6	0.6 (1個)	10 / 袋	220
ASL-15	15.4	□20	φ4	1.2～1.7	1.3 (1個)	10 / 袋	240
ASL-19	18.5	□18	φ4	1.2～2.0	1.4 (1個)	10 / 袋	240

製品使用例：ASL-3～12

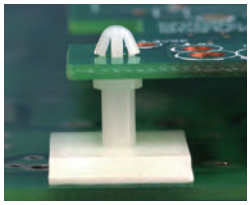

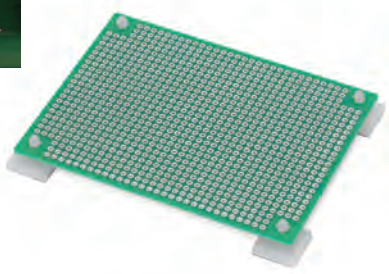

製品使用例：ASL-15・19

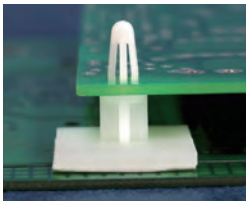

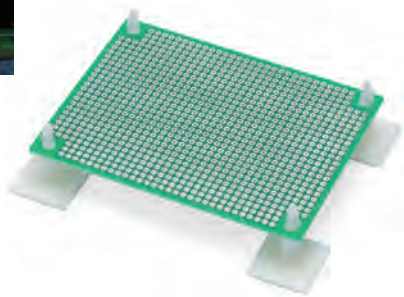

SMTU SERIES コイン / ボタン電池ホルダー

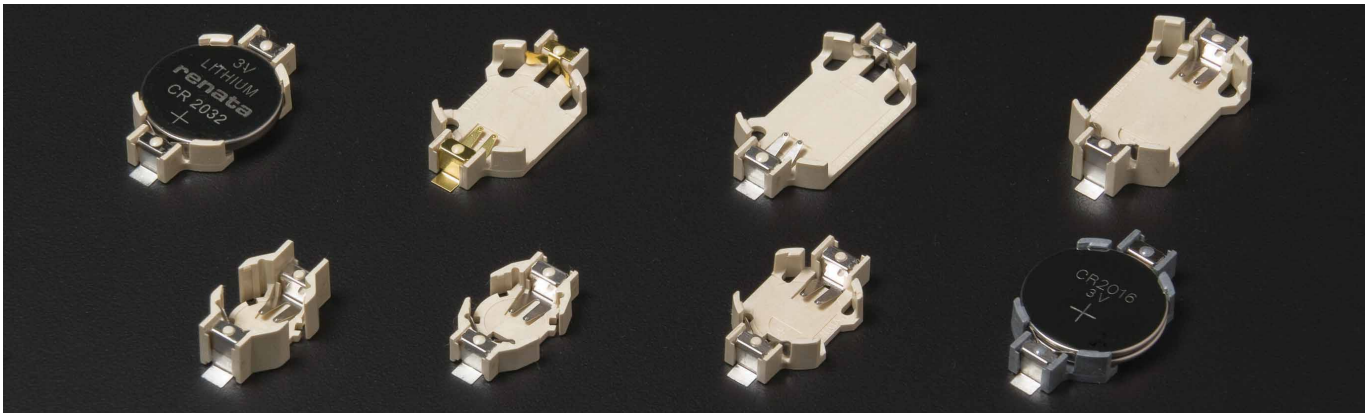

- LR44、CR1220～CR2477まで9サイズが選択できるコイン電池ホルダーシリーズです。
- 端子は表面実装（SMT）構造です。コンパクト設計なので基板の省スペース化ができます。
- 耐熱温度が高いガラス入りLCP樹脂製ですので鉛フリーはんだのリフローに対応できます。
- 量産使用時は自動実装機に対応できるキャリアテーピング梱包（TRタイプ）が便利です。
- SMTU1220-G・SMTU1632-G・SMTU2032-1-Gは金メッキ仕様です。

テクニカルデータ
使用温度範囲：−40℃～+100℃

推奨電池着脱方法

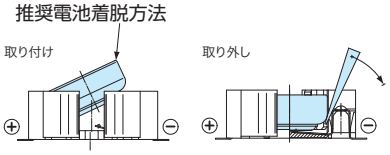

構成内容

ホルダー材質	ホルダー色	端子材質	端子表面処理
ガラス入りLCP（UL94V-0）	アイボリー（SMTU2-2016のみグレー）	SUS301	電池接触部：ニッケルメッキ / はんだ接触部：スズメッキ
			金メッキ / 下地ニッケルメッキ（SMTU1220-G・1632-G・2032-1-G）

型番・標準価格

型 番	適用電池	端子構造	自重(g)	入 数	標準価格（税別）
SMTU357	LR44/SR44	表面実装×2	0.9	1 / 袋	230
SMTU1220	CR1220	表面実装×2	0.8	1 / 袋	190
SMTU1220-G	CR1220	表面実装×2	0.8	1 / 袋	▲210
SMTU1225	CR1225	表面実装×2	0.7	1 / 袋	190
SMTU1632	CR1632	表面実装×2	0.8	1 / 袋	▲170
SMTU1632-G	CR1632	表面実装×2	0.8	1 / 袋	▲210
SMTU2-2016	CR2016×2 ※注1	表面実装×2	1.0	1 / 袋	190
SMTU2032	CR2032	表面実装×2	1.0	1 / 袋	140
SMTU2032-1-G	CR2032	表面実装×2	1.0	1 / 袋	160
SMTU2430	CR2430	表面実装×2	1.0	1 / 袋	190
SMTU2450	CR2450 ※注2	表面実装×2	1.5	1 / 袋	170
SMTU2477	CR2477 ※注3	表面実装×2	1.7	1 / 袋	300

▲は値上げした製品です。

トレイ / キャリアテーピング 型番・標準価格

型 番	入 数	標準価格（税別）
SMTU357-T	50 / トレイ	9,790
SMTU1220-TR	750 / キャリアテーピング	123,910
SMTU1220-G-TR	750 / キャリアテーピング	135,980
SMTU1225-TR	750 / キャリアテーピング	107,620
SMTU1632-T	50 / トレイ	▲ 6,920
SMTU1632-G-TR	520 / キャリアテーピング	▲93,460
—	—	—
SMTU2032-TR	485 / キャリアテーピング	54,960
SMTU2032-1-G-TR	485 / キャリアテーピング	59,600
SMTU2430-TR	490 / キャリアテーピング	72,520
SMTU2450-TR	350 / キャリアテーピング	47,990
SMTU2477-TR	250 / キャリアテーピング	60,250

▲は値上げした製品です。

※注1・注2
SMTU2-2016、SMTU2450には対応できない電池がございます。
下記対応表をご参照の上、電池の選択をお願い致します。
対応表に記載の無い電池をご利用いただく場合は、必ず電池との嵌合、通電の確認をした上でご利用下さい。

SMTU2-2016 電池対応表

メーカー名（品名）	対応可否
FDK (CR2016C)	○
maxell (CR2016 1BS)	○
MITSUBISHI (CR2016)	○
Panasonic (CR2016)	×
muRata (CR2016)	○
renata (CR2016 MFR)	○
TOSHIBA (CR2016EC)	○

対応×理由：電池の厚みが『○』の電池よりも薄い為

SMTU2450 電池対応表

メーカー（品名）	対応可否
maxell（CR2450HR）	×
maxell(CR2450HR−Ex)	×
MITSUBISHI（CR2450D）	×
Panasonic（CR2450）	×
muRata (CR2450)	○
renata（CR2450N）	○

対応×理由：電池の形状がホルダーと合わない為

※注3
SMTU2477 は、renata 製電池のみ使用可能です。
SMTU2477 は renata 製電池（CR2477N）専用形状となっております。
renata 製電池（CR2477N）は P13-26 に掲載しております。

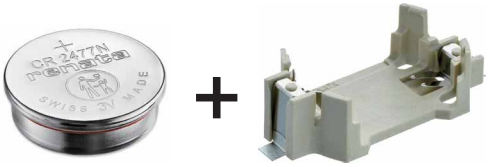

外観寸法図

■ 各型番の詳細はホームページよりCAD図・PDF図をダウンロードしてご確認下さい。

SMTU357

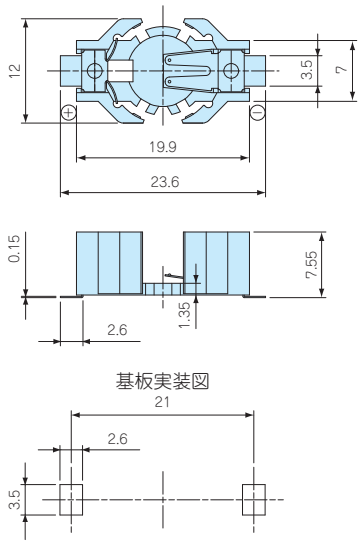

SMTU1220 / 1220-G

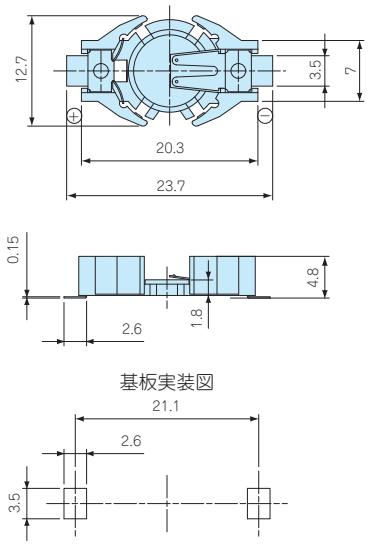

SMTU1225

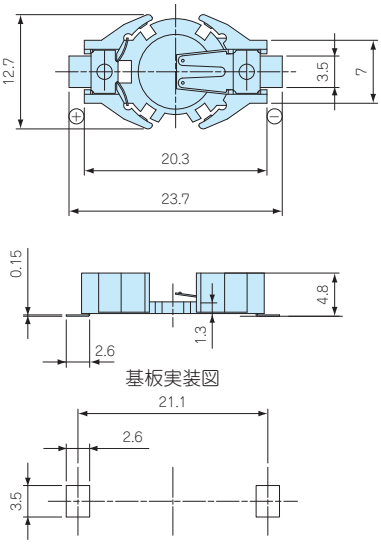

SMTU1632 / 1632-G

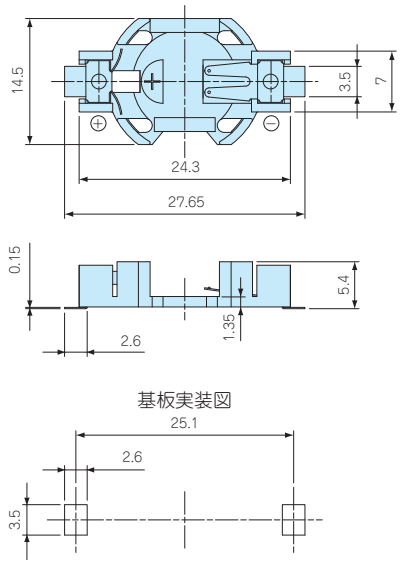

SMTU2032 / 2032-1-G / 2-2016

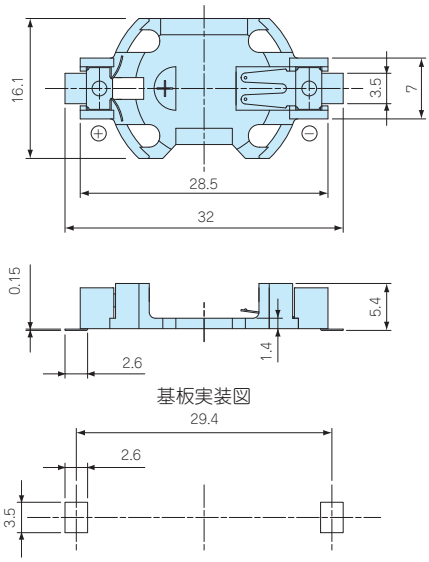

■ SMTU2032とSMTU2-2016の外形寸法は同じですが、＋端子の構造と樹脂部の色が異なります。下記写真をご参照下さい。

SMTU2032

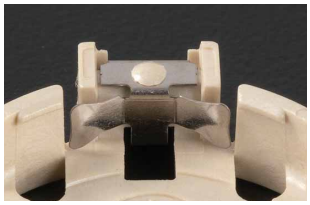

SMTU2-2016

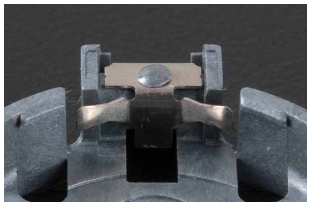

SMTU2430

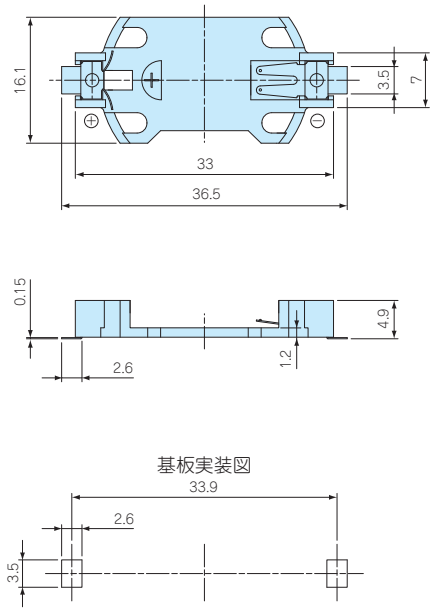

SMTU2450

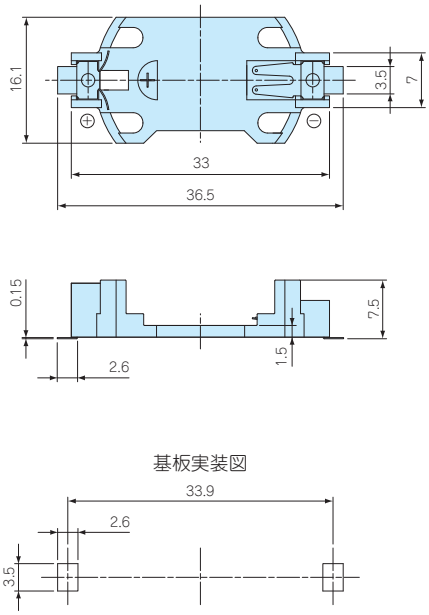

SMTU2477

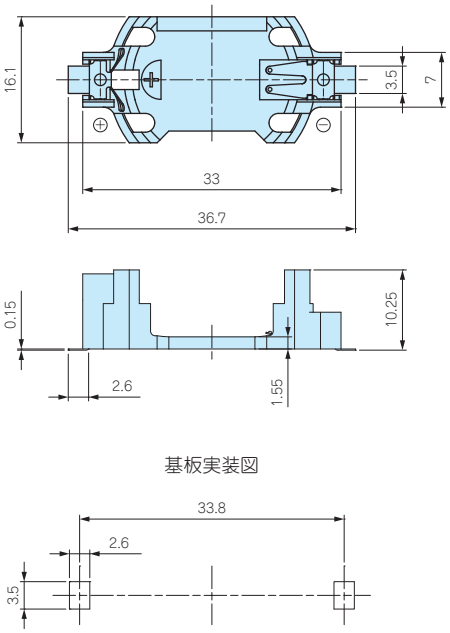

型番目次/Photo INDEX
プラスチックケース
キャリングケース
防水・防塵樹脂ボックス
防水・防塵アルミ/ステンレスボックス
端子ボックス/防水コネクタ/ケーブルグランド
アルミサッシケース
アルミフレーム/ヒートシンクケース
メタルケース
Raspberry Piケース
フリーサイズケース/フリーサイズパネル
ラックケース/サブラック
棚板/ラックパネル
電池ホルダー/電池ボックス
アクセサリー/機構部品
カスタム製品
技術資料/各種ご案内

キャリアテープ寸法図

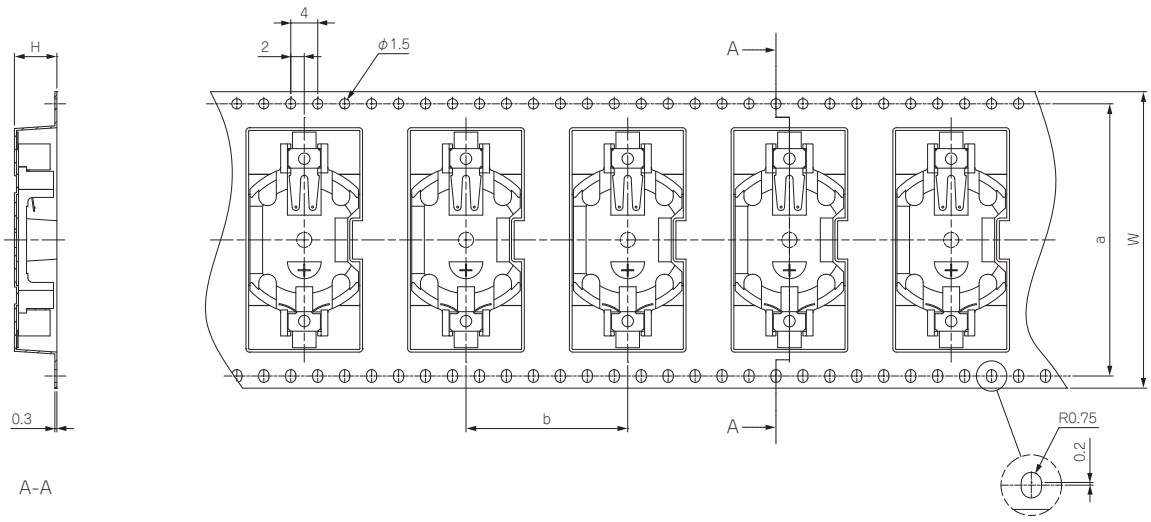

※ホルダー収納部の形状はホルダーサイズによって異なります。

型　番	W	H	a	b
SMTU1220-TR	44	6	40.4	16
SMTU1220-G-TR	44	6	40.4	16
SMTU1225-TR	44	6	40.4	16
SMTU1632-G-TR	44	6.1	40.4	20
SMTU2032-TR	44	6.3	40.4	24
SMTU2032-1-G-TR	44	6.3	40.4	24
SMTU2430-TR	56	6	52.4	24
SMTU2450-TR	56	8.5	52.4	24
SMTU2477-TR	56	10.8	52.4	24

リール寸法図

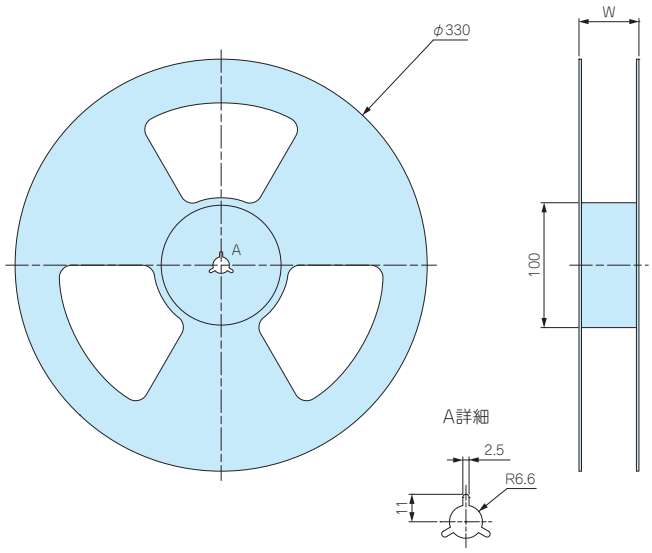

型　番	個数 / リール	W
SMTU1220-TR	750	48.5
SMTU1220-G-TR		
SMTU1225-TR	750	48.5
SMTU1632-G-TR	520	48.5
SMTU2032-TR	485	48.5
SMTU2032-1-G-TR		
SMTU2430-TR	490	61.5
SMTU2450-TR	350	61.5
SMTU2477-TR	250	61.5

型番目次/Photo INDEX
プラスチックケース
キャリングケース
防水・防塵樹脂ボックス
防水・防塵アルミ/ステンレスボックス
端子ボックス/防水コネクタ/ケーブルグランド
アルミサッシケース
アルミフレーム/ヒートシンクケース
メタルケース
Raspberry Piケース
フリーサイズケース/フリーサイズパネル
ラックケース/サブラック
棚板/ラックパネル
電池ホルダー/電池ボックス
アクセサリー/機構部品
カスタム製品
技術資料/各種ご案内

TAKACHI

renata

CR SERIES コイン形二酸化マンガンリチウム電池

NEW SIZE

- コイン形の二酸化マンガンリチウム電池です。
- 5機種を新たに追加し、全7機種からお選びいただけます。
- 自己放電率が小さく長寿命です。
- UL規格認定品です。(File No.MH14002)
- まとめてご購入の場合はトレイ品をご利用下さい。単価が下がりお得です。
- ご使用いただく前にP5に記載しております注意事項を必ずお読み下さい。

テクニカルデータ

公称電圧：3V
使用温度範囲
CR1220、CR2016、CR2032：-30℃～+85℃
CR1632、CR2430、CR2450N、CR2477N：-40℃～+85℃
(23℃での) 自己放電率：1% / 年

外観寸法図

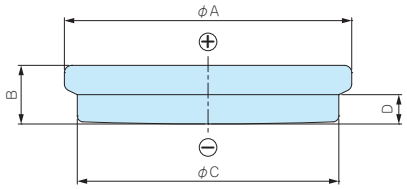

製品使用例

SMTU2450 + CR2450N

CS75-W + CR2032

型番・寸法・標準価格

型　番	A	B	C	D	定格容量 (mAh)	標準放電電流 (mA)	自重 (g)	入数	標準価格 (税別)
NEW CR1220	12.5	2	9	0.05	35	0.1	0.9	1	250
NEW CR1632	16	3.2	12	0.06	137	0.2	1.8	1	250
NEW CR2016	20	1.6	18	0.05	90	0.2	1.7	1	180
NEW CR2032	20	3.2	17	0.05	225	0.4	2.8	1	170
NEW CR2430	24.5	3	20	0.08	285	0.5	4.1	1	330
CR2450N	24.5	5	22.3	2.5	540	0.8	5.9	1	390
CR2477N	24.5	7.7	22.4	5.3	950	1.0	8.3	1	580

トレイ型番・標準価格

型　番	入数	標準価格 (税別)
NEW CR1220-T	400 / トレイ	79,020
NEW CR1632-T	200 / トレイ	41,760
NEW CR2016-T	200 / トレイ	28,780
NEW CR2032-T	200 / トレイ	25,890
NEW CR2430-T	200 / トレイ	54,040
NEW CR2450N-T	300 / トレイ	93,910
NEW CR2477N-T	300 / トレイ	139,760

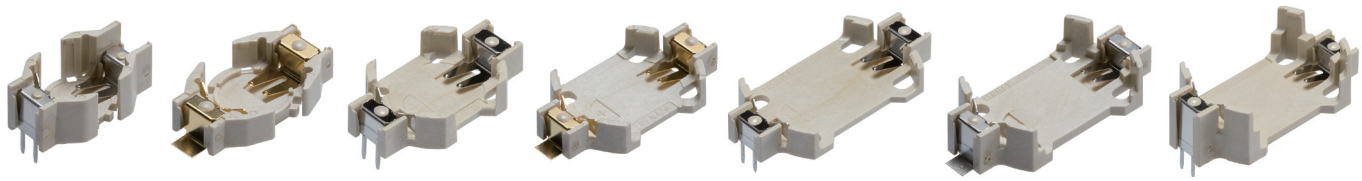

コイン形電池用ホルダーはSMTU・HUシリーズをご利用下さい。
SMTU・HUシリーズはホームページに掲載しております。

CRH SERIES タブ付リチウムコイン電池 水平タイプ NEW

- 基板に対して電池を水平に実装出来るタブ付のリチウムコイン電池です。
- 基板に直接はんだ付け出来るので、実装スペースを最小限に抑えられます。
- 自己放電率が小さく長寿命です。
- UL規格認定品です。(File No.MH14002)
- ご使用いただく前にP5に記載しております注意事項を必ずお読み下さい。

テクニカルデータ

公称電圧：3V
使用温度範囲
CRH1220、CRH2032：-30℃～+85℃
CRH1632、CRH2450N、CRH2477N：-40℃～+85℃
(23℃での) 自己放電率：1% / 年

型番・標準価格

型　番	端子構造	定格容量 (mAh)	標準放電電流 (mA)	自重 (g)	入数	標準価格 (税別)
CRH1220	基板取付ピン×2	35	0.1	1.1	1	350
CRH1632	基板取付ピン×2	137	0.2	2.0	1	390
CRH2032	基板取付ピン×3	225	0.4	3.1	1	330
CRH2450N	基板取付ピン×3	540	0.8	6.2	1	520
CRH2477N	基板取付ピン×3	950	1.0	8.5	1	730

トレイ型番・標準価格

型　番	入数	標準価格 (税別)
CRH1220-T	100 / トレイ	28,580
CRH1632-T	100 / トレイ	32,330
CRH2032-T	250 / トレイ	66,560
CRH2450N-T	250 / トレイ	106,700
CRH2477N-T	200 / トレイ	120,210

外観寸法図

■ 各型番の詳細はホームページよりCAD図・PDF図をダウンロードしてご確認下さい。

CRH1220

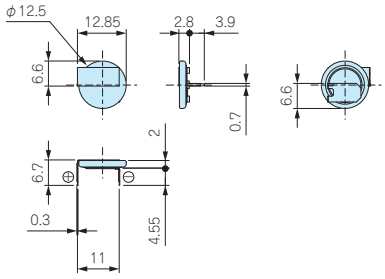

基板取付穴ピッチ

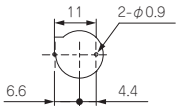

CRH1632

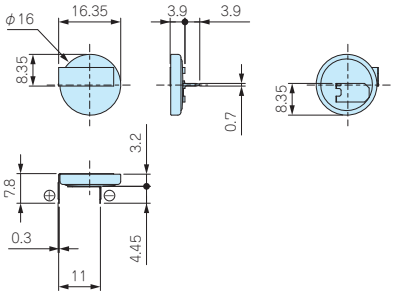

基板取付穴ピッチ

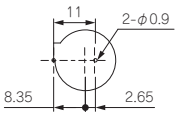

CRH2032

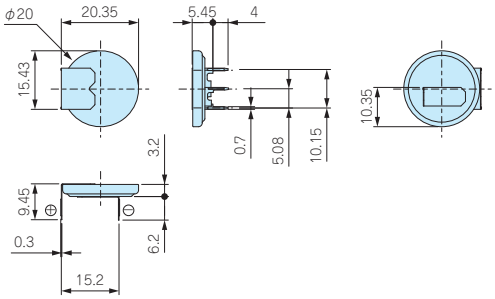

基板取付穴ピッチ

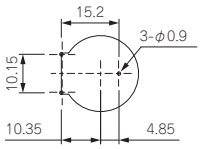

CRH2450N

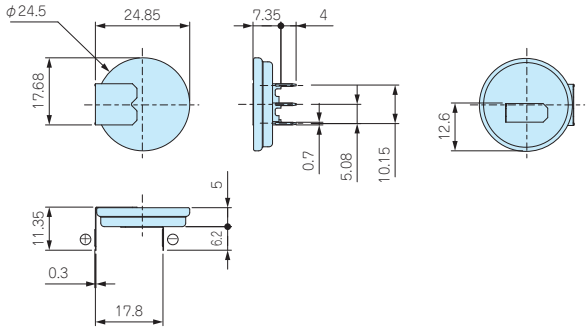

基板取付穴ピッチ

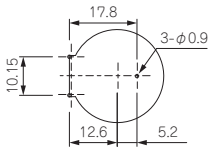

CRH2477N

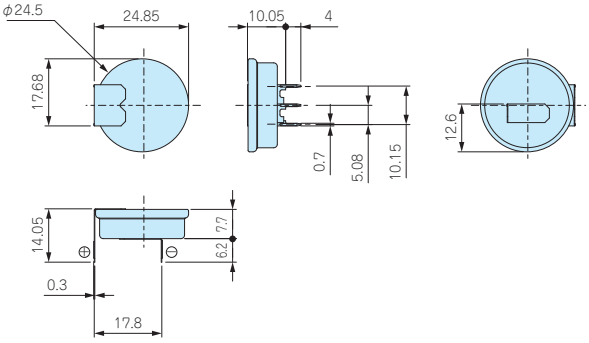

基板取付穴ピッチ

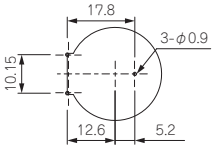

CRV SERIES タブ付リチウムコイン電池 垂直タイプ NEW

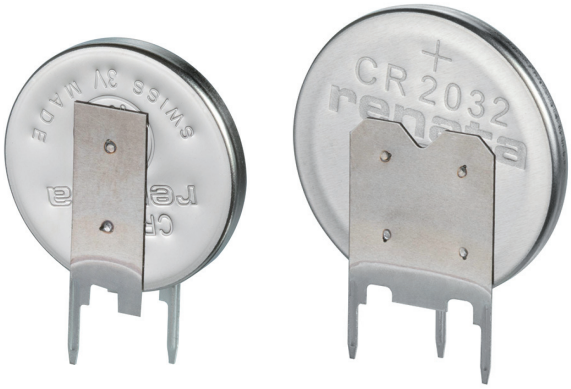

- 基板に対して電池を垂直に実装出来るタブ付のリチウムコイン電池です。
- 基板に直接はんだ付け出来るので、実装スペースを最小限に抑えられます。
- 自己放電率が小さく長寿命です。
- UL規格認定品です。(File No.MH14002)
- ご使用いただく前にP5に記載しております注意事項を必ずお読み下さい。

テクニカルデータ

公称電圧：3V
使用温度範囲
CRV1220、CRV2032：-30℃～+85℃
CRV1632、CRV2450N、CRV2477N：-40℃～+85℃
(23℃での) 自己放電率：1% / 年

型番・標準価格

型　番	端子構造	定格容量 (mAh)	標準放電電流 (mA)	自重 (g)	入数	標準価格 (税別)
CRV1220	基板取付ピン×2	35	0.1	1.1	1	350
CRV1632	基板取付ピン×2	137	0.2	2.0	1	390
CRV2032	基板取付ピン×3	225	0.4	3.1	1	330
CRV2450N	基板取付ピン×3	540	0.8	6.2	1	520
CRV2477N	基板取付ピン×3	950	1.0	8.5	1	730

トレイ型番・標準価格

型　番	入数	標準価格 (税別)
CRV1220-T	100 / トレイ	28,580
CRV1632-T	100 / トレイ	32,330
CRV2032-T	250 / トレイ	66,560
CRV2450N-T	250 / トレイ	106,700
CRV2477N-T	200 / トレイ	120,210

外観寸法図

■ 各型番の詳細はホームページよりCAD図・PDF図をダウンロードしてご確認下さい。

CRV1220

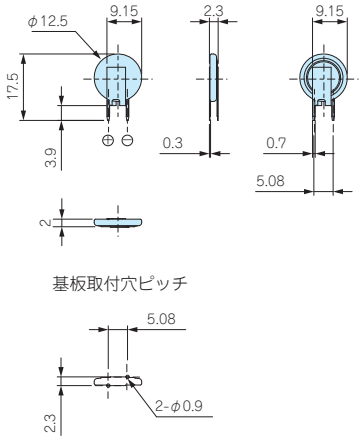

CRV1632

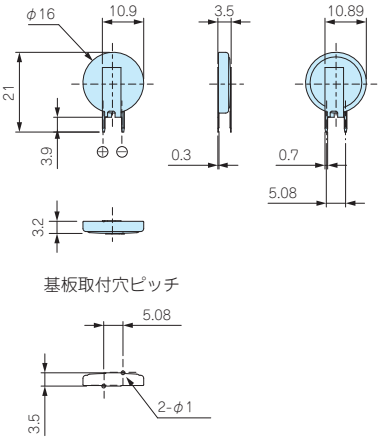

CRV2032

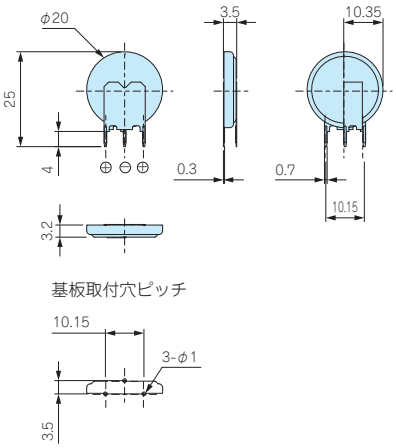

CRV2450N

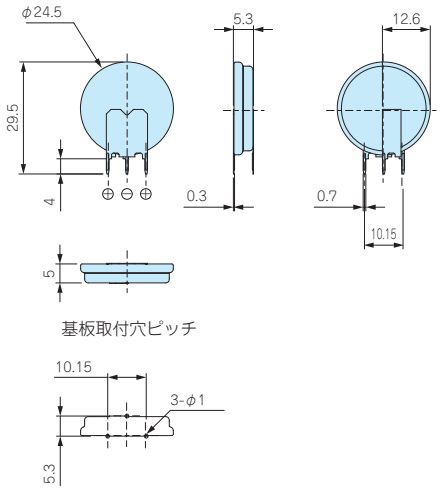

CRV2477N

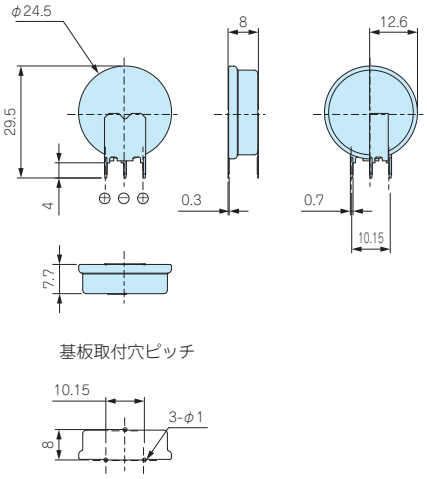

CRS SERIES タブ付リチウムコイン電池 表面実装タイプ NEW

- 基板に直接はんだ付け出来るので、実装スペースを最小限に抑えられます。
- 自己放電率が小さく長寿命です。
- UL規格認定品です。(File No.MH14002)
- リフローはんだ付けには対応しておりません。
- ご使用いただく前にP5に記載しております注意事項を必ずお読み下さい。

テクニカルデータ

公称電圧：3V
使用温度範囲：-30℃～+85℃
(23℃での) 自己放電率：1% / 年

外観寸法図

■ 詳細はホームページよりCAD図・PDF図をダウンロードしてご確認下さい。

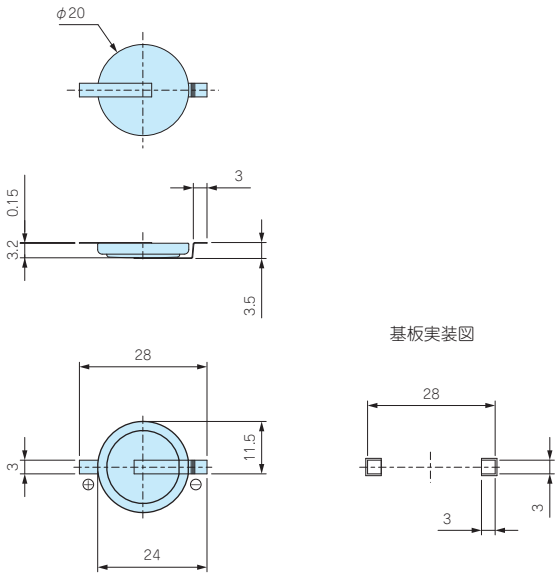

型番・標準価格

型　番	端子構造	定格容量 (mAh)	標準放電電流 (mA)	自重 (g)	入数	標準価格 (税別)
CRS2032	表面実装×2	225	0.4	3.0	1	330

トレイ型番・標準価格

型　番	入数	標準価格 (税別)
CRS2032-T	250 / トレイ	66,560

⚠ リチウム電池の安全に関する注意事項

弊社で取り扱っておりますリチウム電池『CRシリーズ、CRHシリーズ、CRVシリーズ、CRSシリーズ』（以下「電池」という。）は一般の産業機器、工業機器用としてご使用下さい。その他用途でのご使用については、一切の責任を負いかねます。

電池の取り扱いを誤りますと、発熱、破裂、発火や漏液などにより、けがや火災、機器類の損傷に至るおそれがありますので、以下のことを必ずお守り下さい。

1. 電池を乳幼児の手の届くところに置かないで下さい。万一、飲み込んだ場合は、すぐ医師に相談して下さい。

2. 充電・分解・加熱・火中への投入はしないで下さい。

3. 電池を高所から落としたり、投げつけるなどして強い衝撃を与えないで下さい。

4. 電池の＋極と－極を逆にして使わないで下さい。

5. 電池をショートさせたり、ネックレスやコインなど金属製品と一緒に携帯したり保管しないで下さい。

6. 電池に直接はんだ付けしないで下さい。

7. 電池を保管や破棄する場合は、テープなどで絶縁して下さい。

8. 電池の液が目に入ってしまった場合はすぐにきれいな水で洗い流し、医師の診察を受けて下さい。

9. 電池を水などで濡らさないで下さい。

10. 使い切った電池は早めに機器から取り外して下さい。液もれなどを起こして機器を損傷させるおそれがあります。

11. 新しい電池と使用した電池を混ぜて使用したり、種類の異なる電池を混ぜて使用しないで下さい。

12. 熱源の近くや炎天下の自動車の車内など、高温になる場所に放置しないで下さい。

13. 直射日光、高温多湿の場所は避けて保管して下さい。

14. 長期間機器を使用しない場合は、機器から電池を取り出して下さい。

15. 電池が70°C を超える温度にさらされる機器にご使用の場合はご相談下さい。

HU SERIES コイン電池ホルダー

NEW TYPE 金メッキタイプ追加

- LR44、CR1220～CR2477まで8サイズが選択できるコイン電池ホルダーシリーズです。
- HU2032の金メッキタイプを新たに追加しました。
- 端子は基板取付ピン構造です。
- ホルダーがコンパクト設計なので基板の省スペース化ができます。
- 耐熱温度が高いガラス入りLCP樹脂製です。

テクニカルデータ
使用温度範囲：−40℃～+100℃

推奨電池着脱方法

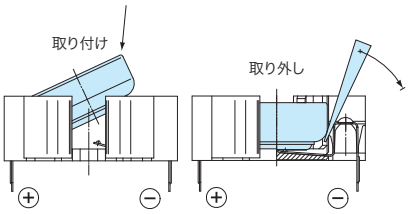

構成内容

ホルダー材質	ホルダー色	端子材質	端子表面処理
ガラス入りLCP（UL94V-0）	アイボリー	SUS301	電池接触部：ニッケルメッキ / はんだ接触部：スズメッキ
			金メッキ / 下地ニッケルメッキ（HU2032-Gのみ）

型番・標準価格

型 番	適用電池	端子構造	自重(g)	入 数	標準価格(税別)
HU357	LR44/SR44	基板取付ピン×3	0.8	1 / 袋	270
HU1220	CR1220	基板取付ピン×3	0.8	1 / 袋	190
HU1225	CR1225	基板取付ピン×3	0.7	1 / 袋	160
HU1632	CR1632	基板取付ピン×3	0.8	1 / 袋	240
HU2032	CR2032	基板取付ピン×3	1.0	1 / 袋	140
NEW HU2032-G	CR2032	基板取付ピン×3	1.0	1 / 袋	220
HU2430	CR2430	基板取付ピン×3	1.1	1 / 袋	160
HU2450	CR2450 ※注1	基板取付ピン×3	1.5	1 / 袋	190
HU2477	CR2477 ※注2	基板取付ピン×3	1.7	1 / 袋	240

トレイ 型番・標準価格

型 番	入 数	標準価格(税別)
—	—	—
HU1220-T	50 / トレイ	7,540
HU1225-T	50 / トレイ	6,390
HU1632-T	50 / トレイ	9,660
HU2032-T	50 / トレイ	5,110
NEW HU2032-G-T	50 / トレイ	8,170
HU2430-T	50 / トレイ	6,390
HU2450-T	50 / トレイ	7,260
HU2477-T	50 / トレイ	9,520

※注1
HU2450には対応できない電池がございます。
下記対応表をご参照の上、電池の選択をお願い致します。
対応表に記載の無い電池をご利用いただく場合は、必ず電池との嵌合、
通電の確認をした上でご利用下さい。

HU2450 電池対応表

メーカー(品名)	対応可否
maxell（CR2450HR）	×
maxell（CR2450HR-Ex）	×
MITSUBISHI（CR2450D）	×
Panasonic（CR2450）	×
muRata（CR2450）	○
renata（CR2450N）	○

対応×理由：電池の形状がホルダーと合わない為

※注2
HU2477 は、renata 製電池のみ使用可能です。
HU2477 は renata 製電池（CR2477N）専用形状となっております。
renata 製電池（CR2477N）は P13-26 に掲載しております。

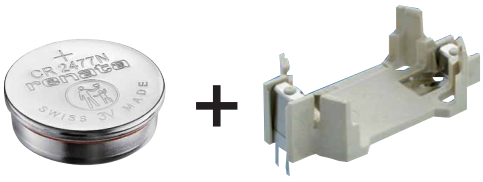

外観寸法図

■ 各型番の詳細はホームページよりCAD図・PDF図をダウンロードしてご確認下さい。

HU357

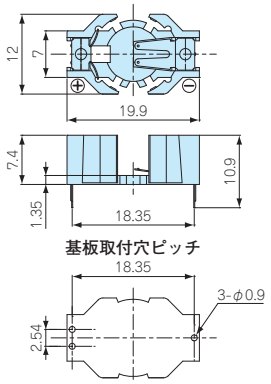

HU1220

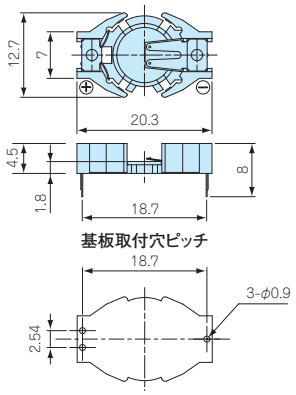

HU1225

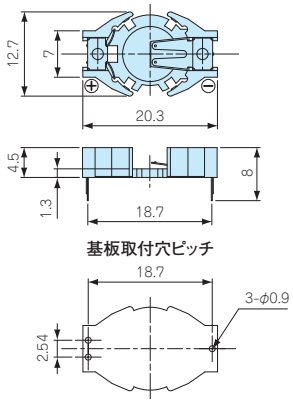

HU1632

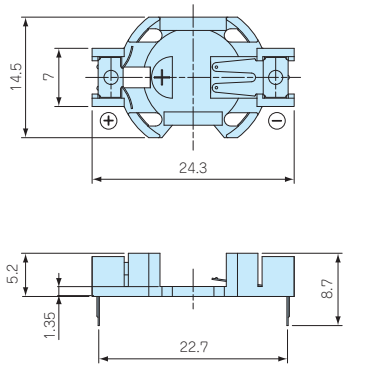

基板取付穴ピッチ

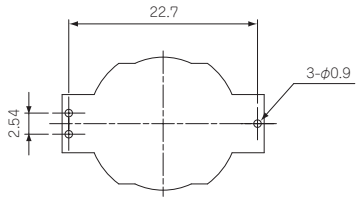

HU2032 / HU2032-G

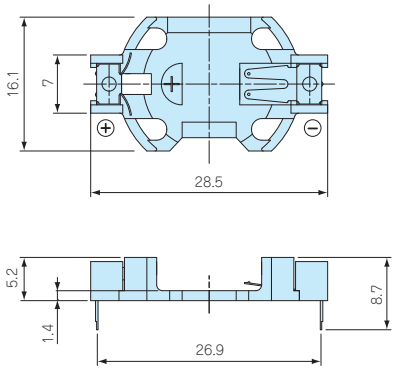

基板取付穴ピッチ

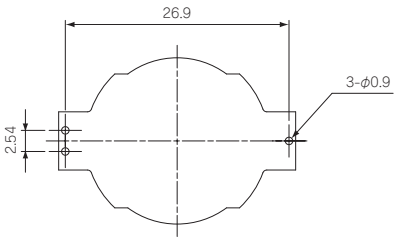

HU2430

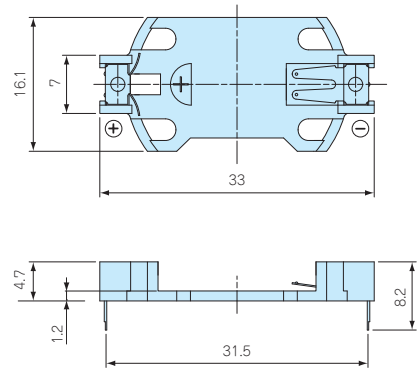

基板取付穴ピッチ

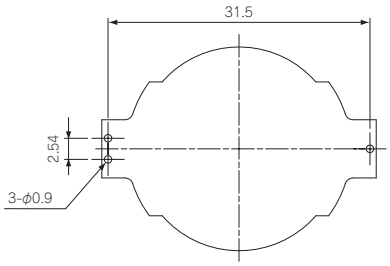

HU2450

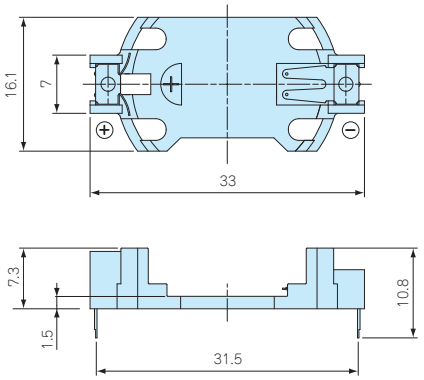

基板取付穴ピッチ

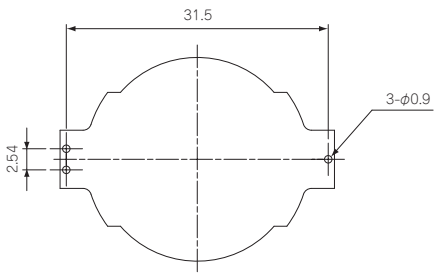

HU2477

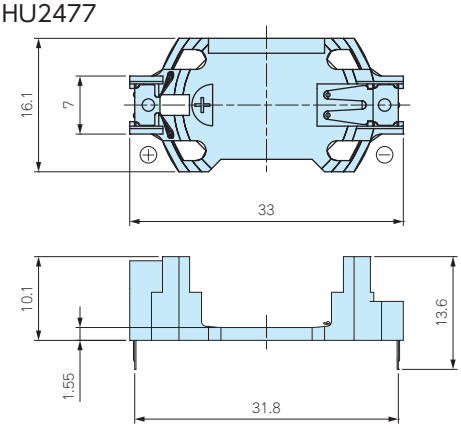

基板取付穴ピッチ

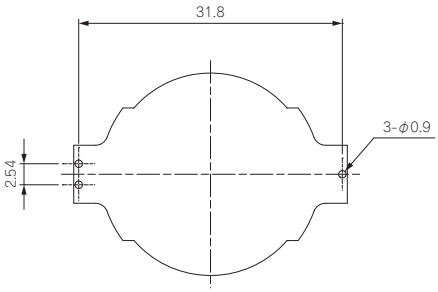

PB621 小型ボタン電池ホルダー

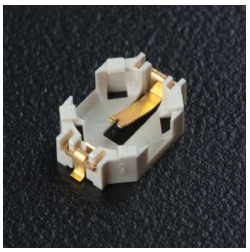

■ 耐熱温度が高いガラス入りLCP樹脂製ですので鉛フリーはんだのリフローに対応できます。

テクニカルデータ
使用温度範囲：−25℃～+85℃

■ 詳細はホームページよりCAD図・PDF図をダウンロードしてご確認下さい。

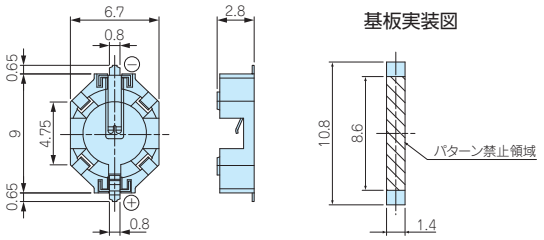

構成内容

ホルダー材質	ホルダー色	端子材質	端子表面処理
ガラス入りLCP（UL94V-0）	アイボリー	銅合金	金メッキ

型番・標準価格

型　番	適用電池	端子構造	自重（g）	入　数	標準価格(税別) / 袋
PB621	ML621/SR621	表面実装×2	0.1	10 / 袋	1,250

注 意

電池を装着する際は、－側コンタクトに向けて斜めに挿入して下さい。
電池の取り外しは治具（先の細いピンセットまたはマイナスドライバー等）を使用し、右図のように行って下さい。
※治具は挿入しすぎないように注意して下さい。

推奨電池着脱方法

PD SERIES ボタン電池ホルダー

テクニカルデータ
使用温度範囲：−40℃～+80℃

■ 詳細はホームページよりCAD図・PDF図をダウンロードしてご確認下さい。

端子取付穴ピッチ

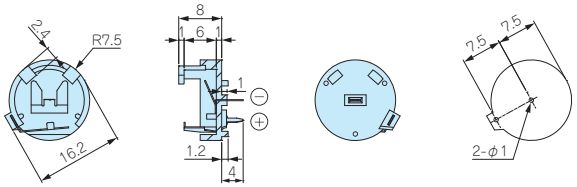

注 意

電池はきちんと平らになる様に挿入して下さい。ショートのおそれがあります。

構成内容

ホルダー材質	ホルダー色	端子材質	端子表面処理
PBT（UL94V-0）	ブラック	りん青銅	スズメッキ

型番・標準価格

型　番	適用電池	端子構造	自重（g）	入　数	標準価格(税別) / 袋
PD23	LR44/SR44	基板取付ピン×2	0.7	1 / 袋	200
PD23-T	LR44/SR44	基板取付ピン×2	—	100 / 袋	7,450

CH7410 SERIES コイン電池ホルダー

テクニカルデータ
使用温度範囲：−55℃～+85℃

■ 詳細はホームページよりCAD図・PDF図をダウンロードしてご確認下さい。

■ PPS樹脂製ですので耐熱温度が高く、リフローはんだ付けに対応できます。

■ 落下や激しい衝撃により電池が外れることがあります。落下する可能性のある機器への使用は推奨致しません。

基板実装図

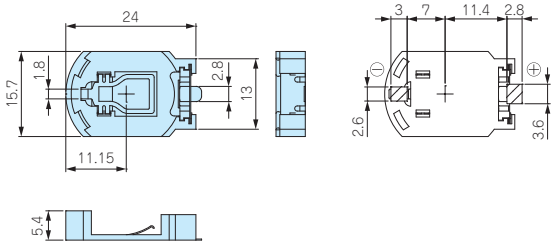

構成内容

ホルダー材質	ホルダー色	端子材質	端子表面処理
PPS（UL94V-0）	ブラウン	りん青銅	金メッキ

型番・標準価格

型　番	適用電池	端子構造	自重（g）	入　数	標準価格(税別)
CH7410-2032LF	CR2032	表面実装×2	0.5	1 / 袋	150
CH7410-2032LF-T	CR2032	表面実装×2	—	100 / トレイ	▲6,730

▲は値上げした製品です。

注 意

電池を装着する際は、金属側（プラス端子）に電池を引っ掛けて押し込んで下さい。
樹脂側に引っ掛けて押し込んでしまいますと、プラス端子が破損したり、ショートするおそれがあります。
取り外す際は、電池ホルダー側面から電池下面を持ち上げるようにして取り外して下さい。

推奨電池着脱方法

型番目次/Photo INDEX
プラスチックケース
キャリングケース
防水・防塵樹脂ボックス
防水・防塵アルミ/ステンレスボックス
端子ボックス/防水コネクタ/ケーブルグランド
アルミサッシケース
アルミフレーム/ヒートシンクケース
メタルケース
Raspberry Piケース
フリーサイズケース/フリーサイズパネル
ラックケース/サブラック
棚板/ラックパネル
電池ホルダー/電池ボックス
アクセサリー/機構部品
カスタム製品
技術資料/各種ご案内

BCR SERIES コイン電池ホルダー

■ 電池をプラスマイナス逆に挿入しにくい構造です。

■ 各型番の詳細はホームページよりCAD図・PDF図をダウンロードしてご確認下さい。

BCR20H4

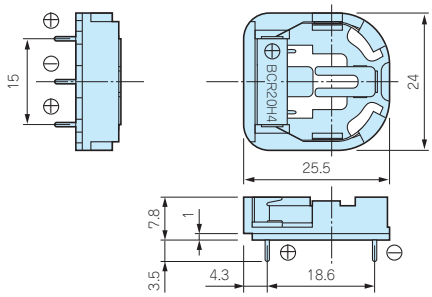

端子取付穴ピッチ

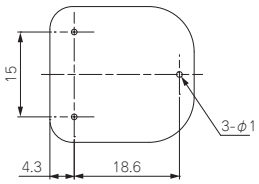

BCR20H5

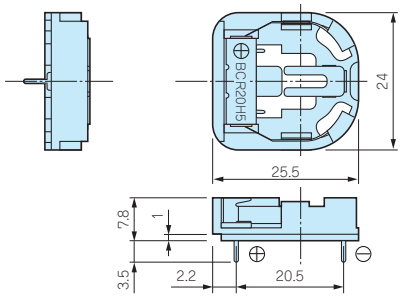

端子取付穴ピッチ

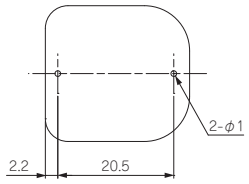

BCR20V4

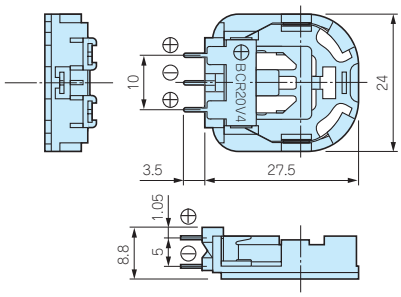

端子取付穴ピッチ

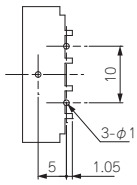

構成内容

ホルダー材質	ホルダー色	端子材質	端子表面処理
PAR	ブラック	ステンレス	ニッケルメッキ

テクニカルデータ
使用温度範囲：−10℃〜+85℃

型番・標準価格

型　番	適用電池	端子構造	自重(g)	入 数	標準価格(税別)
BCR20H4	CR2032	基板取付ピン×3	2.0	1 / 袋	200
BCR20H5	CR2032	基板取付ピン×2	2.0	1 / 袋	200
BCR20V4	CR2032	基板取付ピン×3	2.0	1 / 袋	200

■ Panasonic製

トレイ型番・標準価格

型　番	入　数	標準価格(税別)
BCR20H4-T	100（20 / トレイ×5）	13,480
BCR20H5-T	100（20 / トレイ×5）	13,480
BCR20V4-T	100（20 / トレイ×5）	13,480

BH-50N SERIES　コイン電池ホルダー

■ 詳細はホームページよりCAD図・PDF図をダウンロードしてご確認下さい。

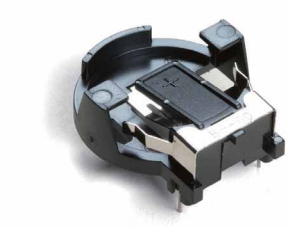

テクニカルデータ
使用温度範囲：−20℃〜+70℃

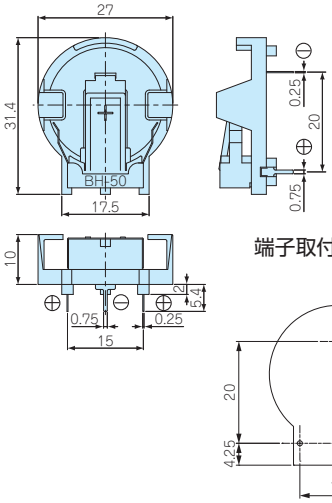

構成内容

ホルダー材質	ホルダー色	端子材質	端子表面処理
ポリフェニレンオキサイド (UL94V-0)	ブラック	ステンレス	ニッケルメッキ

型番・標準価格

型　番	適用電池	端子構造	自重（g）	入　数	標準価格(税別)
BH-50N	CR2450	基板取付ピン×3	2.7	1 / 袋	270
BH-50N-T	CR2450	基板取付ピン×3	—	50 / トレイ	11,880

BV-50N SERIES　コイン電池ホルダー

■ 詳細はホームページよりCAD図・PDF図をダウンロードしてご確認下さい。

■ CR2450用の縦型電池ホルダーです。

テクニカルデータ
使用温度範囲：−20℃〜+70℃

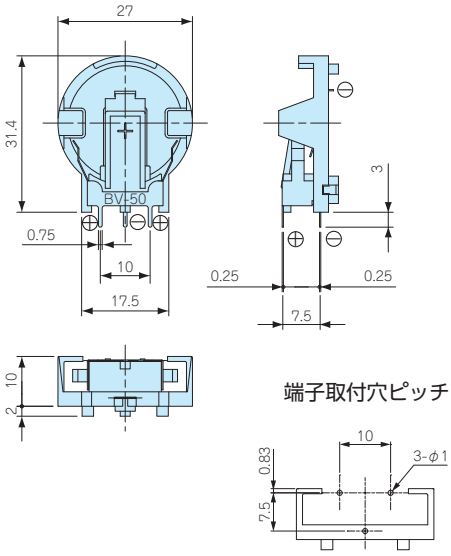

構成内容

ホルダー材質	ホルダー色	端子材質	端子表面処理
ポリフェニレンオキサイド (UL94V-0)	ブラック	ステンレス	ニッケルメッキ

型番・標準価格

型　番	適用電池	端子構造	自重（g）	入　数	標準価格(税別)
BV-50N	CR2450	基板取付ピン×3	2.7	1 / 袋	260
BV-50N-T	CR2450	基板取付ピン×3	—	50 / トレイ	11,880

CH74 SERIES　コイン電池ホルダー

■ 詳細はホームページよりCAD図・PDF図をダウンロードしてご確認下さい。

テクニカルデータ
使用温度範囲：−40℃〜+80℃

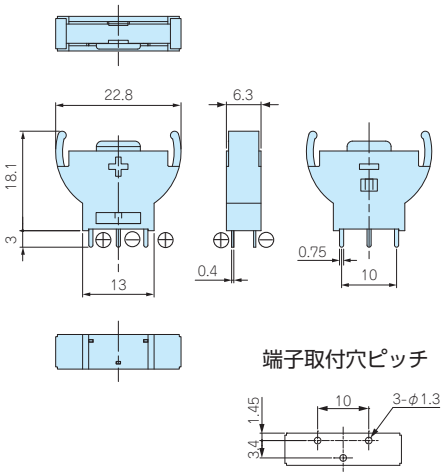

構成内容

ホルダー材質	ホルダー色	端子材質	端子表面処理
66ナイロン（UL94V-0)	ブラック	りん青銅	スズメッキ

型番・標準価格

型　番	適用電池	端子構造	自重（g）	入　数	標準価格(税別)
CH74-2032LF	CR2032	基板取付ピン×3	1.8	1 / 袋	150
CH74-2032LF-T	CR2032	基板取付ピン×3	—	75 / トレイ	5,020

型番目次/Photo INDEX
プラスチックケース
キャリングケース
防水・防塵樹脂ボックス
防水・防塵アルミ/ステンレスボックス
端子ボックス/防水コネクタ/ケーブルグランド
アルミサッシケース
アルミフレーム/ヒートシンクケース
メタルケース
Raspberry Piケース
フリーサイズケース/フリーサイズパネル
ラックケース/サブラック
棚板/ラックパネル
電池ホルダー/電池ボックス
アクセサリー/機構部品
カスタム製品
技術資料/各種ご案内

CST SERIES コイン電池端子

NEW SIZE

■ CR2032、CR2450、CR2477用の電池端子です。
■ CST-2450Pはrenata製電池『CR2477N』に対応しておりません。

型番・標準価格

型　番	適用電池	材質/表面処理	端子構造	入　数	標準価格(税別) / 袋
CST-2032P	CR2032	SUS304/ニッケルメッキ	基板取付ピン×2	10/袋	310
CST-2032M	CR2032	SUS304/ニッケルメッキ	基板取付ピン×2	10/袋	460
NEW CST-2450P	CR2450/CR2477	SUS304/ニッケルメッキ	基板取付ピン×2	10/袋	460
NEW CST-2450M	CR2450/CR2477	SUS304/ニッケルメッキ	基板取付ピン×2	10/袋	600

■ 各型番の詳細はホームページよりCAD図・PDF図、3DCADデータをダウンロードしてご確認下さい。
■ 実装時の端子向きは写真をご参照下さい。

CST-2032P

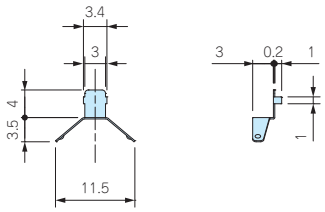

CST-2450P

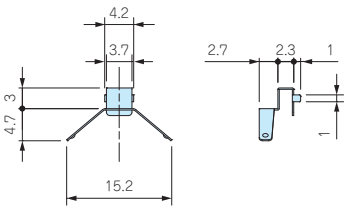

CST-2032M

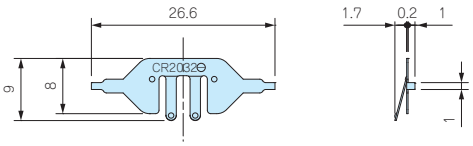

CST-2450M

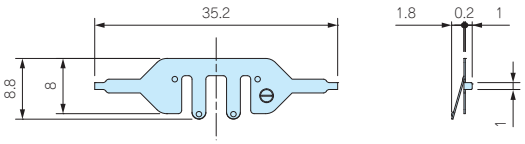

推奨基板加工寸法

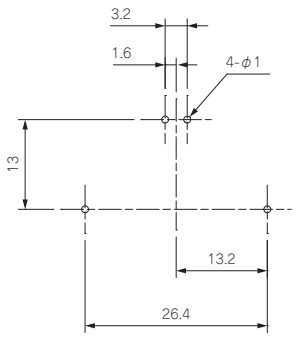

推奨基板加工寸法

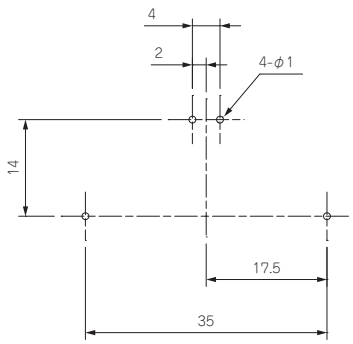

型番目次/Photo INDEX
プラスチックケース
キャリングケース
防水・防塵樹脂ボックス
防水・防塵アルミ/ステンレスボックス
端子ボックス/防水コネクタ/ケーブルグランド
アルミサッシケース
アルミフレーム/ヒートシンクケース
メタルケース
Raspberry Piケース
フリーサイズケース/フリーサイズパネル
ラックケース/サブラック
棚板/ラックパネル
電池ホルダー/電池ボックス
アクセサリー/機構部品
カスタム製品
技術資料/各種ご案内

BK•BS•SMTM SERIES コイン電池ホルダー

NEW SIZE

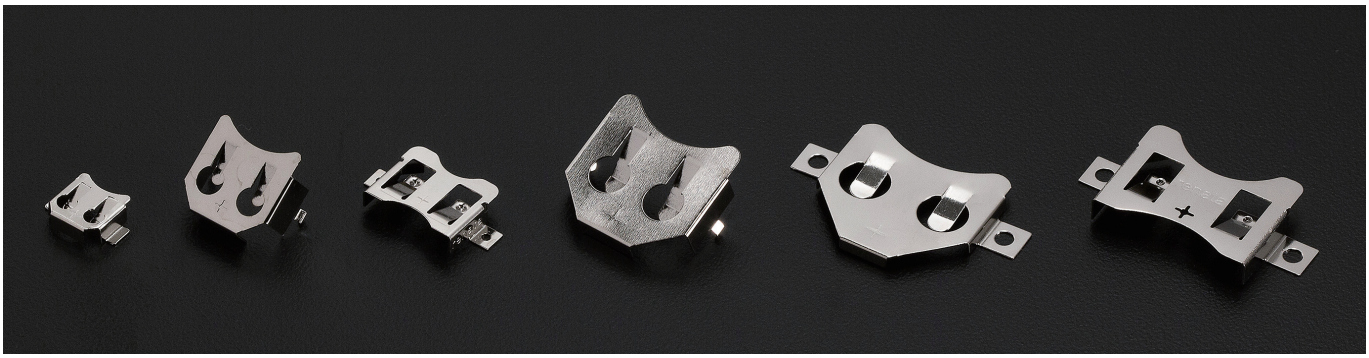

■ 材質 / 表面処理：りん青銅 / ニッケルメッキ

■ 実装スペースが最小限に抑えられる金属製簡易コイン電池ホルダーです。

■ SMTMシリーズは自動実装機に対応できるキャリアテーピング梱包（TRタイプ）をご用意しております。

■ マイナス極の電池接点は導電性のあるプレートを設置、またははんだで作製するか、マイナス端子『BK-2032M』（SMTM2032、BK-888に対応）をご利用下さい。

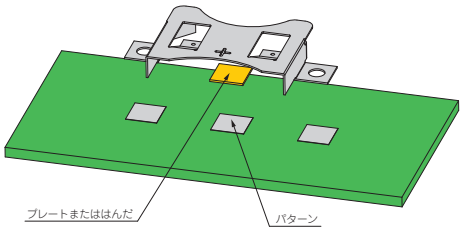

型番・標準価格

型　番	適用電池	端子構造	自重（g）	入　数	標準価格(税別)
BK-879	SR621/ML621	表面実装×2	0.2	10/袋	970
BK-5091	LR44	基板取付ピン×2	0.5	10/袋	720
NEW BS-M-1225	CR1220/CR1225	表面実装×2	0.4	10/袋	500
NEW BS-S-1225	CR1220/CR1225	基板取付ピン×2	0.4	10/袋	470
SMTM1632	CR1632	表面実装×2	0.7	10/袋	▲ 1,720
NEW BS-S-1632	CR1620/CR1632	基板取付ピン×2	0.7	10/袋	470
BK-5067	CR2016	表面実装×2	0.8	10/袋	970
SMTM2032	CR2032/CR2025	表面実装×2	0.9	10/袋	▲ 1,900
BK-888	CR2032/CR2025	基板取付ピン×2	0.9	10/袋	710
NEW BK-2430	CR2430	基板取付ピン×2	1.2	10/袋	840
NEW BK-2430SM	CR2430	表面実装×2	1.6	10/袋	840
NEW BK-2450	CR2450	基板取付ピン×2	1.3	10/袋	880
NEW BK-2450SM	CR2450	表面実装×2	1.4	10/袋	880
NEW BS-M-1225-TR	CR1220/CR1225	表面実装×2	—	1,000/キャリアテーピング	44,300
SMTM1632-TR	CR1632	表面実装×2	—	700/キャリアテーピング	▲111,870
SMTM2032-TR	CR2032/CR2025	表面実装×2	—	600/キャリアテーピング	▲105,930

▲は値上げした製品です。※標準価格は目安の販売価格となります。

外観寸法図

■ 各型番の詳細はホームページよりCAD図・PDF図をダウンロードしてご確認下さい。

BK-879

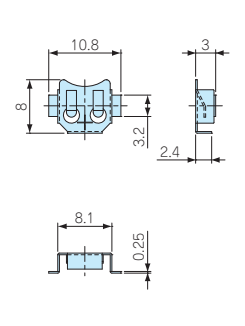

BK-5091

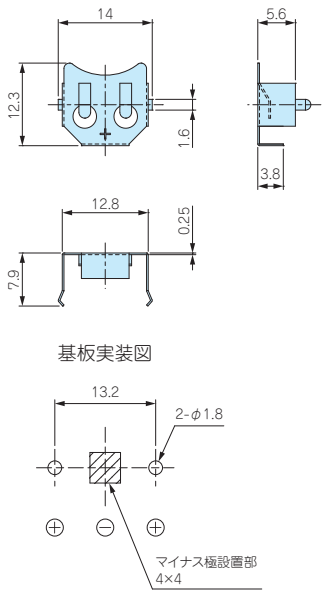

BS-M-1225

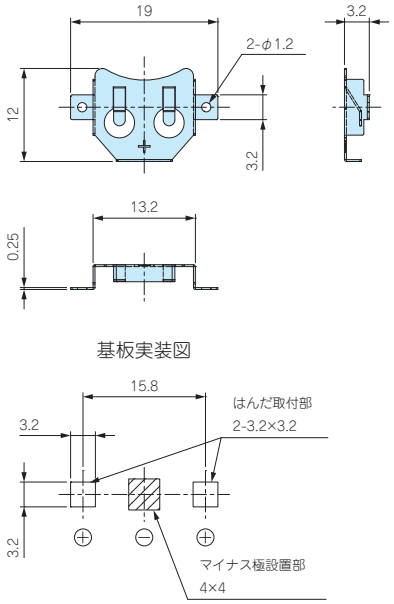

BS-S-1225

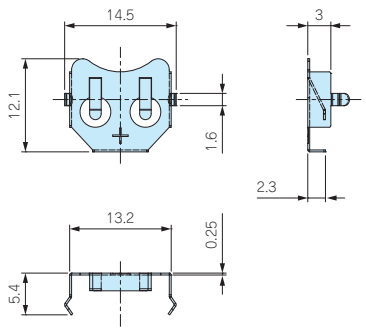

基板実装図

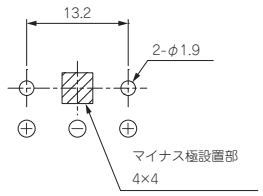

SMTM1632

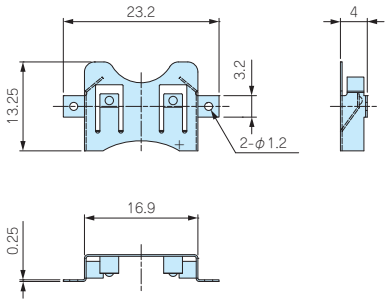

基板実装図

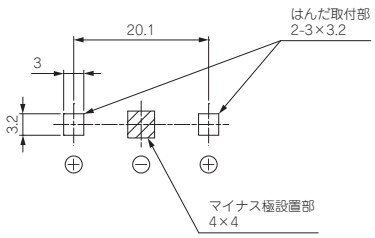

BS-S-1632

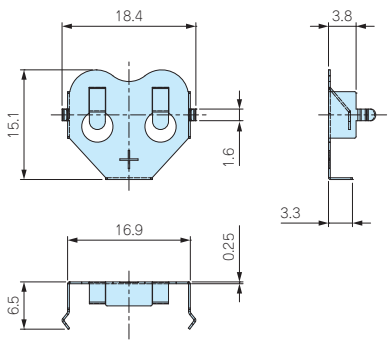

基板実装図

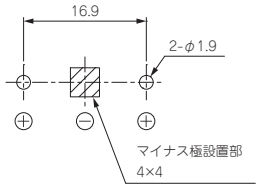

BK-5067

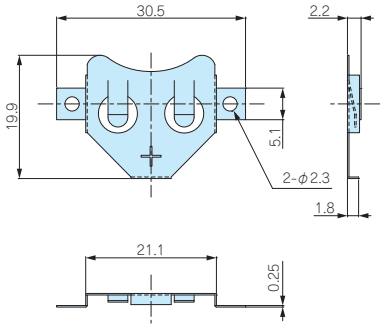

基板実装図

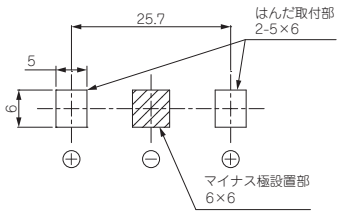

SMTM2032

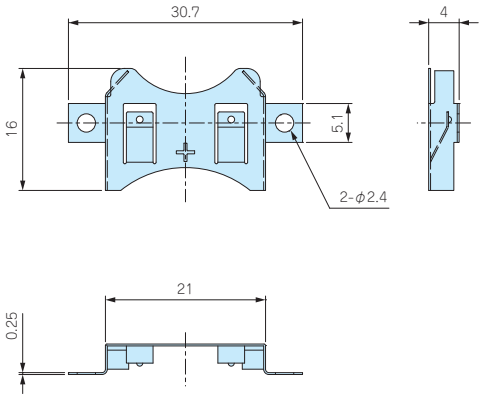

基板実装図

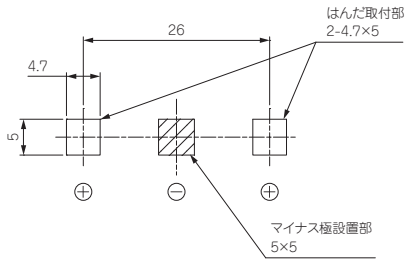

BK-888

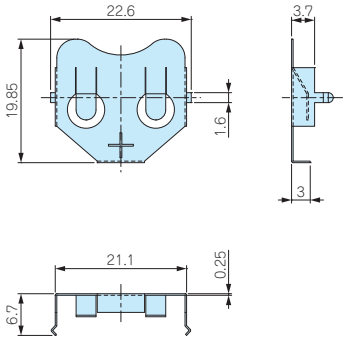

基板実装図

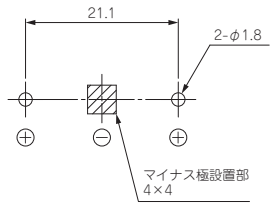

型番目次/Photo INDEX
プラスチックケース
キャリングケース
防水・防塵樹脂ボックス
防水・防塵アルミ/ステンレスボックス
端子ボックス/防水コネクタ/ケーブルグランド
アルミサッシケース
アルミフレーム/ヒートシンクケース
メタルケース
Raspberry Piケース
フリーサイズケース/フリーサイズパネル
ラックケース/サブラック
棚板/ラックパネル
電池ホルダー/電池ボックス
アクセサリー/機構部品
カスタム製品
技術資料/各種ご案内

BK-2430

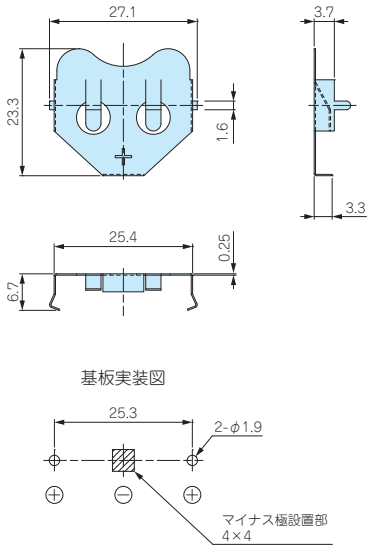

BK-2430SM

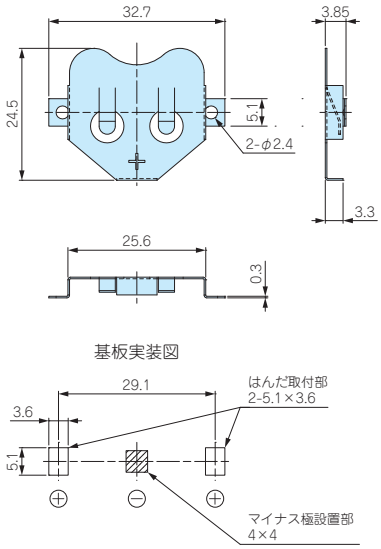

BK-2450

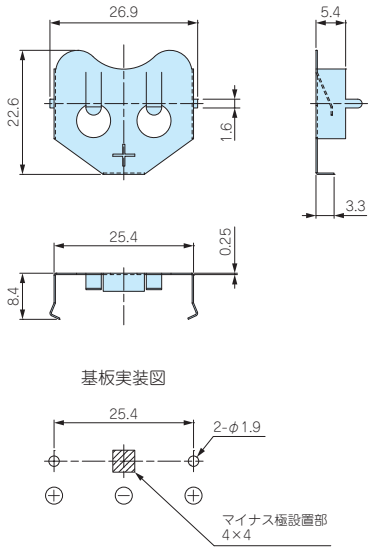

BK-2450SM

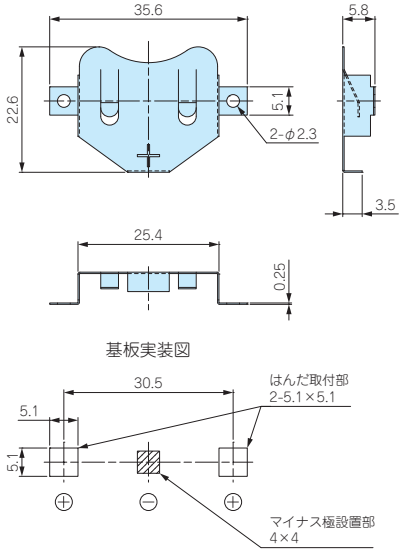

BK-2032M　CR2032用マイナス端子

■ 詳細はホームページよりCAD図・PDF図をダウンロードしてご確認下さい。

■ 材質 / 表面処理：りん青銅 / ニッケルメッキ

■ CR2032用のマイナス端子です。

■ SMTM2032、BK-888のマイナス接点としてもご利用いただけます。

■ 断面は無処理です。

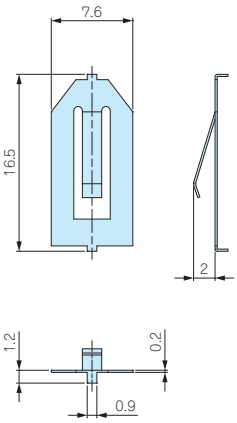

端子取付穴ピッチ

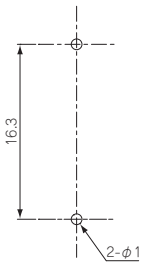

SMTM+BK-2032M推奨基板実装寸法

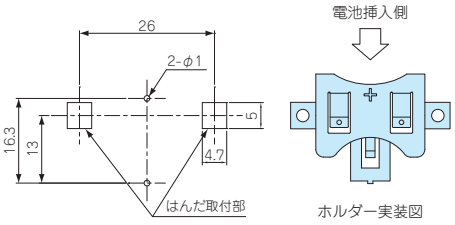

BK-888+BK-2032M推奨基板実装寸法

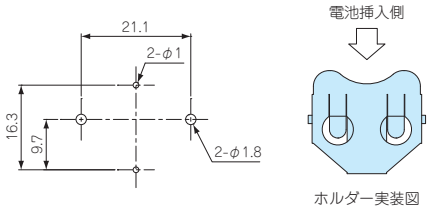

■ 実装する基板の板厚は1mm以下を推奨致します。

型番・標準価格

型　番	適用電池	端子構造	自重（g）	入　数	標準価格（税別）/ 袋
BK-2032M	CR2032	基板取付ピン×2	0.2	10 / 袋	320

キャリアテープ寸法図

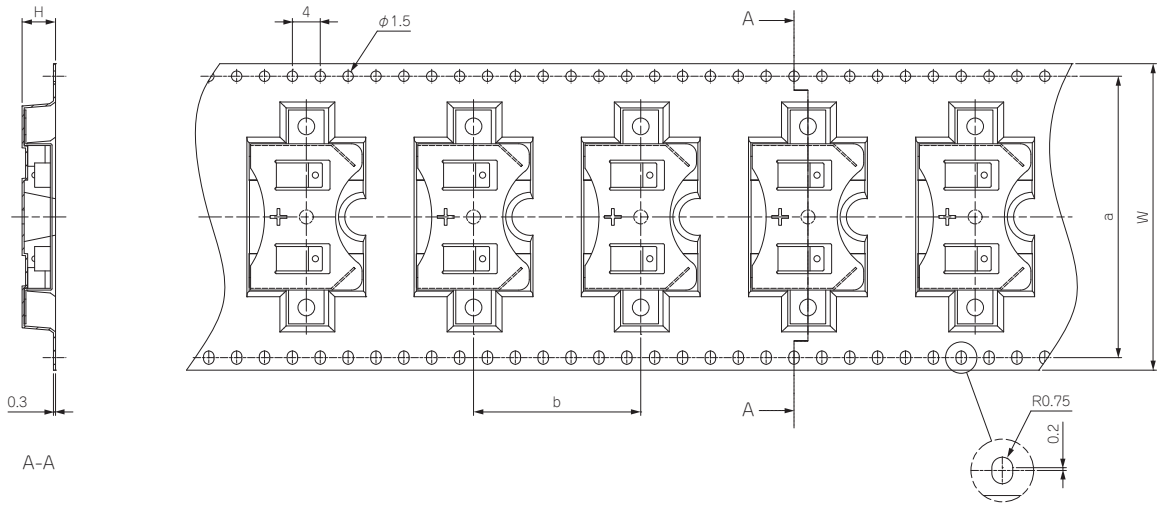

※ホルダー収納部の形状はホルダーサイズによって異なります。

型　番	W	H	a	b
BS-M-1225-TR	32	3.8	28.4	16
SMTM1632-TR	44	4.5	40.4	20
SMTM2032-TR	44	4.8	40.4	24

リール寸法図

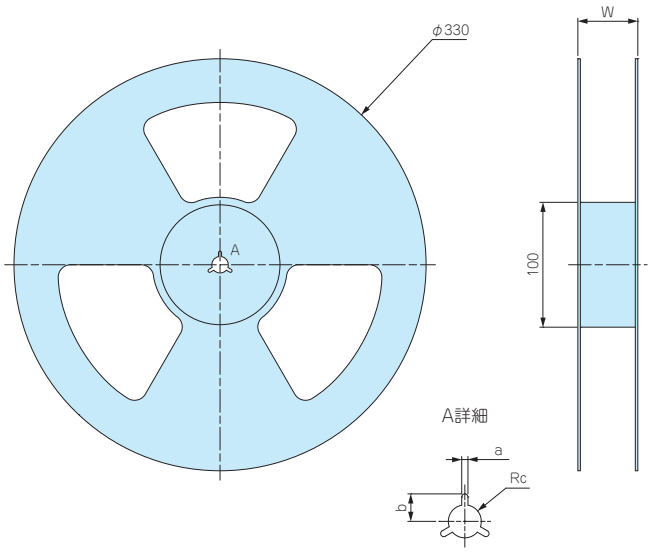

型　番	個数 / リール	W	a	b	c
BS-M-1225-TR	1,000	36	2.2	10.4	6.8
SMTM1632-TR	700	50.5	2.1	10.4	6.6
SMTM2032-TR	600	48.5	2.4	11	6.6

プラスチックケース　追加工・印刷のカスタマイズ

お客様仕様のケース追加工を1個から短納期にて承ります。

図面送付 ▶ 内容確認 ▶ お見積 ▶ 受注

★受注日は、実働日に含まれません。

■ 詳細の加工内容・加工方法・CADデータのご利用についてはP15−1〜61をご覧下さい。

■ 納期は基準日です。内容、数量、標準品の在庫状況によって変わることがあります。

■ カスタム製品のご質問やご相談・見積依頼は営業部までお問合わせ下さい。

穴加工のみ

通常納期 実働5日発送

営業部　TEL：048-222-7640
FAX：048-222-7652
E-MAIL：custom@takachi-el.co.jp

インクジェット印刷

通常納期 実働8日発送

指定色塗装

通常納期 実働11日発送

インクジェット印刷+塗装

通常納期 実働14日発送

樹脂部品の加工時の注意

■ 加工・組立ての際は切削油・ネジロック剤は使用しないで下さい。また、表面をふき取る場合は中性洗剤を薄めたものを使用して下さい。
切削油・ネジロック・有機溶剤、酸性・アルカリ性洗剤を使用すると樹脂に亀裂が発生する場合があります。

■ フラックスやフラックス洗浄液が樹脂に付着するとクラックが発生する場合があります、樹脂に直接付着しないようにご注意下さい。

樹脂の接着剤

ABS樹脂	EP−330（セメダイン）	接着用溶剤
	3000DH（セメダイン）	メチルエチルケトン
ポリカーボネート	EP−330（セメダイン）、1500（セメダイン）	接着用溶剤
	3000DH（セメダイン）	塩化メチレン
シリコンゴム	KE45T（信越化学工業（株））	硬化後はゴム弾性体になります。

■ 溶剤は塗料店でお買求め下さい。

追加工をタカチにご依頼頂ければ、お客様の加工ミスのリスクは無くなります。是非ご利用下さい。

型番目次/Photo INDEX
プラスチックケース
キャリングケース
防水・防塵樹脂ボックス
防水・防塵アルミ/ステンレスボックス
端子ボックス/防水コネクタ/ケーブルグランド
アルミサッシケース
アルミフレーム/ヒートシンクケース
メタルケース
Raspberry Piケース
フリーサイズケース/フリーサイズパネル
ラックケース/サブラック
棚板/ラックパネル
電池ホルダー/電池ボックス
アクセサリー/機構部品
カスタム製品
技術資料/各種ご案内