THB389 SERIES ワンタッチ接続式防水コネクタ

CE IP68

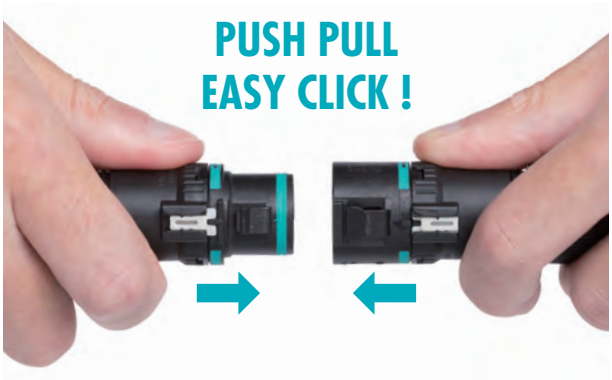

■ 指で押すだけで簡単に接続・切り離しが可能で作業時間が短縮で出来ます。
■ 端子数は4P、5Pから選択可能です。

テクニカルデータ
保護等級：IP68　0.5bar/1h - 水深5mに1時間の防水試験クリア 使用温度範囲：−40℃〜+100℃ EN61984に準拠 ※規格の概要はP5−117ページをご参照下さい。

定格・仕様

定格電圧	AC500V
定格電流	17.5A
適合電線	より線0.25mm²〜1.5mm²
インパルス耐電圧	2.5kV

構成内容

■ PA66GF =「ポリアミド66グラスファイバー入り」の略称

No.	名　称	個　数	材　質	色 / 表面処理
1	プラグ	1	PA66GF（UL94V-0）・TPE	ブラック・グリーン
2	ソケット	1	PA66GF（UL94V-0）・TPE	ブラック・グリーン
3	ケーブルグランド	2	PA66（UL94V-2）	ブラック
4	ゴムブッシュ	2	TPE	グリーン

オプション部品（別売）

ゴムブッシュ
P5−87

固定ホルダー
6000589CC
P5−56

プラグ・ソケットカバー
P5−55

締付工具
6000337BC
P5−88

端子配列

プラグ側（オス）

THB389-4P

THB389-5P

ソケット側（メス）

電線接続図

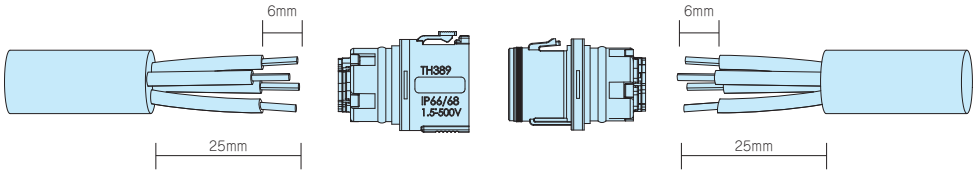

■ 結線方法はネジ式で、ハンダ付けや専用工具は必要ありません。
■ マイナスドライバー先端幅は3mmが推奨です。
■ 端子ネジは固く緩みにくい場合があります。柄の付いたドライバーを使用して下さい。

外観寸法図

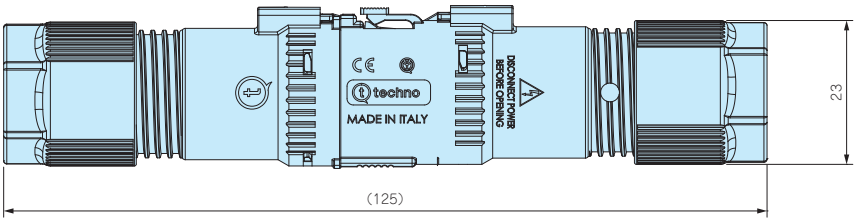

■ 上記図面は代表共通図です。
各型番の詳細はホームページよりCAD図・PDF図をダウンロードしてご確認下さい。

使用ゴムブッシュ

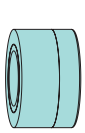

ケーブル外径
φ7mm〜φ9mm

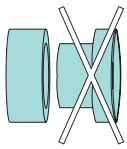

ケーブル外径
φ9mm〜φ13.5mm

■ ゴムブッシュを分割する事で適合ケーブル径を変える事が出来ます。

型番・標準価格

型　番	適合ケーブル外径	端子台極数	標準価格(税別)
THB389-4P	φ7.0〜φ13.5	4P	▲2,470
THB389-5P	φ7.0〜φ13.5	5P	▲2,760

▲は値上げした製品です。

THB389E SERIES ワンタッチ接続式パネルマウント防水コネクタ

■ 指で押すだけで簡単に接続・切り離しが可能なパネルマウント型コネクタです。
■ パネルや筐体に取付けて挿抜する事が出来ます。
■ 端子数は4P、5Pから選択可能です。

テクニカルデータ
保護等級：IP68　0.5bar/1h - 水深5mに1時間の防水試験クリア 使用温度範囲：−40℃〜+100℃ EN61984に準拠 ※規格の概要はP5−117ページをご参照下さい。

■ 写真はSPタイプ（ソケット / プラグ）です。

定格・仕様

定格電圧	AC500V
定格電流	17.5A
適合電線	より線0.25mm^2〜1.5mm^2
インパルス耐電圧	2.5kV

構成内容

■ PA66GF =「ポリアミド66グラスファイバー入り」の略称

No.	名　称	個　数	材　質	色 / 表面処理
1	プラグ	1	PA66GF（UL94V-0）・TPE	ブラック・グリーン
2	ソケット	1	PA66GF（UL94V-0）・TPE	ブラック・グリーン
3	ケーブルグランド	2	PA66（UL94V-2）	ブラック
4	ゴムブッシュ	2	TPE	グリーン

型番目次/Photo INDEX
プラスチックケース
キャリングケース
防水・防塵樹脂ボックス
防水・防塵アルミ/ステンレスボックス
端子ボックス/防水コネクタ/ケーブルグランド
アルミサッシケース
アルミフレーム/ヒートシンクケース
メタルケース
Raspberry Piケース/Okdo ROCKケース
フリーサイズケース/フリーサイズパネル
ラックケース
棚板/ラックパネル
電池ホルダー/電池ボックス/コイン電池
アクセサリー/機構部品
カスタム製品
技術資料/各種ご案内

オプション部品（別売）

ゴムブッシュ
P5−87

プラグ・ソケットカバー
P5−55

締付工具
6000337BC
P5−88

取付工具
6000532KC
P5−56

端子配列

ケーブル側

パネルマウント側

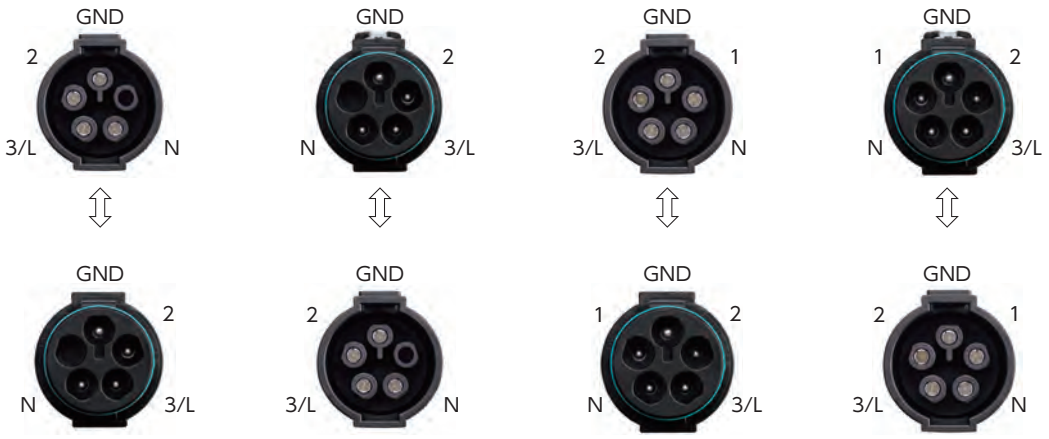

電線接続図

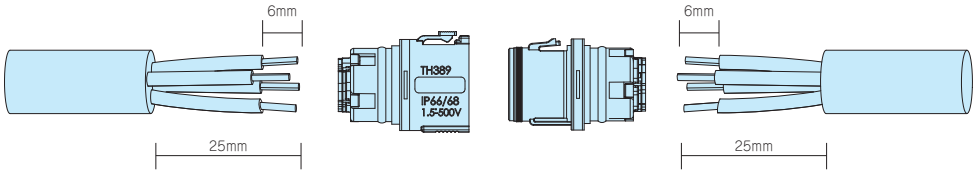

■ 結線方法はネジ式で、ハンダ付けや専用工具は必要ありません。
■ マイナスドライバー先端幅は3mmが推奨です。
■ 端子ネジは固く緩みにくい場合があります。柄の付いたドライバーを使用して下さい。

外観寸法図

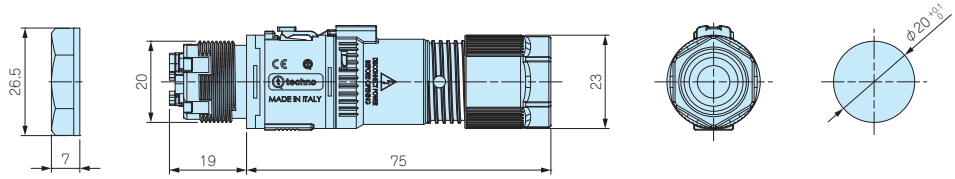

使用ゴムブッシュ

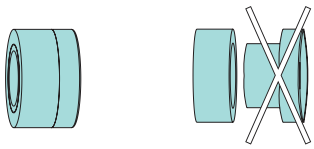

ケーブル外径
ϕ7mm〜ϕ9mm

ケーブル外径
ϕ9mm〜ϕ13.5mm

■ 上記図面は代表共通図です。
各型番の詳細はホームページよりCAD図・PDF図をダウンロードしてご確認下さい。

■ ゴムブッシュを分割する事で適合ケーブル径を変える事が出来ます。

型番・標準価格

型　番	適合ケーブル外径	適合ケーブル外径	端子台極数	適合板厚	標準価格(税別)
THB389E-4P-SP	ソケット / プラグ	ϕ7.0〜ϕ13.5	4P	1〜3	▲2,470
THB389E-4P-PS	プラグ / ソケット	ϕ7.0〜ϕ13.5	4P	1〜3	▲2,470
THB389E-5P-SP	ソケット / プラグ	ϕ7.0〜ϕ13.5	5P	1〜3	▲2,760
THB389E-5P-PS	プラグ / ソケット	ϕ7.0〜ϕ13.5	5P	1〜3	▲2,760

▲は値上げした製品です。

型番目次/Photo INDEX
プラスチックケース
キャリングケース
防水・防塵樹脂ボックス
防水・防塵アルミ/ステンレスボックス
端子ボックス/防水コネクタ/ケーブルグランド
アルミサッシケース
アルミフレーム/ヒートシンクケース
メタルケース
Raspberry Piケース/Okdo ROCKケース
フリーサイズケース/フリーサイズパネル
ラックケース
棚板/ラックパネル
電池ホルダー/電池ボックス/コイン電池
アクセサリー/機構部品
カスタム製品
技術資料/各種ご案内

THS389・THS389E・THB389・THB389E用 プラグカバー

使用例

使用例

■ 未接続時にプラグへのほこりや異物の侵入を防ぎます。キャップ部はPA66製、リング部はシリコンゴムです。

■ プラグカバーに防水性はありません。

型番・標準価格

型　番	適合機種	標準価格(税別)
6DB055400	THS389・THS389E・THB389・THB389E プラグ側	▲300

▲は値上げした製品です。

THS389・THS389E・THB389・THB389E用 ソケットカバー

使用例

使用例

■ 未接続時にソケットへのほこりや異物の侵入を防ぎます。キャップ部はPA66製、リング部はシリコンゴムです。

■ ソケットカバーに防水性はありません。

型番・標準価格

型　番	適合機種	標準価格(税別)
6DB055300	THS389・THS389E・THB389・THB389E ソケット側	▲300

▲は値上げした製品です。

型番目次/Photo INDEX
プラスチックケース
キャリングケース
防水・防塵樹脂ボックス
防水・防塵アルミ/ステンレスボックス
端子ボックス/防水コネクタ/ケーブルグランド
アルミサッシケース
アルミフレーム/ヒートシンクケース
メタルケース
Raspberry Piケース/Okdo ROCKケース
フリーサイズケース/フリーサイズパネル
ラックケース
棚板/ラックパネル
電池ホルダー/電池ボックス/コイン電池
アクセサリー/機構部品
カスタム製品
技術資料/各種ご案内

THS389・THB389用 固定ホルダー

使用例

■ 中継コネクタを固定したい場合にご使用下さい。

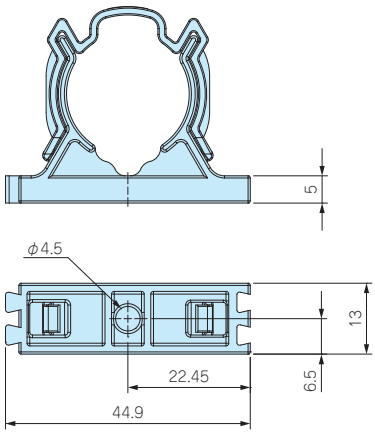

型番・標準価格

型　番	材質 / 色	適合機種	標準価格(税別)
6000589CC	PA66 / ブラック	THS389・THB389	▲340

▲は値上げした製品です。

THS389E・THB389E パネルマウント側 取付工具

プラグ側締付

ソケット側締付

■ THS389E・THB389Eシリーズのパネルマウント側を締め付ける際の取付工具です。

型番・標準価格

型　番	材質 / 色	適合機種	標準価格(税別)
6000532KC	PA66 / ブラック	THS389E・THB389Eパネルマウント側	220

THS389・389E・THB389・389E・387L・387LE・390・400・390T・402T・405・406・399Y・THA209用ゴムブッシュ

■ THBシリーズ・THA209シリーズ専用のゴムブッシュになります。
（THB381・THB381E・THB387・THB387E・THB391・THB391E・THB392には使用出来ません。）

■ 径の細いケーブルを使用したい時や、複数の線を取り出したい時にご使用下さい。

■ 6000087LFは、φ7.0mm以下の線を使用する時、ゴムブッシュのはみ出しを防ぎ防水性を安定させることが出来ます。必要に応じてご利用下さい。

■ THB400-○-15・THB400-○-17・THB400-○-20シリーズには使用出来ません。

型番・標準価格

型　番	外　観	適合ケーブル外径	材　質	入　数	標準価格(税別) / 袋
600013700		穴を塞ぐブラインドブッシュです。	TPE	10 / 袋	▲ 930
600012700		11㎜×5.5㎜	TPE	10 / 袋	▲ 930
600037000		φ4.0～φ6.5㎜	TPE・POM	各10 / 袋	▲1,920
604001100		φ5.5～φ9.5㎜ 固定キャップはφ7.0以下の時に使用して下さい。	TPE・POM	各10 / 袋	▲1,920
600013600	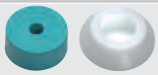	φ2.0～φ4.0㎜	TPE・POM	各10 / 袋	▲1,920
600012500		φ2.0～φ4.0㎜	TPE・POM	各10 / 袋	▲1,920
600030600		φ4.5～φ6.0㎜	TPE	10 / 袋	▲ 930
600012600		φ2.0～φ4.0㎜	TPE	10 / 袋	▲ 930
600018200		φ2.0～φ3.5㎜	TPE	10 / 袋	▲ 930
600022400		φ2.5～φ3.5㎜	TPE	10 / 袋	▲ 930
6000087LF		φ7.0㎜以下の電線を使用する時の 固定キャップです。	POM	10 / 袋	▲ 990

■ 600030600・600022400には固定キャップは使用出来ません。

▲は値上げした製品です。

THB387•387L•391•390•400•390T•402T•405•399Y用 固定ホルダー

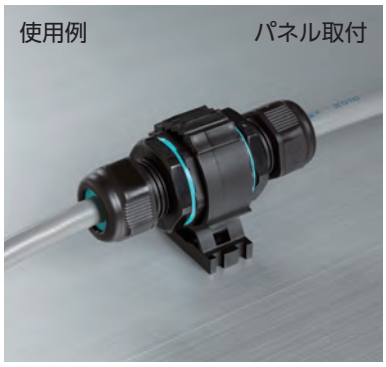

■ パネルやポールなどに取付けることが出来るオプション部品です。
■ 中継コネクタを固定したい場合にご使用下さい。

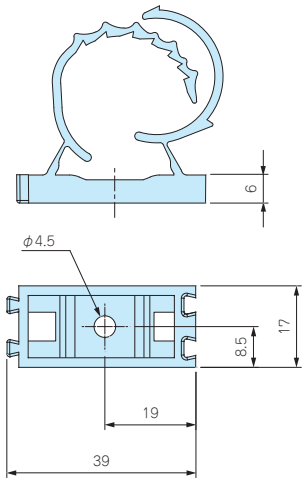

型番・標準価格

型　番	材質 / 色	適合機種	標準価格(税別)
6000302CC	PA66 / ブラック	THB387・387L・391・390・400 390T・402T・405・399Y全機種	▲350

▲は値上げした製品です。

THS389•389E•THB389•389E•387L•387LE•387•387E•391•392•391E•390•400•405•406•402T•399Y用 締付工具

使用例

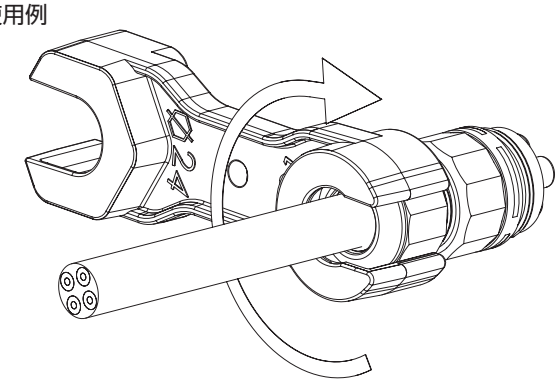

■ ケーブルグランド部のキャップの締付が確実に行える専用工具です。
■ ケーブルが動かなくなるまで締付けて下さい。
■ THB400-○-15、THB400-○-17、THB400-○-20シリーズには使用出来ません。

型番・標準価格

型　番	材質/色	適合機種	標準価格(税別)
6000337BC	PA66GF / ブラック	THS389・389E・THB389・389E・387L・387LE・387・387E・ 391・391E・392・390・400・405・406・390T・402T・399Y	220

型番目次/Photo INDEX
プラスチックケース
キャリングケース
防水・防塵樹脂ボックス
防水・防塵アルミ/ステンレスボックス
端子ボックス/防水コネクタ/ケーブルグランド
アルミサッシケース
アルミフレーム/ヒートシンクケース
メタルケース
Raspberry Piケース/Okdo ROCKケース
フリーサイズケース/フリーサイズパネル
ラックケース
棚板/ラックパネル
電池ホルダー/電池ボックス/コイン電池
アクセサリー/機構部品
カスタム製品
技術資料/各種ご案内

THB389シリーズ 取扱説明書

安全上の注意

- 設置を開始する前に、電源を切断してください。
- ほこりや湿気が製品の適切な機能を損なうのを防ぐために、コネクタが接続されていないときは保護キャップを使用することをお勧めします。
- 保護等級の範囲内でご使用ください。

警 告	
	コネクタには通電部品が装備されています。 コネクタは、電気および安全規制に準拠して製造されています。 システムの安全性に関する要件を尊重し、通電された部品から身を守るためのすべての安全対策を確実に実施してください。
注 意	
	組み立てと設置前に、取扱説明書をよくお読みください。 製品の適切な機能は、これらの取扱い手順を読み、注意深く実行した場合にのみ保証されます。

作業手順

①使用するケーブル外径に合わせてゴムブッシュを調整する。

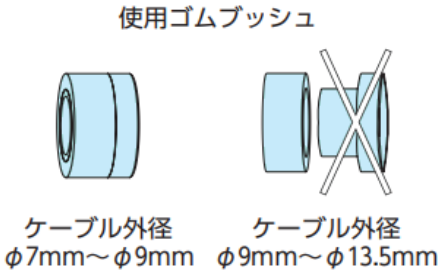

②図のように配線をして端子ネジをマイナスドライバーにて締め付ける。

※ドライバー先端幅は3㎜が推奨です。
※端子ネジ部 締付トルク値：最大0.2N・m

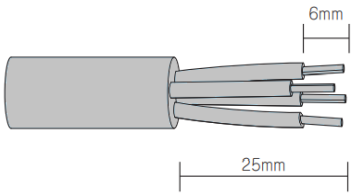

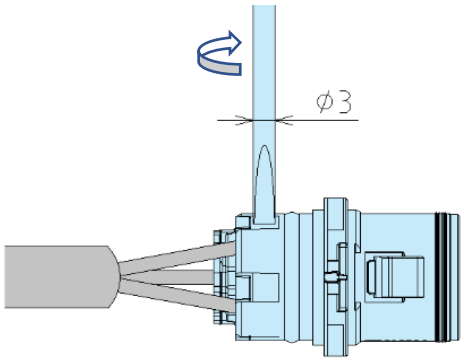

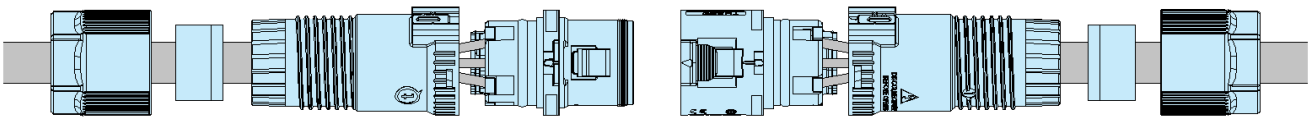

③ケーブルグランドの取付

ソケットもしくはプラグにケーブルグランドを差し込み、時計回りに回転する。

③-1 ケーブルグランド本体を差し込む

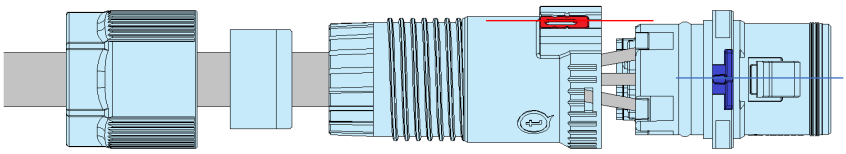

③-2 時計回りに回転する

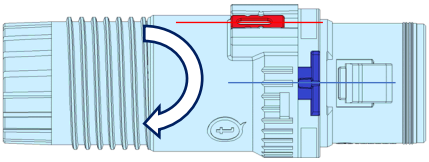

③-3 取付完了

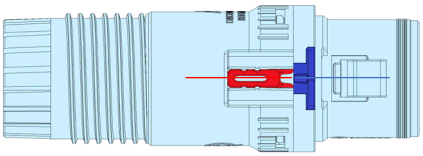

④安全ロックスライダーを矢印の方向へ移動させてケーブルグランドをロックする。

この操作によりケーブルグランドが安全にロックされ、誤って取り外したりネジを緩めたりするリスクを回避できます。
ケーブルグランドのロックを解除するには、安全ロックスライダーをロック解除位置までゆっくりと押し出します。

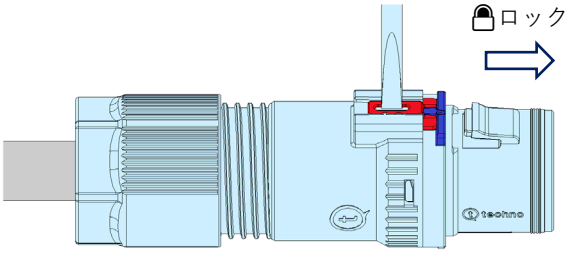

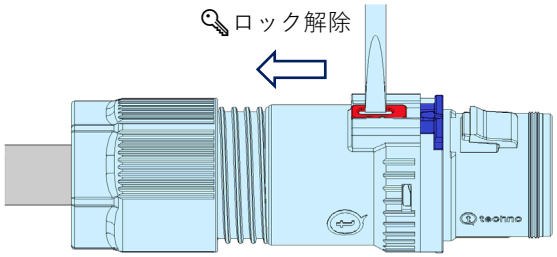

⑤ケーブルの締め付け

ゴムブッシュをケーブルグランドに入れ、ケーブルを締め付ける。
（2ピースのゴムブッシュの場合は、挿入する向きに注意をしてください。）
締付工具「6000337BC」または、汎用工具を使用しケーブルが動かなくなるまで締め付ける。

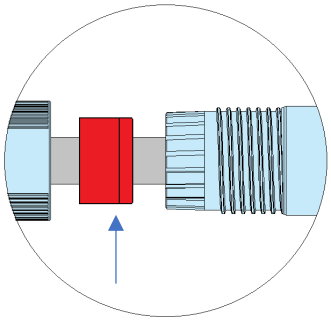

※ゴムブッシュの向きに注意

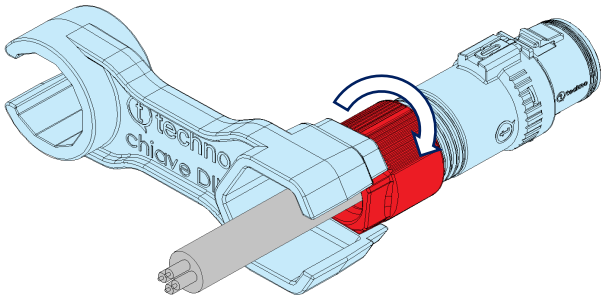

※締付トルク値：最大2.5N・m

⑥ケーブルを締め付けた後に、ゴムブッシュが正しい位置にあることを確認してください。

また、ケーブルの外径に合わせて適合するゴムブッシュを選定してください。オプション部品（別売）がございます。

⑦プラグとソケットを接続する。

⑦-1 プラグとソケットを奥までしっかりと差し込む。

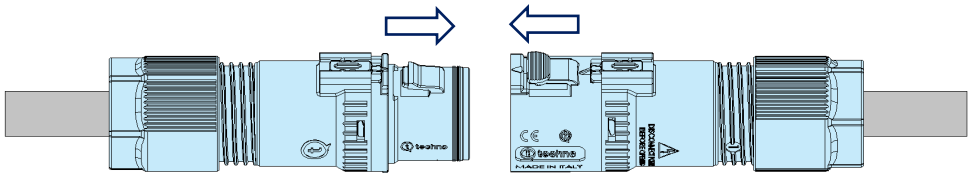

⑦-2 中央のリリースボタンを操作せず左右のコネクタを反対方向にゆっくりと引いて外れないこと。

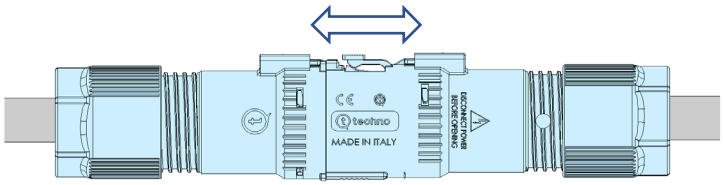

⑧プラグとソケットの分離方法

中央のリリースボタンを押しながら、左右のコネクタを矢印の方向に引きます。

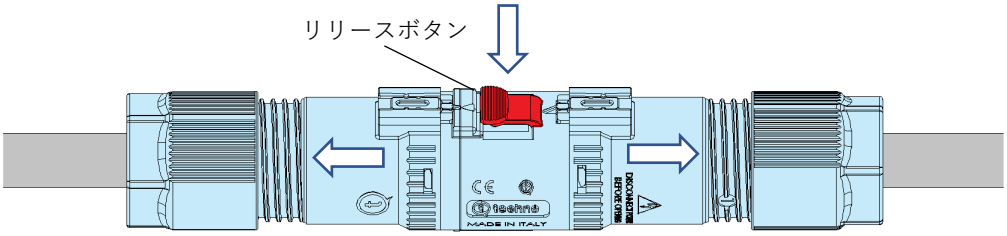

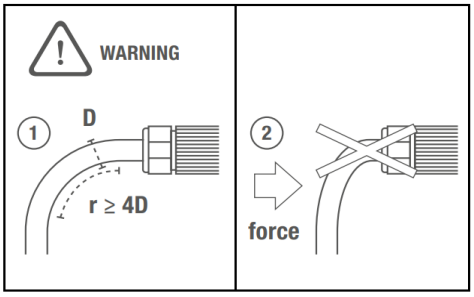

※配線時、ケーブルの曲げ半径はケーブル直径の４倍以上にしてください。
※コネクタに衝撃が加わらないように使用してください。

㈱タカチ電機工業
TEL 048-222-5430
www.takachi-el.co.jp

2022.12

THB389Eシリーズ 取扱説明書

安全上の注意

- 設置を開始する前に、電源を切断してください。
- ほこりや湿気が製品の適切な機能を損なうのを防ぐために、コネクタが接続されていないときは保護キャップを使用することをお勧めします。
- 保護等級の範囲内でご使用ください。

警 告	
	コネクタには通電部品が装備されています。 コネクタは、電気および安全規制に準拠して製造されています。 システムの安全性に関する要件を尊重し、通電された部品から身を守るためのすべての安全対策を確実に実施してください。
注 意	
	組み立てと設置前に、取扱説明書をよくお読みください。 製品の適切な機能は、これらの取扱い手順を読み、注意深く実行した場合にのみ保証されます。

作業手順

①使用するケーブル外径に合わせてゴムブッシュを調整する。

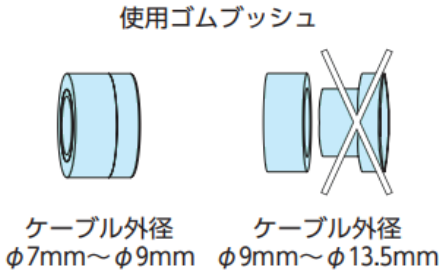

②図のように配線をして端子ネジをマイナスドライバーにて締め付ける。

※ドライバー先端幅は3㎜が推奨です。
※端子ネジ部 締付トルク値：最大0.2N・m

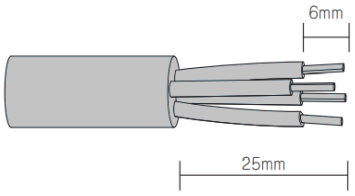

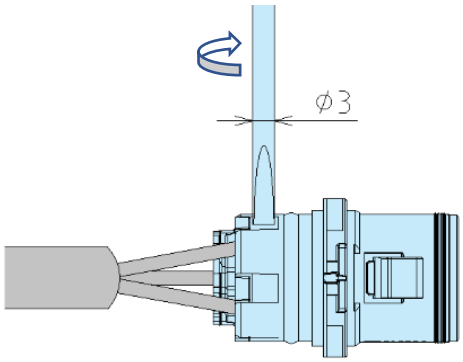

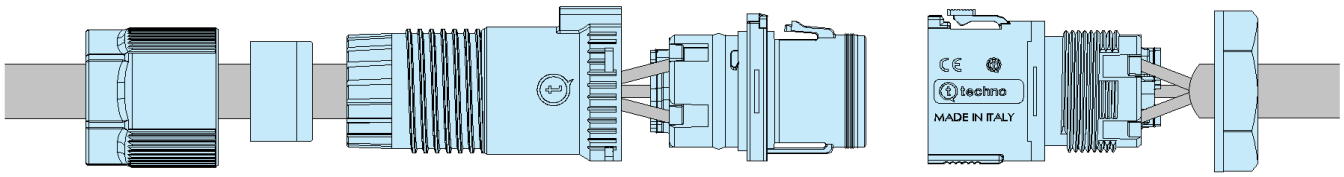

③ケーブルグランドの取付

ソケットもしくはプラグにケーブルグランドを差し込み、時計回りに回転する。

③-1 ケーブルグランド本体を差し込む

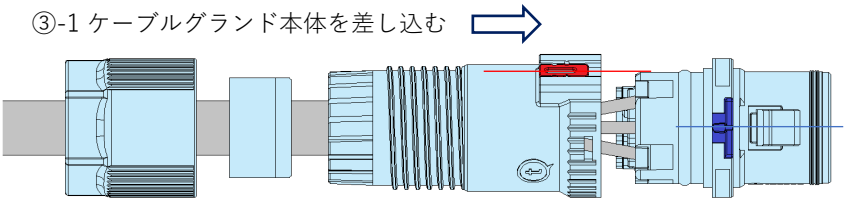

③-2 時計回りに回転する

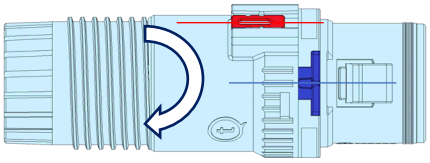

③-3 取付完了

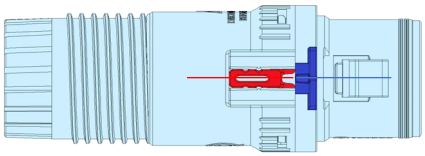

④安全ロックスライダーを矢印の方向へ移動させてケーブルグランドをロックする。

この操作によりケーブルグランドが安全にロックされ、誤って取り外したりネジを緩めたりするリスクを回避できます。

ケーブルグランドのロックを解除するには、安全ロックスライダーをロック解除位置までゆっくりと押し出します。

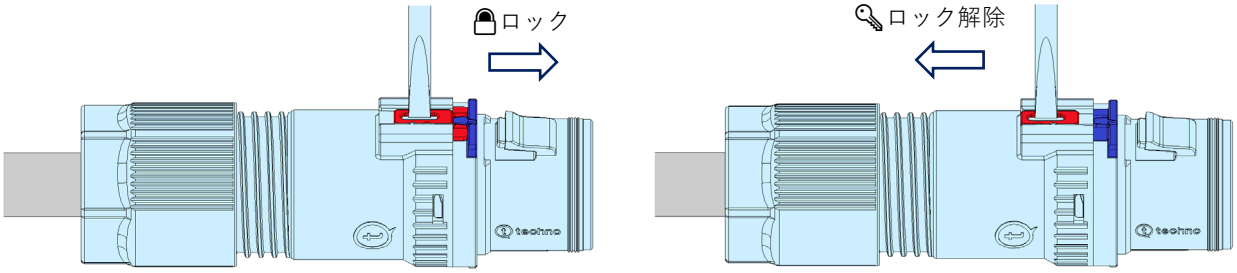

⑤ケーブルの締め付け

ゴムブッシュをケーブルグランドに入れ、ケーブルを締め付ける。
（2ピースのゴムブッシュの場合は、挿入する向きに注意をしてください。）
締付工具「6000337BC」または、汎用工具を使用しケーブルが動かなくなるまで締め付ける。

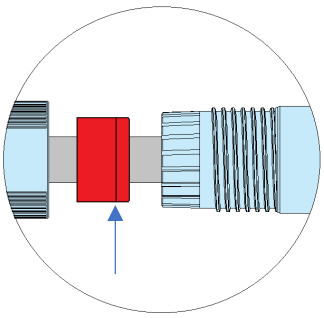

※ゴムブッシュの向きに注意

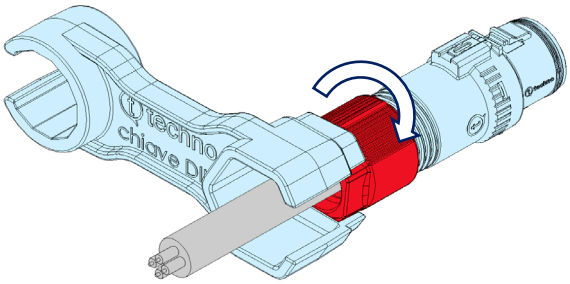

※締付トルク値：最大2.5N・m

⑥ケーブルを締め付けた後に、ゴムブッシュが正しい位置にあることを確認してください。

また、ケーブルの外径に合わせて適合するゴムブッシュを選定してください。オプション部品（別売）がございます。

⑦パネルマウント側の取付

⑦-1 事前にケーブルを結線したコネクタを取付面に挿入する。

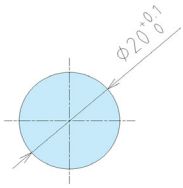

取付穴寸法

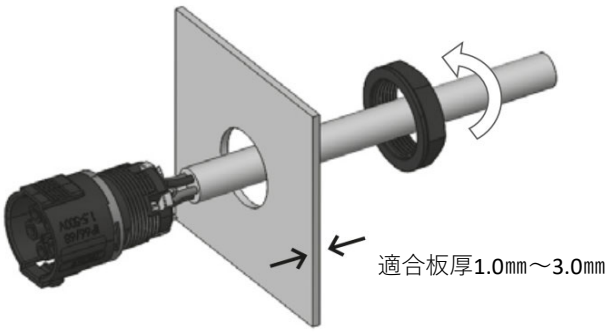

⑦-2 取付工具「6000532KC」を差し込む。

⑦-3 スパナ等で取付工具「6000532KC」を固定しながら
ナットを締め付ける。

締付トルク値：最大1.5N・m

⑧パネルマウント側の取付

⑧-1 プラグとソケットの向きを合わせる。

⑧-2 プラグとソケットをしっかり差し込む。

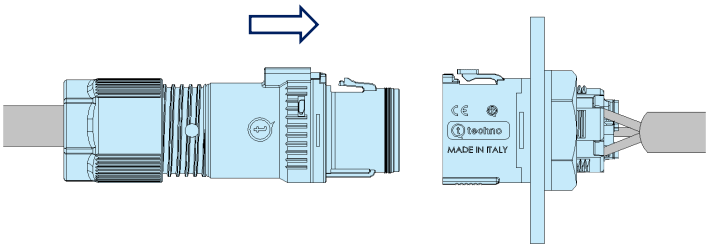

⑧-3 リリースボタンを操作せずケーブル側のコネクタを反対方向にゆっくりと引いて外れないこと。

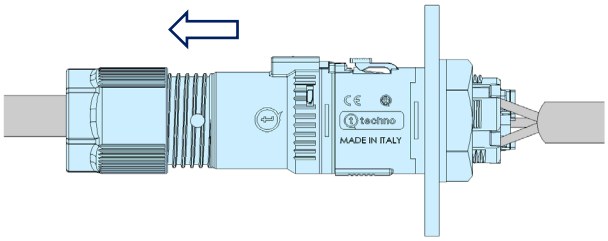

⑨プラグとソケットの分離方法

リリースボタンを押しながら、ケーブル側のコネクタを矢印の方向に引きます。

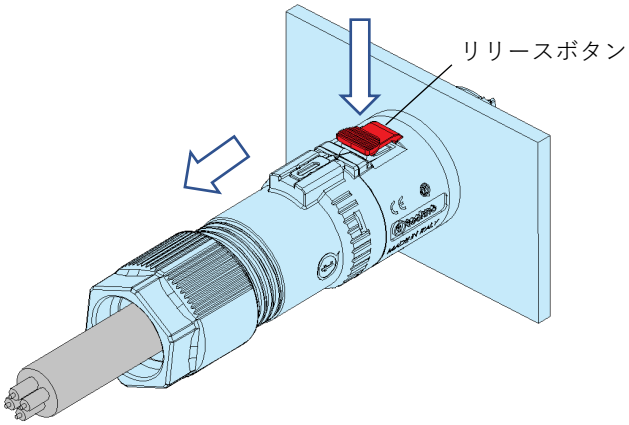

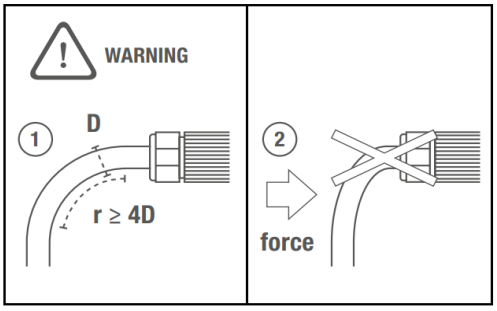

※配線時、ケーブルの曲げ半径はケーブル直径の４倍以上にしてください。

※コネクタに衝撃が加わらないように使用してください。

㈱タカチ電機工業

TEL 048-222-5430

www.takachi-el.co.jp

2022.12

IP68 防水コネクタ製品ラインナップ

LINE-UP

●プラグ＆ソケット

コネクタタイプ	挿抜方式	結線方法	端子極数	対応ケーブル径	定格仕様	掲載ページ
THB381	ワンタッチ プッシュ/プル	ネジ締付	2P 3P	φ5.5～φ7.0 φ7.0～φ8.0 φ5.5～φ7.0 φ7.0～φ8.0	定格電圧 500V AC（3V～60V DC） 定格電流 10A AC/DC 定格電圧 500V AC（3V～60V DC） 定格電流 10A AC/DC	5-41～42
THB387 UL認証品(一部)	ネジ締付	ネジ締付	2P 3P 4P 5P	φ7.0～φ12	定格電圧 500V AC（EN61984） 600V AC（UL2238/C22.2 No.182.3） 定格電流 17.5A（EN61984） 7A（UL2238/C22.2 No.182.3）	5-61～62
THB387L UL認証品	ネジ締付	ネジ締付	3P 4P 5P	φ7.0～φ13.5	定格電圧 500V AC（EN61984） 600V AC（UL2238/C22.2 No.182.3） 定格電流 最大17.5A（EN61984） 定格電流 最大10A・15A（UL2238/C22.2 No.182.3）	5-57～58
THB389	ワンタッチ プッシュ/プル	ネジ締付	4P 5P	φ7.0～φ13.5	定格電圧 500V AC 定格電流 17.5A	5-51～52
THS389 UL認証品	ワンタッチ プッシュ/プル	スプリング式	4P 5P	φ7.0～φ13.5	定格電圧 500V AC（EN61984） 600V AC（UL2238/C22.2 No.182.3） 定格電流 17.5A（EN61984） 10A（UL2238/C22.2 No.182.3）	5-47～48
THB405	リング締付 プッシュ/プル	ネジ締付	6P 8P	φ7.0～φ13.5	定格電圧 最大400V AC 定格電流 最大17.5A 定格電圧 最大400V AC（DC60V） 定格電流 最大10A AC/DC	5-73～74

パネルマウントタイプ	挿抜方式	結線方法	端子極数	対応ケーブル径	定格仕様	掲載ページ
THB381E	ワンタッチ プッシュ/プル	ネジ締付	2P 3P	φ5.5～φ7.0 φ7.0～φ8.0 φ5.5～φ7.0 φ7.0～φ8.0	定格電圧 500V AC（3V～60V DC） 定格電流 10A AC/DC 定格電圧 500V AC（3V～60V DC） 定格電流 10A AC/DC	5-43～44
THB387E UL認証品（一部）	ネジ締付	ネジ締付	3P 4P 5P	φ7.0～φ12	定格電圧 500V AC（EN61984） 600V AC（UL2238/C22.2 No.182.3） 定格電流 17.5A（EN61984） 7A（UL2238/C22.2 No.182.3）	5-63～64
THB387LE UL認証品	ネジ締付	ネジ締付	4P 5P	φ7.0～φ13.5	定格電圧 500V AC（EN61984） 600V AC（UL2238/C22.2 No.182.3） 定格電流 最大17.5A（EN61984） 定格電流 最大10A・15A（UL2238/C22.2 No.182.3）	5-59～60
THB389E	ワンタッチ プッシュ/プル	ネジ締付	4P 5P	φ7.0～φ13.5	定格電圧 500V AC 定格電流 17.5A	5-53～54
THS389E UL認証品	ワンタッチ プッシュ/プル	スプリング式	4P 5P	φ7.0～φ13.5	定格電圧 500V AC（EN61984） 600V AC（UL2238/C22.2 No.182.3） 定格電流 17.5A（EN61984） 10A（UL2238/C22.2 No.182.3）	5-49～50
THB406 UL認証品（一部）	リング締付 プッシュ/プル	ネジ締付	3P 6P 8P	φ7.0～φ13.5	定格電圧 最大400V AC 定格電流 最大25A（EN61984） 定格電流 最大20A（UL2238/C22.2No.182.3） 定格電圧 最大400V AC 定格電流 最大17.5A 定格電圧 最大400V AC（DC60V） 定格電流 最大10A AC/DC	5-75～76

●中継コネクタ

ストレート型	結線方法	端子極数	対応ケーブル径	定格仕様	掲載ページ
THB391	ネジ締付	2P 3P 4P	φ7.0～φ12	定格電圧 450V AC 定格電流 17.5A	5-65～66
THB390・400	ネジ締付	3P・4P 6P・2WP 3WP・D4P 端子台無し	φ7.0～φ13.5 φ8.0～φ17.0 φ13.5～φ15.5 φ16～φ20	定格電圧 450V AC 定格電流 24A 定格電圧 250V AC 定格電流 32A 定格電圧 750V AC 定格電流 32A	5-79～82

T 型	結線方法	端子極数	対応ケーブル径	定格仕様	掲載ページ
THB390T・402T	ネジ締付	3P 6P 3WP 端子台無し	φ7.0～φ13.5	定格電圧 250V AC 定格電流 24A 定格電圧 250V AC 定格電流 32A	5-83～84

Y 型	結線方法	端子極数	対応ケーブル径	定格仕様	掲載ページ
THB399Y	ネジ締付	3P 6P 3WP 端子台無し	φ7.0～φ13.5	定格電圧 250V AC 定格電流 24A 定格電圧 250V AC 定格電流 32A	5-85～86

4 分岐型	結線方法	端子極数	対応ケーブル径	定格仕様	掲載ページ
THB392	ネジ締付	4P×4	φ7.0～φ12	定格電圧 450V AC 定格電流 17.5A	5-69～70

●中継ボックス

3・4 分岐型	結線方法	端子極数	対応ケーブル径	定格仕様	掲載ページ
THA209A・209B	ネジ締付	3P・5P 8P・3WP 4WP・3LP 端子台無し	φ7.0～φ13.5	定格電圧 450V AC 定格電流 24A・32A・41A	5-21～24

パネルマウントタイプ	結線方法	端子極数	対応ケーブル径	定格仕様	掲載ページ
THB391E	ネジ締付	2P 3P 4P	φ7.0～φ12	定格電圧 450V AC 定格電流 17.5A	5-67～68

型番目次/Photo INDEX
プラスチックケース
キャリングケース
防水・防塵樹脂ボックス
防水・防塵アルミ/ステンレスボックス
端子ボックス/防水コネクタ/ケーブルグランド
アルミサッシケース
アルミフレーム/ヒートシンクケース
メタルケース
Raspberry Piケース/Okdo ROCKケース
フリーサイズケース/フリーサイズパネル
ラックケース
棚板/ラックパネル
電池ホルダー/電池ボックス/コイン電池
アクセサリー/機構部品
カスタム製品
技術資料/各種ご案内

防水コネクタシリーズ　製品使用例

屋外用LED照明の接続

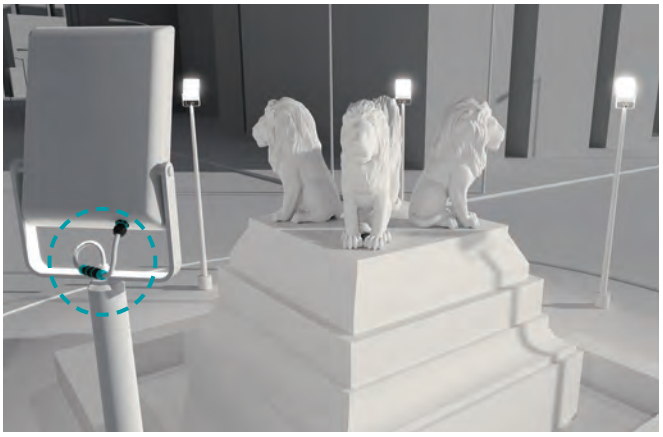

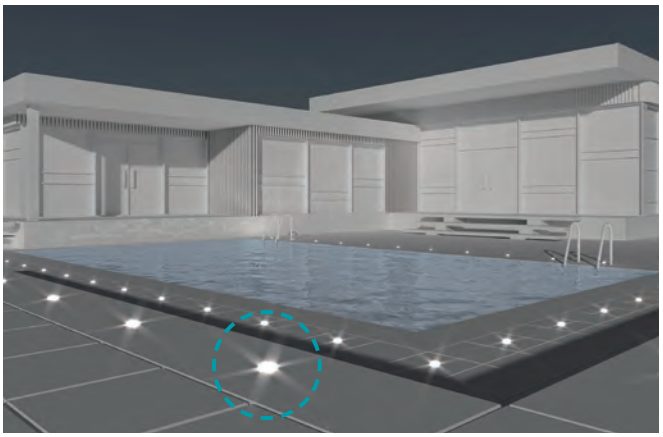

型番目次/Photo INDEX
プラスチックケース
キャリングケース
防水・防塵樹脂ボックス
防水・防塵アルミ/ステンレスボックス
端子ボックス/防水コネクタ/ケーブルグランド
アルミサッシケース
アルミフレーム/ヒートシンクケース
メタルケース
Raspberry Piケース/Okdo ROCKケース
フリーサイズケース/フリーサイズパネル
ラックケース
棚板/ラックパネル
電池ホルダー/電池ボックス/コイン電池
アクセサリー/機構部品
カスタム製品
技術資料/各種ご案内

産業用モーターの接続

農業用スプリンクラーの分岐接続

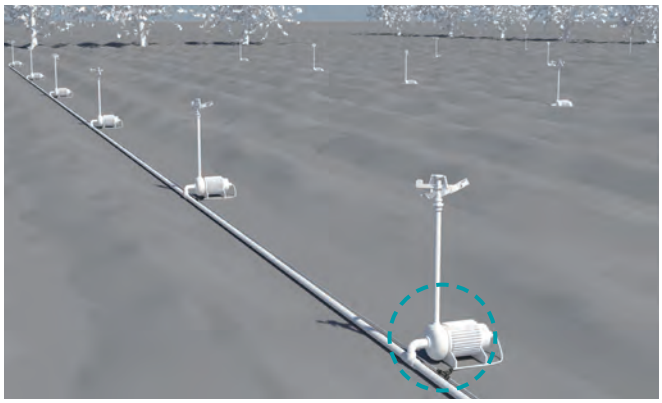

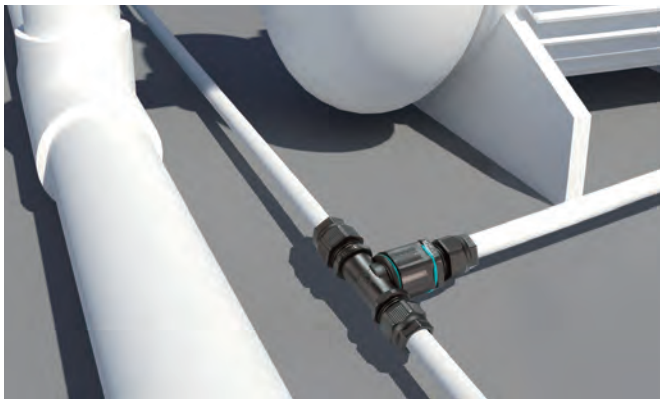

自動化ラインの動力・センサ中継

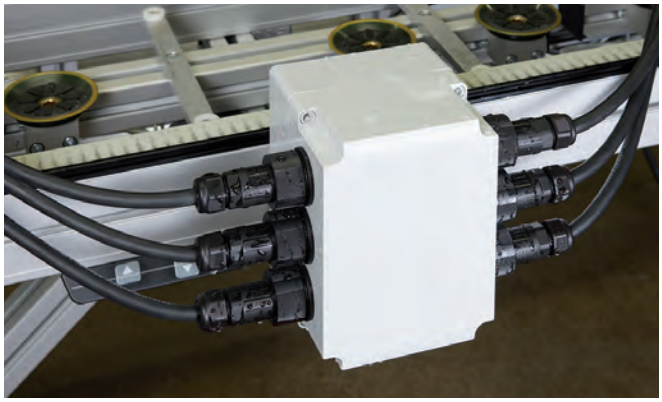

工作機械装置

ブレーカー接続器

地下・床下の配線

型番目次/Photo INDEX
プラスチックケース
キャリングケース
防水・防塵樹脂ボックス
防水・防塵アルミ/ステンレスボックス
端子ボックス/防水コネクタ/ケーブルグランド
アルミサッシケース
アルミフレーム/ヒートシンクケース
メタルケース
Raspberry Piケース/Okdo ROCKケース
フリーサイズケース/フリーサイズパネル
ラックケース
棚板/ラックパネル
電池ホルダー/電池ボックス/コイン電池
アクセサリー/機構部品
カスタム製品
技術資料/各種ご案内