TW・TWN SERIES プラスチックケース 汎用型・難燃型

■ カスタム製品（穴加工・インクジェット印刷・塗装）についてはP15−1〜63をご覧下さい。
■ カスタム製品のリピート注文品は5%割引致します。

テクニカルデータ
使用温度範囲：−10℃〜+60℃

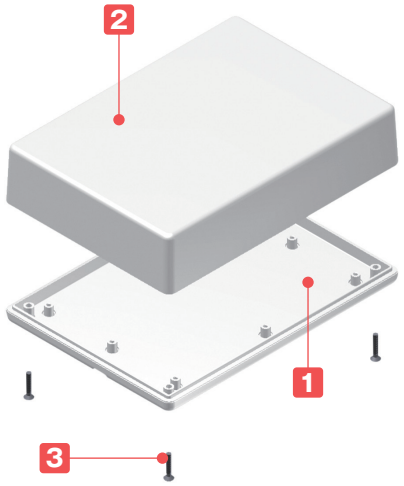

■ 低価格な汎用プラスチックケースです。
■ TWシリーズは全26サイズ、色はブラック、
TWNシリーズは全26サイズ、色はオフホワイトからご選択いただけます。
■ 測定器・通信機器・コントローラー・センサーなど様々な機器にご利用いただけます。

構成内容

No.	名　称	個　数	材質 / 色 / 表面処理
1	カバー	1	TWシリーズ　：ABS樹脂 / ブラック / シボ
			TWNシリーズ：難燃性ABS樹脂 / オフホワイト / シボ
2	ボディー	1	TWシリーズ　：ABS樹脂 / ブラック / シボ
			TWNシリーズ：難燃性ABS樹脂 / オフホワイト / シボ
3	取付ビス	2又は4	TWシリーズ　：鉄 / 三価黒クロメート
			TWNシリーズ：鉄 / ニッケルメッキ

オプション部品（別売）

シリコンバンド
SIBシリーズ
P1−92

壁掛けブラケット
WMシリーズ
P14−29

埋込電池ボックス
BCシリーズ
P13−21〜22

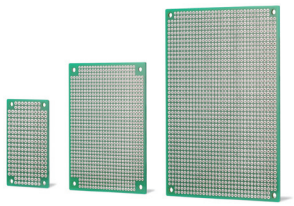

ユニバーサル基板
PCBシリーズ
P1−119

ナット入り貼付型スペーサー
ASTシリーズ
P1−120

基板取付タッピングビス
EMシリーズ
P1−121

タッピングスペーサー
TPSシリーズ
P14−6

色仕様

シリーズ	色記号	色	取付ビス
TWシリーズ	Bタイプ	ブラック	三価黒クロメート
TWNシリーズ	Wタイプ	オフホワイト	ニッケルメッキ

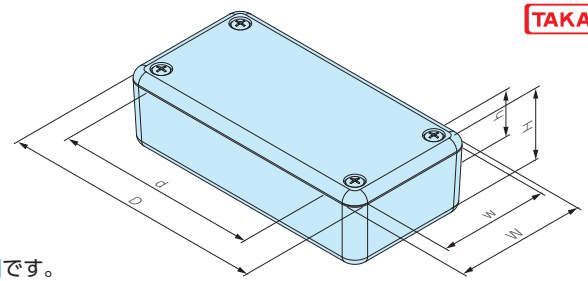

TWシリーズ（ABS樹脂・UL94HB）

■ 右記図面は代表共通図です。
各型番の詳細はホームページよりCAD図・PDF図、3DCADデータをダウンロードしてご確認下さい。

型　番	外形寸法			有効寸法（内部）			付属取付ビス（丸皿タッピング）	自 重（g）	標準価格(税別)
	W	H	D	w	h	d			
TW 4-2- 5B	35	20	50	28.2	12	32.6	M2.6×12 2本	13.5	150
TW 4-2- 6B	35	20	60	28.2	12	42.6	M2.6×12 2本	15.5	160
TW 4-2- 8B	40.3	20	80.3	33.5	12	62.5	M2.6×12 2本	22	170
TW 5-2- 5B	50	15	50	42.8	7	31.9	M2.6×12 4本	18	▲180
TW 5-2- 7B	50	15	70	43.2	7	52.9	M2.6×12 4本	22	▲190
TW 5-3- 5B	50	25	50	42.8	17	31.9	M2.6×12 4本	22	▲190
TW 5-3- 7B	50	27.5	70	43.2	19.5	52.9	M2.6×12 4本	29	▲240
TW 5-3- 9B	45	25	90	37.7	16	69.4	M3 ×12 4本	30.5	▲240
TW 5-3-10B	50	30	100	42.4	20.8	80.8	M2.6×12 4本	41.5	▲250
TW 5-4- 7B	50	40	70	42.5	32	52.9	M2.6×12 4本	35	▲250
TW 7-2-11B	70	20	105	61.2	10.5	83	M2.6×14 4本	56.5	▲250
TW 7-3-13B	65	25.6	130	55.3	14.3	105	M3 ×16 4本	76	▲380
TW 7-4-11B	70	35	105	61.2	25.5	83	M2.6×14 4本	70	▲300
TW 7-5-11B	70	50	105	61.1	40.5	83	M2.6×14 4本	83	▲330
TW 7-5-13B	65	50.1	130	55.3	38.8	105	M3 ×16 4本	100	▲410
TW 8-2- 8B	80	20	80	71.6	10.5	59	M2.6×12 4本	49	▲240
TW 8-4- 8B	80	40	80	71.6	30.5	59	M2.6×12 4本	65	▲280
TW 9-4-17B	85.5	35.5	170	75.7	24	143	M3 ×16 4本	133	▲550
TW 9-6-17B	85.5	60.5	170	75.7	49	143	M3 ×16 4本	168	▲640
TW11-5-22B	110	45.3	220	100.1	33.8	191	M3 ×16 4本	223	▲730
TW11-8-22B	110	75.3	220	99.3	63.8	191	M3 ×16 4本	277	▲840
TW13-3-13B	125	25	125	114.5	13.7	100	M3 ×16 4本	135	▲520
TW13-3-18B	125	25	175	114.5	13.7	148	M3 ×16 4本	184.5	▲640
TW13-5-13B	125	45	125	114.5	33.7	100	M3 ×16 4本	165.5	▲590
TW13-5-18B	125	45	175	114.5	33.7	148	M3 ×16 4本	218	▲740
TW13-7-18B	125	65	175	114.2	53.7	148	M3 ×16 4本	254	▲840

▲は値上げした製品です。

TWNシリーズ（難燃性ABS樹脂・UL94V-0 主成分）

型番・寸法・標準価格

型　番	外形寸法			有効寸法（内部）			付属取付ビス（丸皿タッピング）	自 重（g）	標準価格(税別)
	W	H	D	w	h	d			
TWN 4-2- 5W	35	20	50	28.2	12	32.6	M2.6×12 2本	16.5	160
TWN 4-2- 6W	35	20	60	28.2	12	42.6	M2.6×12 2本	18	170
TWN 4-2- 8W	40.3	20	80.3	33.5	12	62.5	M2.6×12 2本	26	190
TWN 5-2- 5W	50	15	50	42.8	7	31.9	M2.6×12 4本	20	▲ 240
TWN 5-2- 7W	50	15	70	43.2	7	52.9	M2.6×12 4本	24.5	▲ 250
TWN 5-3- 5W	50	25	50	42.8	17	31.9	M2.6×12 4本	26	▲ 250
TWN 5-3- 7W	50	27.5	70	43.2	19.5	52.9	M2.6×12 4本	33	▲ 280
TWN 5-3- 9W	45	25	90	37.7	16	69.4	M3 ×16 4本	35	▲ 280
TWN 5-3-10W	50	30	100	42.4	20.8	80.8	M2.6×12 4本	46.5	▲ 310
TWN 5-4- 7W	50	40	70	42.5	32	52.9	M2.6×12 4本	39.5	▲ 340
TWN 7-2-11W	70	20	105	61.2	10.5	83	M2.6×14 4本	64.5	▲ 380
TWN 7-3-13W	65	25.6	130	55.3	14.3	105	M3 ×16 4本	85	▲ 510
TWN 7-4-11W	70	35	105	61.2	25.5	83	M2.6×14 4本	80	▲ 450
TWN 7-5-11W	70	50	105	61.1	40.5	83	M2.6×14 4本	94.5	▲ 500
TWN 7-5-13W	65	50.1	130	55.3	38.8	105	M3 ×16 4本	115.5	▲ 590
TWN 8-2- 8W	80	20	80	71.6	10.5	59	M2.6×12 4本	55.5	▲ 330
TWN 8-4- 8W	80	40	80	71.6	30.5	59	M2.6×12 4本	75	▲ 400
TWN 9-4-17W	85.5	35.5	170	75.7	24	143	M3 ×16 4本	151	▲ 780
TWN 9-6-17W	85.5	60.5	170	75.7	49	143	M3 ×16 4本	191	▲ 900
TWN11-5-22W	110	45.3	220	100.1	33.8	191	M3 ×16 4本	254	▲1,070
TWN11-8-22W	110	75.3	220	99.3	63.8	191	M3 ×16 4本	316	▲1,250
TWN13-3-13W	125	25	125	114.5	13.7	100	M3 ×16 4本	156.5	▲ 780
TWN13-3-18W	125	25	175	114.5	13.7	148	M3 ×16 4本	206.5	▲ 990
TWN13-5-13W	125	45	125	114.5	33.7	100	M3 ×16 4本	190	▲ 900
TWN13-5-18W	125	45	175	114.5	33.7	148	M3 ×16 4本	249	▲1,180
TWN13-7-18W	125	65	175	114.2	53.7	148	M3 ×16 4本	290.5	▲1,330

▲は値上げした製品です。

型番目次/Photo INDEX
プラスチックケース
キャリングケース
防水・防塵樹脂ボックス
防水・防塵アルミ/ステンレスボックス
端子ボックス/防水コネクタ/ケーブルグランド
アルミサッシケース
アルミフレーム/ヒートシンクケース
メタルケース
Raspberry Piケース/Okdo ROCKケース
フリーサイズケース/フリーサイズパネル
ラックケース
棚板/ラックパネル
電池ホルダー/電池ボックス/コイン電池
アクセサリー/機構部品
カスタム製品
技術資料/各種ご案内

TWSC SERIES シリコンプロテクター

色仕様

■ 実物と写真では色が多少異なります。色確認の為、サンプルが必要な場合は営業部までお問い合わせ下さい。

記号	Y イエロー	N ネイビーブルー	L ライトグレー	B ブラック
色				

■ TWSシリーズの交換用やTW・TWNシリーズに後からシリコンプロテクターを付けたい場合にご利用下さい。
■ 対応機種は下記表をご参照下さい。プロテクターは2個1組での販売になります。
■ ビスを強く締めすぎるとビスがシリコンにくい込んでしまうのでご注意下さい。

外観寸法図

■ 下記図面は代表共通図です。
各型番の詳細はホームページよりCAD図・PDF図をダウンロードしてご確認下さい。

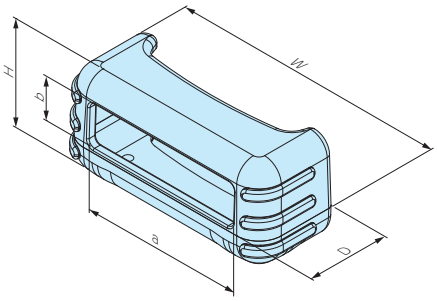

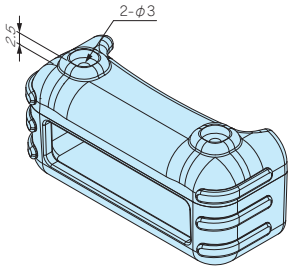

製品使用例

Wi-Fi DIRECT搭載データロガー

写真提供 株式会社高崎共同計算センター様

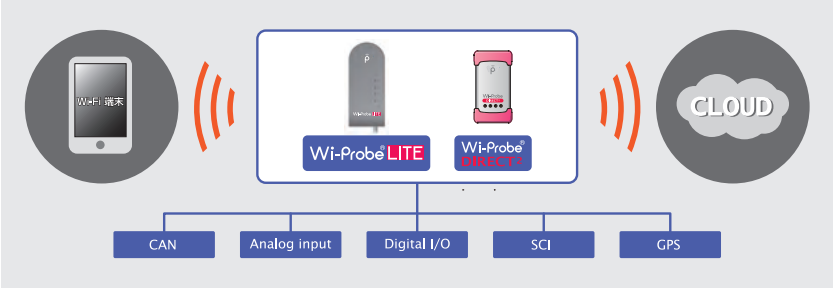

構成内容

名　称	個　数	材　質	色 / 表面処理
シリコンプロテクター	2個1組	シリコンゴム	イエロー・ネイビーブルー・ライトグレー・ブラック
取付ビス（トラスタッピングM3×20）	4	鉄	三価黒クロメート

型番・寸法・標準価格

■ TWSCシリーズをご注文の際は型番末尾□に色記号をつけて下さい。

型　番	W	H	D	a	b	対応機種	自 重（g）	標準価格(税別)
TWSC 7-3□	71	32	27	52	13.5	TW/TWN 7-3-13	41	▲ 510
TWSC 7-5□	71	56	27	52	37.5	TW/TWN 7-5-13	47.5	▲ 550
TWSC 9-4□	91.5	41.5	33	67	22	TW/TWN 9-4-17	60	▲ 700
TWSC 9-6□	91.5	66.5	33	67	46.5	TW/TWN 9-6-17	75	▲ 850
TWSC11-5□	116	51.5	40	80	29	TW/TWN11-5-22	102.5	▲1,160
TWSC11-8□	116	81.5	40	80	58	TW/TWN11-8-22	122	▲1,370
TWSC13-5□	131	51	38	101	29.5	TW/TWN13-5-13 TW/TWN13-5-18	104	▲1,140
TWSC13-7□	131	71	38	101	48.5	TW/TWN13-7-18	117	▲1,330

▲は値上げした製品です。

■ お客様の指定色は200個から作製可能です。500個以上は標準品と同単価で作製可能です。
指定色希望の場合は**PANTONE**®（パントン）カラーNo.をご連絡下さい。
また、希望色のサンプルを送付いただき、近似色で作製することも可能です。
PANTONE®（パントン）カラーNo.でご指定いただいた場合の500個までの納期は約2.5か月です。
近似色での作製や500個以上の場合の納期はお問い合わせ下さい。

SIB SERIES シリコンバンド

取付例

■ TW・TWN、SS・SS-Nシリーズに取付可能なシリコンバンドです。
対応機種は下記表をご参照下さい。

■ シリコンバンドはケースへの衝撃緩和や滑り止めとしての役割を果たします。

色仕様

■ 実物と写真では色が多少異なります。色確認の為、サンプルが必要な場合は営業部までお問い合わせ下さい。

記号	R レッド	O オレンジ	Y イエロー	G グリーン	C シアン	N ネイビー	L ライトグレー	B ブラック
色								

外観寸法図

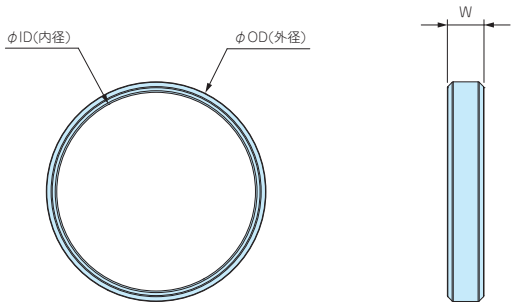

構成内容

名　称	個　数	材　質	色
シリコンバンド	2本1組	シリコンゴム	レッド・オレンジ・イエロー・グリーン・シアン・ネイビー・ライトグレー・ブラック

型番・寸法・標準価格

■ SIBシリーズをご注文の際は型番末尾□に色記号を付けて下さい。

型　番	W	ID（内径）	OD（外径）	対応機種	自 重（g）	標準価格(税別)
SIB-21□	6	21	25	TW/TWN4-2-5・4-2-6・4-2-8・5-2-5・5-2-7・5-3-9	2	▲240
SIB-38□	7	38	42	TW/TWN5-3-5・5-3-7・5-4-7・5-3-10・7-2-11・7-4-11 7-3-13・8-2-8、SS-(N)90	4	▲280
SIB-58□	8	58	63	TW/TWN7-5-11・7-5-13・8-4-8・9-4-17、SS-(N)125	10	▲410
SIB-72□	10	72	77	TW/TWN9-6-17・11-5-22・11-8-22・13-3-13・13-5-13 13-3-18・13-5-18・13-7-18、SS-(N)160	14	▲460

▲は値上げした製品です。

BC SERIES 埋込電池ボックス

テクニカルデータ
使用温度範囲：−10℃〜+60℃

取付例

- 板厚1.0〜3.5mmに取付け可能なビス止めタイプの電池ボックスです。
- 電池カバーは工具なしで開閉できますので電池交換が容易です。
- 単3 x 2、単3 x 3、単3 x 4、単4 x 2、単4 x 4の5タイプからお選びいただけます。それぞれリード線ありとリード線なしの2種類ございます。
- ⊕、⊖の電池マーク付き、逆装てん通電防止構造になっています。
- アルカリ乾電池とマンガン乾電池はメーカーによって外形寸法が異なりますので、電池ボックス内に隙間が生じる場合がございます。必要に応じて電池押さえスポンジ（SCMシリーズ）をご利用下さい。

構成内容

No.	名　称	個　数	材　質	色 / 表面処理
1	電池ボックス本体	1	難燃性ABS（UL94V-0 主成分）	ブラック・オフホワイト / シボ
2	電池カバー	1	難燃性ABS（UL94V-0 主成分）	ブラック・オフホワイト / シボ
3	フレーム	1	難燃性ABS（UL94V-0 主成分）	ブラック・オフホワイト
4	差込端子 リード線付差込端子（BC-Lタイプ）	1set	差込端子：真ちゅう、鉄線 リード線：PVC+銅線（UL1007 AWG26）	ニッケルメッキ ブラック・レッド
5	取付ビス（トラスタッピングM2.3x10）	4	鉄	ニッケルメッキ

※リード線先端カット、カット部予備はんだ付きです。

外観寸法図

■ 下記図面は代表共通図です。
各型番の詳細はホームページよりCAD図・PDF図、3DCADデータをダウンロードしてご確認下さい。
■ 差込端子の形状、位置は機種ごとに異なります。

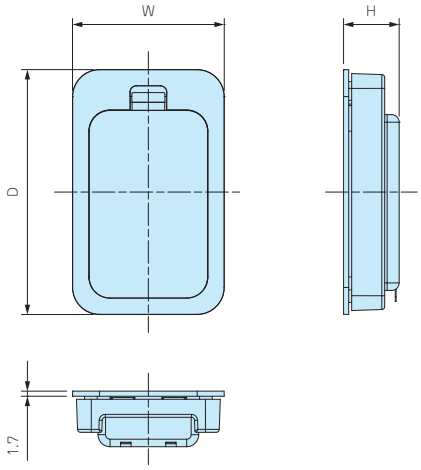

電池ボックス本体裏面

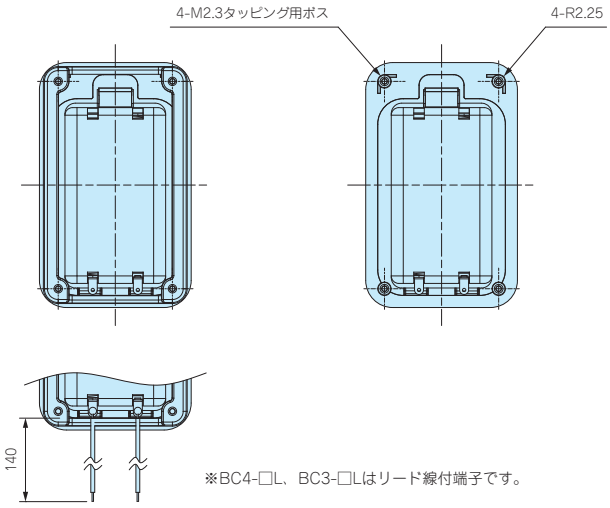

※BC4-□L、BC3-□Lはリード線付端子です。

取付穴加工図

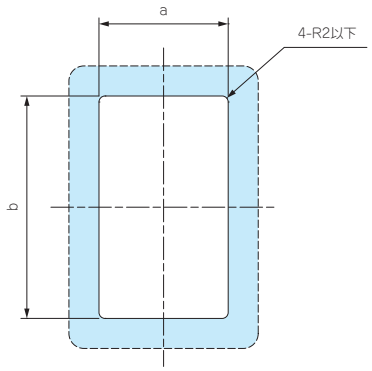

取付可能板厚範囲：1.0 ～ 3.5mm

リード線なしタイプ

型番・寸法・標準価格

型番		寸法					電池構造	自重(g)	標準価格(税別)
● ブラック	● オフホワイト	W	H	D	a	b			
BC4-2-B	BC4-2-W	40	14.8	78.5	32.5	71	単4×2 ※	24.5	▲330
BC4-4-B	BC4-4-W	62	14.8	78.5	54.5	71	単4×4 ※	34.5	▲410
BC3-2-B	BC3-2-W	50.5	18.5	81.5	43	74	単3×2 ※	31.5	▲350
BC3-3-B	BC3-3-W	65.5	18.5	81.5	58	74	単3×3 ※	39	▲400
BC3-4-B	BC3-4-W	80.5	18.5	81.5	73	74	単3×4 ※	46	▲500

※アルカリ乾電池、マンガン乾電池　▲は値上げした製品です。

リード線ありタイプ

型番・寸法・標準価格

型番		寸法					電池構造	自重(g)	標準価格(税別)
● ブラック	● オフホワイト	W	H	D	a	b			
BC4-2L-B	BC4-2L-W	40	14.8	78.5	32.5	71	単4×2 ※	25.5	▲460
BC4-4L-B	BC4-4L-W	62	14.8	78.5	54.5	71	単4×4 ※	35.5	▲550
BC3-2L-B	BC3-2L-W	50.5	18.5	81.5	43	74	単3×2 ※	32.5	▲470
BC3-3L-B	BC3-3L-W	65.5	18.5	81.5	58	74	単3×3 ※	40	▲520
BC3-4L-B	BC3-4L-W	80.5	18.5	81.5	73	74	単3×4 ※	47	▲630

※アルカリ乾電池、マンガン乾電池　▲は値上げした製品です。

ケースへの取付方法

■ 穴加工をしたケースに電池ボックス本体を埋め込み、裏面にフレームを嵌合してビス止めして下さい。

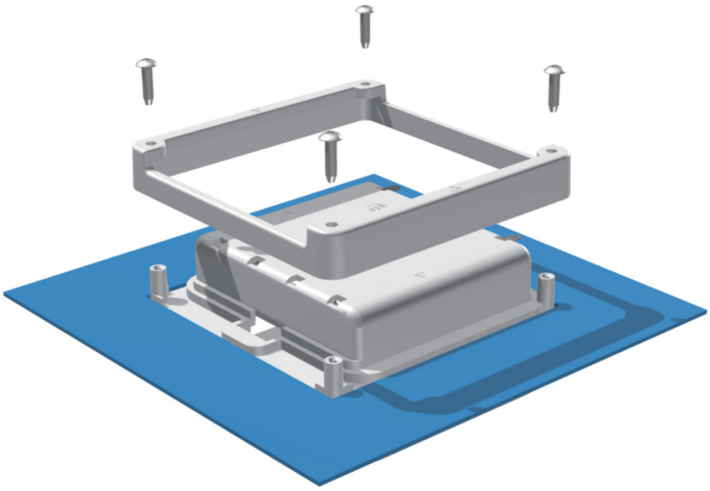

■ BC3-4□のフレームは正方形に近い形状のため下記のように▷マークを合わせるように取付けて下さい。

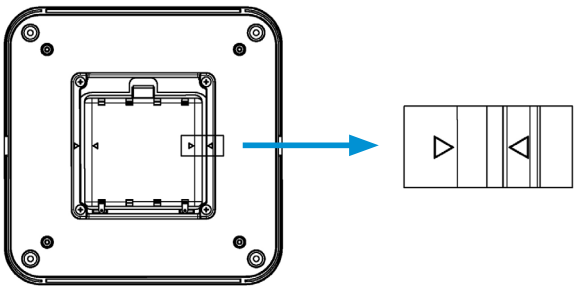

BCシリーズの並列仕様について

■ BC3-□シリーズは端子を入れ替えることで並列仕様に変更することができます。下記変更例をご参照下さい。

■ 並列仕様にする際は端子『IT-3シリーズ』を新規購入していただく必要がございます。(ITシリーズはP13-41～42をご覧下さい。)

■ 端子入れ替えの際に樹脂が削れたり、破損する恐れがありますのでご注意下さい。

■ カスタム対応で並列仕様への組み替えを承っております。並列仕様で購入をご希望の際は営業部までお問い合わせ下さい。

並列仕様変更例

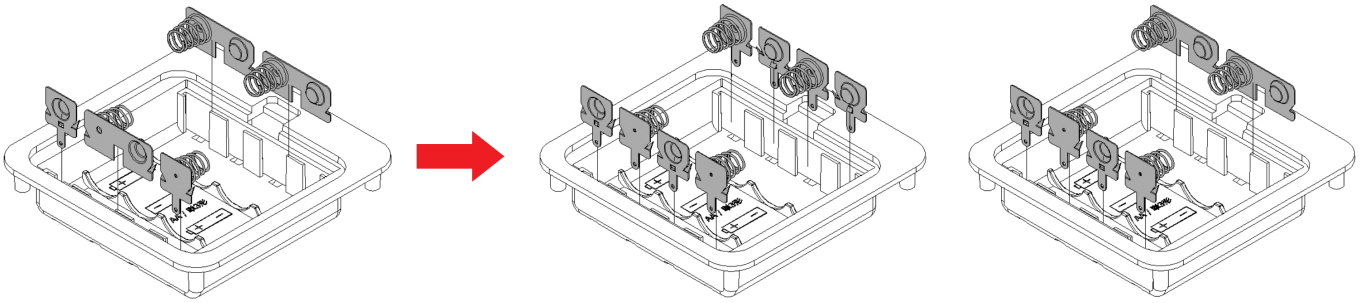

直列(標準仕様)　並列(4本)　並列(2本×2)

『カスタム加工』については、営業部にお問い合わせ下さい。

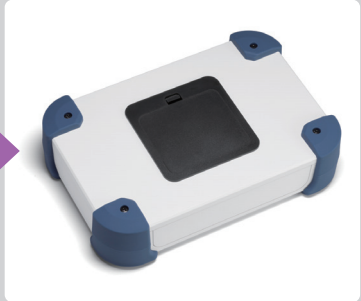

ケースの穴加工･電池ボックス取付･インクジェット印刷などカスタム製品についてのお問い合せは営業部へ

TEL.048-222-7640
E-mail：custom@takachi-el.co.jp

BCシリーズ取付例

■ プラスチックケースだけでなく、金属ケースや他社の制御盤ボックスにも取付け可能です。

型番目次/Photo INDEX
プラスチックケース
キャリングケース
防水・防塵樹脂ボックス
防水・防塵アルミ/ステンレスボックス
端子ボックス/防水コネクタ/ケーブルグランド
アルミサッシケース
アルミフレーム/ヒートシンクケース
メタルケース
Raspberry Piケース/Okdo ROCKケース
フリーサイズケース/フリーサイズパネル
ラックケース
棚板/ラックパネル
電池ホルダー/電池ボックス/コイン電池
アクセサリー/機構部品
カスタム製品
技術資料/各種ご案内

EM SERIES 固定用タッピングビス

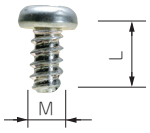

■ 基板取付ボスに固定する際にご利用下さい。
■ EM-3-6は基板の板厚が t1.6以上の場合にご使用下さい。

型番・寸法・標準価格

■ 材質 / 表面処理：鉄 / 三価クロメート

型　番	M	L	適応機種	入　数	標準価格(税別) / 袋
EM-1.6	1.6	4	CSS・CS WC・PS (M1.6ボスサイズのみ)	50 / 袋	310
EM-2	2	5	SIC・SIM・PS・TW・TWN・TWF PF・WC・WP（M2ボスサイズのみ）	50 / 袋	250
EM-2.3	2.3	6	WH・LC・LCT・LCS・LCE・PFE WSC（カバー側ボスのみ） PF・PFF（M2.3ボスサイズのみ） TW・TWN・TWF（M2.3ボスサイズのみ） WP（M2.3ボスサイズのみ）	50 / 袋	250
EM-2.3-8	2.3	8	WSC (ベース側ボスのみ)	50 / 袋	250
EM-2.6	2.6	6	PF・PFF・WP (M2.6ボスサイズのみ)	50 / 袋	250
EM-3	3	5	SU・SS・SS-N・PR・OP・SY・GHA・LM TWS・TW・TWN・TWF (M3ボスサイズのみ) GA (M3ボスサイズのみ)	50 / 袋	250
EM-3-6	3	6		50 / 袋	250

※標準価格は目安の販売価格となります。

MR SERIES ヘクサロビュラタッピングビス

皿タッピングビス

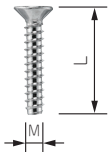

ナベタッピングビス

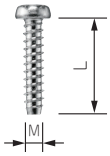

ヘッド形状(ピンあり)　ヘッド形状(ピンなし)

＊注：MR1.6-6S、MR2.6-10□、MR3-14□はヘッド中心部のピンはありません。

■ 通信機器用の特殊ネジや取外し防止用ネジとしてご利用下さい。
■ 締付け、取外しに専用ドライバーが必要になります。
■ ヘクサロビュラとは、トルクスネジと同形状のネジでISO規格、JIS規格での名称です。
■ 樹脂用のタッピングネジです。

型番・寸法・標準価格

型　番	M	L	穴番号	頭形状	材質	表面処理	適応機種	入数	標準価格(税別) / 袋
MR1.6- 6S *	1.6	6	T3	ナベ	鉄	ニッケルメッキ	CSS・CS	20 / 袋	310
MR2.5- 8PS	2.5	8	T8	ナベ	鉄	ニッケルメッキ	PF・PFE・PFF（M2.5サイズ）	20 / 袋	220
MR2.6-10S *	2.6	10	T8	皿	鉄	ニッケルメッキ	TW/TWN4-2-5・4-2-6・4-2-8・5-2-5・5-2-7・5-3-5・5-3-7・5-4-7・8-2-8・8-4-8 TWF4-2-5・5-2-5・5-3-5・5-2-7・5-3-7・5-4-7・5-3-9	20 / 袋	260
MR2.6-10B *	2.6	10	T8	皿	鉄	三価黒クロメート		20 / 袋	290
MR2.6-12PS	2.6	12	T8	ナベ	鉄	ニッケルメッキ	LCT/LCS/LC115-F2・F3・145S-F6	20 / 袋	290
MR2.6-14PS	2.6	14	T8	ナベ	鉄	ニッケルメッキ	LCT/LCS/LC115H-F2・F3・M2・9V 135・135H-F4・M2・M3・9V 145・145H-F6・M2・M4 165・165H-M4	20 / 袋	290
MR2.6-14S	2.6	14	T8	皿	鉄	ニッケルメッキ	TW/TWN7-2-11・7-4-11・7-5-11 TWF7-2-11・7-4-11・7-5-11・8-2-8・8-4-8 LCT/LCS115-N・F2・F3 LC115-N・F2・F3・145S-N・F6 LCE115-N	20 / 袋	290
MR2.6-18S	2.6	18	T8	皿	鉄	ニッケルメッキ	LCT/LCS/LC115H-N・F2・F3・M2・9V 135・135H-N・F4・M2・M3・9V 145・145H-N・F6・M2・M4 165・165H-N・M4 LCE115H-N・135-N・145H-N・165H-N	20 / 袋	290
MR3 - 8PS	3	8	T10	ナベ	鉄	ニッケルメッキ	PF・PFE・PFF（M3サイズ）	20 / 袋	280
MR3 -14S *	3	14	T10	皿	鉄	ニッケルメッキ	TW・TWN・TWF（M3サイズ）	20 / 袋	240
MR3 -14B *	3	14	T10	皿	鉄	三価黒クロメート		20 / 袋	240

※標準価格は目安の販売価格となります。

型番目次/Photo INDEX
プラスチックケース
キャリングケース
防水・防塵樹脂ボックス
防水・防塵アルミ/ステンレスボックス
端子ボックス/防水コネクタ/ケーブルグランド
アルミサッシケース
アルミフレーム/ヒートシンクケース
メタルケース
Raspberry Piケース
フリーサイズケース/フリーサイズパネル
ラックケース/サブラック
棚板/ラックパネル
電池ホルダー/電池ボックス
アクセサリー/機構部品
カスタム製品
技術資料/各種ご案内

AST SERIES ナット入り貼付スペーサー

■ 接着テープにより容易に貼り付け出来る貼付スペーサーです。
■ ケース・ボックスに穴加工をしないで、基板や取付板を取付けることが出来る製品です。
■ 強力な接着テープを使用していますので、１度貼り付けた後、再度貼り付けることは困難です。

AST2.5-□

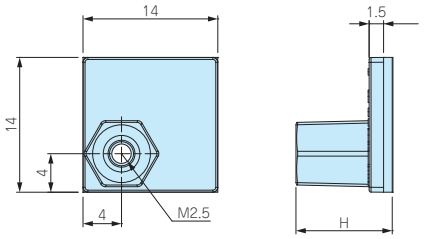

AST3-□

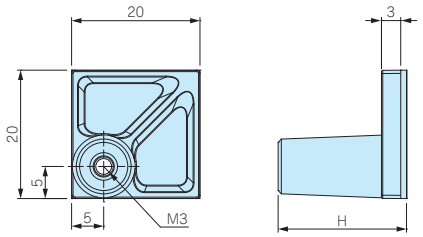

AST4-□

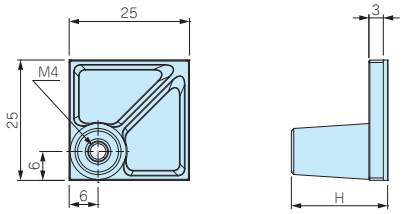

■ 基台 材質 / 色：ナイロン66(UL94V-2) / ブラック
■ ナット・付属ビス 材質：鉄(三価クロメート処理)

型番・寸法・標準価格

型　番	H	付属ビス	取付可能基板厚mm	推奨締め付けトルク(N•m)	自重(g)	入 数	標準価格(税別)/袋
AST2.5-5B	5	ナベM2.5×5	1.0～2.0	0.3	0.6(1個)	4 / 袋	220
AST2.5-10B	10	ナベM2.5×5	1.0～2.0	0.3	0.8(1個)	4 / 袋	220
AST3-6B	6	ナベM3×6	1.0～3.0	0.4	1.5(1個)	4 / 袋	240
AST3-10B	10	ナベM3×6	1.0～3.0	0.4	1.6(1個)	4 / 袋	250
AST3-15B	15	ナベM3×6	1.0～3.0	0.4	1.8(1個)	4 / 袋	270
AST3-20B	20	ナベM3×6	1.0～3.0	0.4	2.1(1個)	4 / 袋	280
AST4-10.5B	10.5	ナベM4×8	1.0～3.5	0.8	2.6(1個)	4 / 袋	280
AST4-20B	20	ナベM4×8	1.0～3.5	0.8	3.2(1個)	4 / 袋	300

パック型番・標準価格

型　番	入　数	標準価格(税別)/袋
AST2.5-5B-P	100 / 袋	▲4,320
AST2.5-10B-P	100 / 袋	▲4,320
AST3-6B-P	100 / 袋	▲4,780
AST3-10B-P	100 / 袋	▲4,980
AST3-15B-P	100 / 袋	▲5,190
AST3-20B-P	100 / 袋	▲5,640
AST4-10.5B-P	50 / 袋	▲2,860
AST4-20B-P	50 / 袋	▲2,910

■ まとめてご購入の場合はパック売りをご利用下さい。単価が下がりお得です。パック型番・標準価格表をご参照下さい。　▲は値上げした製品です。
■ パック売りにはビスは付属しておりません。

ASR SERIES 貼付ボス

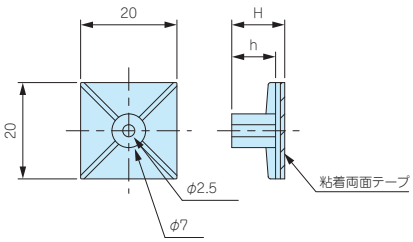

■ M3タッピングビス固定用の貼付ボスです。
基板取付けの際はタッピングビスEM-3、EM-3-6をご利用下さい。
(P1－121)
■ 取付けの際は貼り付ける面のゴミを取り除き、脱脂洗浄を行って下さい。
■ 1度貼り付けした後、再度貼り付けることは困難です。

テクニカルデータ
推奨締付トルク値：0.4N•m

型番・寸法・標準価格

■ 材質 / 色：ナイロン66 (UL94V-2) / ナチュラル

型　番	H	h	自重(g)	入 数	標準価格(税別) / 袋
ASR- 5	5.1	3.1	0.9 (1個)	10 / 袋	310
ASR- 6	6.4	4.4	1 (1個)	10 / 袋	310
ASR- 7	7.2	5.1	0.9 (1個)	10 / 袋	310
ASR- 8	8.1	6.3	0.9 (1個)	10 / 袋	310
ASR- 9	9	7	1 (1個)	10 / 袋	310
ASR-11	11	9	1 (1個)	10 / 袋	310
ASR-13	12.7	10.7	1.2 (1個)	10 / 袋	310
ASR-14.5	14.7	12.8	1.1 (1個)	10 / 袋	350
ASR-16	15.9	13.9	1.3 (1個)	10 / 袋	370
ASR-19	19.1	17.1	1.4 (1個)	10 / 袋	370

型番目次/Photo INDEX
プラスチックケース
キャリングケース
防水・防塵樹脂ボックス
防水・防塵アルミ/ステンレスボックス
端子ボックス/防水コネクタ/ケーブルグランド
アルミサッシケース
アルミフレーム/ヒートシンクケース
メタルケース
Raspberry Piケース/Okdo ROCKケース
フリーサイズケース/フリーサイズパネル
ラックケース
棚板/ラックパネル
電池ホルダー/電池ボックス/コイン電池
アクセサリー/機構部品
カスタム製品
技術資料/各種ご案内

TPS SERIES タッピングスペーサー

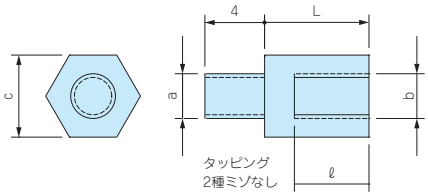

■ ネジ部がタッピング形状で、プラスチックケースのボスにそのまま取付け可能なスペーサーです。

■ M2.3、M2.6、M3、M4用を揃えています。

型番・寸法・標準価格

■ 材質 / 表面処理：真ちゅう / 無処理

型　番	タッピングa	ネジb	c	L	ℓ	自重(g)	入　数	標準価格(税別) / 袋	対応ケース
TPS-M2.3-4	2.3	M2.3	5	4	3	0.7(1個)	4 / 袋	▲210	WH・PFE LC・LCE・LCS・LCT PF・PFF（M2.3ボスサイズのみ） TW・TWN・TWF（M2.3ボスサイズのみ） WP（M2.3ボスサイズのみ）
TPS-M2.3-5	2.3	M2.3	5	5	3	0.9(1個)	4 / 袋	▲210	
TPS-M2.3-6	2.3	M2.3	5	6	4	1　(1個)	4 / 袋	▲210	
TPS-M2.3-7	2.3	M2.3	5	7	5	1.2(1個)	4 / 袋	▲240	
TPS-M2.3-8	2.3	M2.3	5	8	6	1.3(1個)	4 / 袋	▲240	
TPS-M2.3-10	2.3	M2.3	5	10	6	1.7(1個)	4 / 袋	▲350	
TPS-M2.3-12	2.3	M2.3	5	12	6	2　(1個)	4 / 袋	▲350	
TPS-M2.6-4	2.6	M2.6	5	4	3	0.7(1個)	4 / 袋	▲350	PF・PFF（M2.6ボスサイズのみ） WP（M2.6ボスサイズのみ）
TPS-M2.6-5	2.6	M2.6	5	5	3	0.8(1個)	4 / 袋	▲350	
TPS-M2.6-7	2.6	M2.6	5	7	5	1.1(1個)	4 / 袋	▲380	
TPS-M2.6-10	2.6	M2.6	5	10	6	1.6(1個)	4 / 袋	▲380	
TPS-M2.6-12	2.6	M2.6	5	12	6	2　(1個)	4 / 袋	▲380	
TPS-M3-4	3	M3	5.5	4	3	0.8(1個)	4 / 袋	▲210	SU・SS・SS-N・PR・OP TWS・TW・TWN・TWF（M3ボスサイズのみ）
TPS-M3-5	3	M3	5.5	5	3	1.1(1個)	4 / 袋	▲210	
TPS-M3-6	3	M3	5.5	6	4	1.2(1個)	4 / 袋	▲210	
TPS-M3-7	3	M3	5.5	7	5	1.3(1個)	4 / 袋	▲240	
TPS-M3-8	3	M3	5.5	8	5	1.6(1個)	4 / 袋	▲240	
TPS-M3-10	3	M3	5.5	10	6	1.9(1個)	4 / 袋	▲380	
TPS-M3-12	3	M3	5.5	12	6	2.3(1個)	4 / 袋	▲380	
TPS-M4-6	4	M4	7	6	4	2　(1個)	4 / 袋	▲460	BCAS・BCAP・BCPC・BCPK（M4ボスサイズのみ） BCAR・BCPR (M4ボスサイズのみ) SPCP・SPCM・WG・WGV・WGPC
TPS-M4-10	4	M4	7	10	6	3.1(1個)	4 / 袋	▲510	
TPS-M4-15	4	M4	7	15	8	4.7(1個)	4 / 袋	▲570	
TPS-M4-20	4	M4	7	20	10	6.5(1個)	4 / 袋	▲640	

▲は値上げした製品です。

■ 奨励ドライバー
c寸法　5mm用：VESSEL 4100 5-115 パワーソケットドライバー
c寸法5.5mm用：VESSEL 4100 5.5-115 パワーソケットドライバー
c寸法　7mm用：VESSEL 4100 7-125 パワーソケットドライバー
その他、ENGINEERナットドライバー(DN-04・DN-05) もご使用いただけます。

取付例

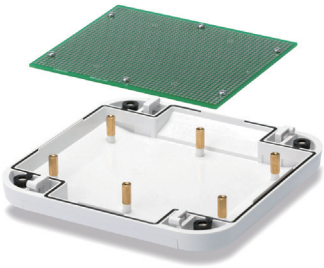

TPSシリーズは小型プラスチックケースだけでなく、防水樹脂ボックスにも使用可能です。

MT SERIES ビスセット

NEW SIZE

ナベビス

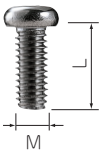

■ スペーサーに基板を取付ける際にご利用下さい。

型番・寸法・標準価格

■ 材質 / 表面処理：鉄 / 三価クロメート

型　番	M	L	自重(g)	入　数	標準価格(税別) / 袋
MT2.3-4	2.3	4	0.2(1個)	20 / 袋	110
MT2.3-6	2.3	6	0.3(1個)	20 / 袋	110
MT2.6-4	2.6	4	0.3(1個)	20 / 袋	100
NEW MT2.6-6	2.6	6	0.3(1個)	20 / 袋	100
MT3-4	3	4	0.4(1個)	20 / 袋	80
NEW MT3-6	3	6	0.5(1個)	20 / 袋	80
NEW MT4-4	4	4	0.8(1個)	20 / 袋	120
NEW MT4-6	4	6	1　(1個)	20 / 袋	120

ユニバーサル基板

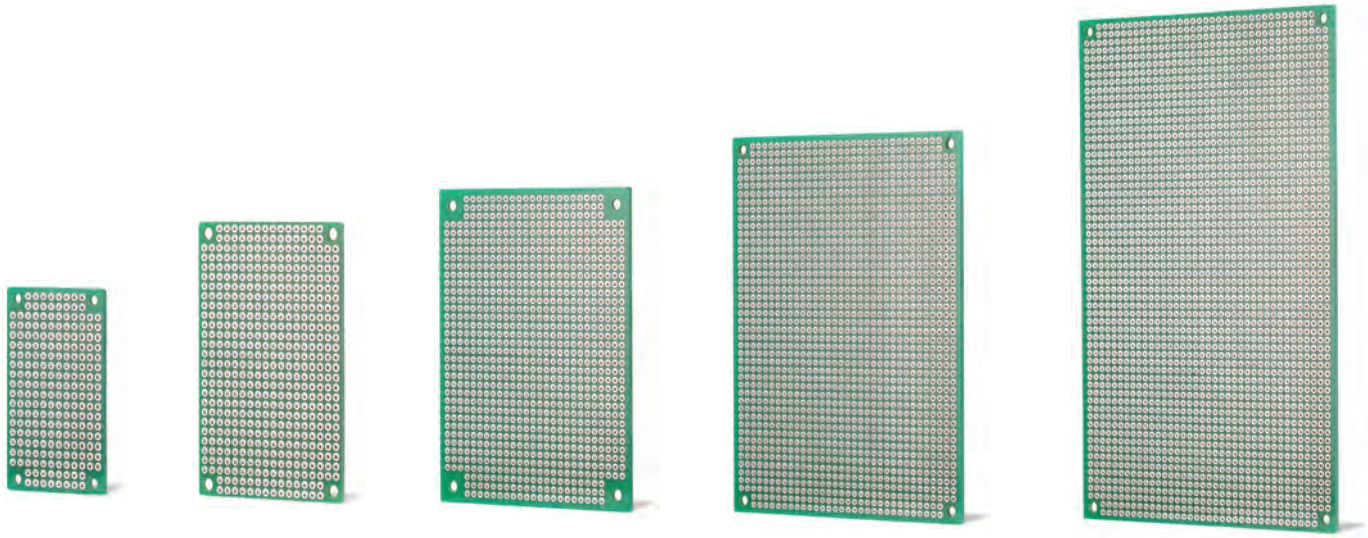

■ 両面スルーホール、2.54mmピッチのユニバーサル基板です。
強度・耐熱・絶縁性に優れたガラスエポキシ製でありながら、低価格な基板です。
■ 四隅に取付穴があいているので、ビスやスペーサーでそのまま固定出来ます。
■ 鉛フリーはんだを使用したRoHS対応品です。
■ 計5サイズからお選びいただけます。外形100×160mmはユーロ基板サイズです。

■ 下記図面は代表共通図です。
各型番の詳細はホームページよりCAD図・PDF図をダウンロードしてご確認下さい。

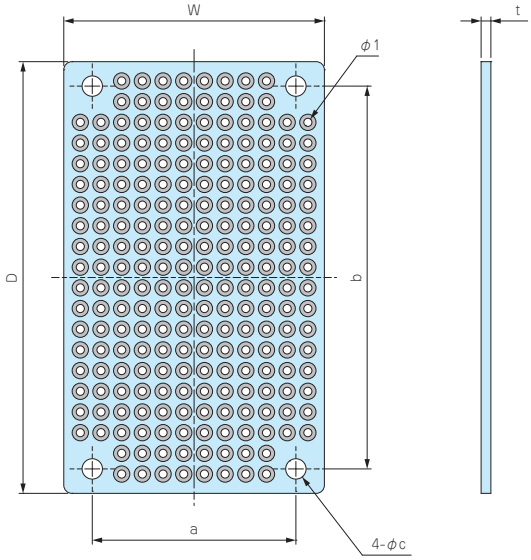

取付例

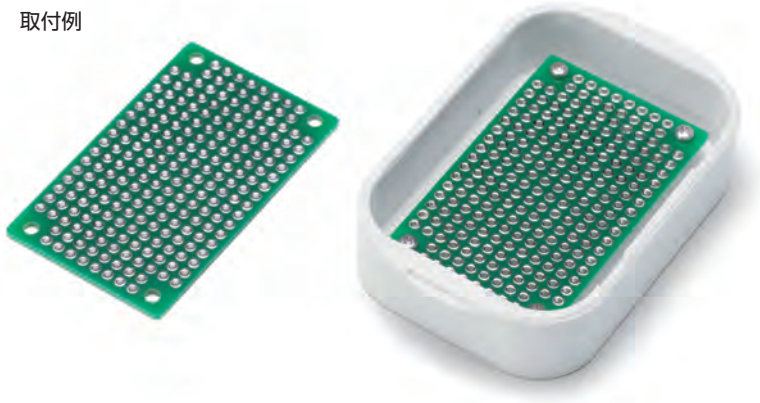

SIC5-7-□にPCB32-53を取付け

材質 / 表面処理：ガラスエポキシ (FR-4) / スルーホール　鉛フリーはんだ　レジスト

型番・寸法・標準価格

型　番	W	D	a	b	c	t	取付ビスサイズ	自重(g)	標準価格(税別)
PCB 32- 53	32	53	25	47	2.5	1.2	M2 / M2.5	3.9	▲135
PCB 47- 72	47	72	41	66	3.2	1.2	M3	7.4	▲240
PCB 72- 95	72	95	62	85	3.2	1.2	M3	15.7	▲410
PCB 90-120	90	120	82	112	3.2	1.6	M3	32.5	▲620
PCB100-160	100	160	92	152	3.2	1.6	M3	49.2	▲890

▲は値上げした製品です。

TNF SERIES 鉛フリーユニバーサル基板

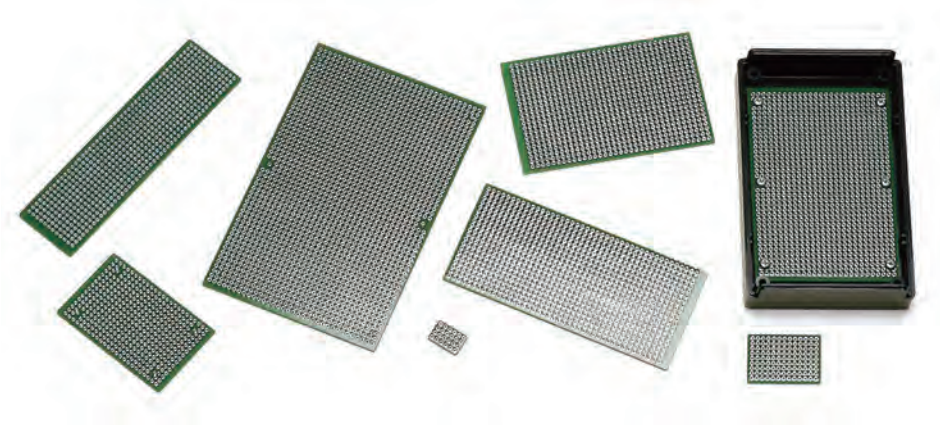

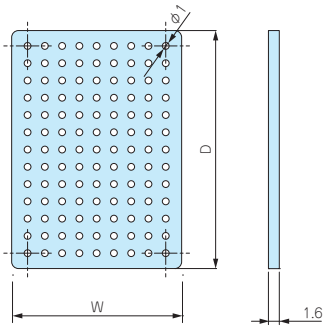

■ 材料 / 表面処理：ガラスエポキシ（FR-4）/ スルーホール 鉛フリーはんだ レジスト

■ 環境対策を考慮して鉛フリーはんだを使用しております。

■ 材質はガラスエポキシ（FR-4）を使用し両面スルーホール、2.54㎜ピッチのユニバーサル基板です。
25サイズからお選びいただけます。

■ TNF160－240は汎用ユニバーサル基板の為カットしてご利用下さい。

■ 右上図面は代表共通図です。
各型番の詳細はホームページよりCAD図・PDF図をダウンロードしてご確認下さい。

■ お客様の指定寸法で切断･加工を承っております。

商品内容	納　期
標　準　品	即日発送（当社営業日 午前12：00迄）
切　断　品	実働2日目発送（当社営業日）
フライス加工･穴加工品	実働5日目発送（当社営業日）

型番・寸法・標準価格

型　番	W	D	穴数	自重(g)	標準価格(税別)
TNF 11- 16	10.7	15.8	4×6	0.5	130
TNF 15- 25	15	25	5×9	1	150
TNF 25- 35	25	35	9×13	2.5	170
TNF 29- 32	29.5	32.5	11×11	2.5	180
TNF 29- 42	29.5	42.5	11×15	3.5	180
TNF 29- 44	29	44	10×15	4	180
TNF 34- 49	34	49	12×17	5	190
TNF 34- 62	34.5	62.5	13×23	6.5	250
TNF 34-124	34	124	12×47	13	350
TNF 39- 59	39	59	14×21	6.5	240
TNF 39- 70	39.5	70	14×25	8	290
TNF 43- 66	43	66	16×24	8.5	250
TNF 43- 79	43.5	79.5	16×30	9.5	320

型　番	W	D	穴数	自重(g)	標準価格(税別)
TNF 44- 69	44	69	16×25	9	260
TNF 52- 89	52	89	19×33	13	340
TNF 53- 79	53	79	20×29	12	320
TNF 53-114	53	114	20×43	16	420
TNF 59- 94	59	94	22×35	16	380
TNF 63-119	63	119	24×45	21	490
TNF 69-101	69	101	26×38	19	460
TNF 89-136	89	136	34×52	33	740
TNF 96- 98	96	98	36×37	26	600
TNF122- 99	122	99	47×37	35	770
TNF128-136	136	128	52×50	51	890
TNF160-240	160	240	62×93	114	1,980

PCB・TNF オプション部品（別売）

貼付スペーサー・貼付ボス
ASTシリーズ・ASRシリーズ
P14−3

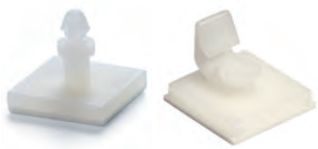

ワンタッチ/クイックロックスペーサー
ASLシリーズ・ULCK-6.4
P14−4・5

ブラケット・キューブスペーサー
LPZA-1・CUBEシリーズ
P14−5

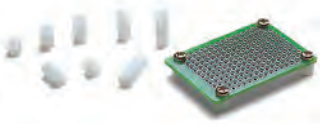

六角・中空樹脂スペーサー
HES・HOSシリーズ
P14−7

タッピングスペーサー
TPSシリーズ
P14−6

スペーサー取付用ビスセット
MTシリーズ
P14−59

基板取付タッピングビス
EMシリーズ
P1−121

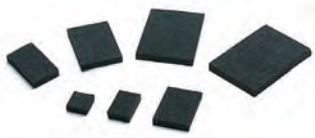

基板押さえスポンジ
URシリーズ
P14−9

型番目次/Photo INDEX
プラスチックケース
キャリングケース
防水・防塵樹脂ボックス
防水・防塵アルミ/ステンレスボックス
端子ボックス/防水コネクタ/ケーブルグランド
アルミサッシケース
アルミフレーム/ヒートシンクケース
メタルケース
Raspberry Piケース/Okdo ROCKケース
フリーサイズケース/フリーサイズパネル
ラックケース
棚板/ラックパネル
電池ホルダー/電池ボックス/コイン電池
アクセサリー/機構部品
カスタム製品
技術資料/各種ご案内

DST SERIES 壁貼付固定用両面テープ

NEW SIZE

取付例

- 耐寒性・耐熱性に優れた超強力両面テープです。
- 両面テープですので任意の位置に貼り付け出来ます。
- 穴の開けられない壁にも両面テープなので簡単に貼り付け出来ます。
- 当社ケースのみでなく、様々な小型筐体にご利用いただけます。

テクニカルデータ
使用温度範囲 −30℃〜+200℃

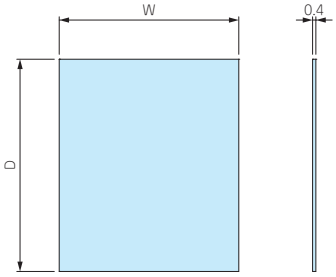

- 貼り付ける面の油分・水分・埃や汚れを除去し、しっかりと貼り付けして下さい。
- 1度貼り付けした後、再度貼り付けることは出来ません。

注意事項
超強力両面テープですので、貼り付けする相手側への事前確認をお願い致します。

被着体別接着性（90度方向剥離力）

90度方向 剥離力 N/cm	ステンレス(SUS304BA)	24
	アルミ(A1050P)	21
	ボンデ鋼鈑(SECC)	30
	ABS	10
	アクリル(PMMA)	16
	ポリプロピレン	6
	ポリエチレン(HDPE)	3
	ガラス	27

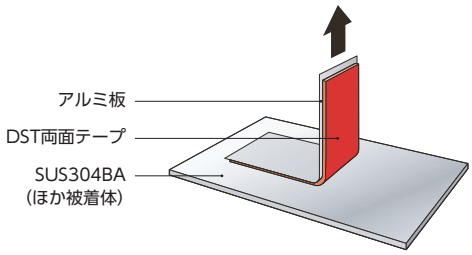

【試験方法】
特殊処理したアルミニウム箔（130㎛）にて裏打ち、圧着10kgスチールローラー2往復、室温72時間養生、引張速度300㎜/分。
※ 上記データは限定された条件下での評価結果であり、保証値ではありません。
※ 粘着力その他の物性は、被着体、貼り合せや養生の条件、試験方法によって異なります。

型番・寸法・標準価格

■ 材質 / 色：アクリルフォーム基材・アクリル系接着剤 / グレー

型　番	W	D	対応機種	自 重（g）	入　数	標準価格（税別）/ 袋
NEW DST14-22	14	22	SIC2-4-1 SW-30	0.3（1枚）	5 / 袋	300
NEW DST14-36	14	36	SIC2-5-1	0.4（1枚）	5 / 袋	360
DST18-40	18	40	SIC3-5-2 SW-(T)40・60	0.7（1枚）	5 / 袋	410
DST22-26	22	26	SIC3-4-2 SW-(T)40	0.5（1枚）	5 / 袋	310
DST24-48	24	48	SIC3-6-2 SW-50・53・(N)(T)55・(N)65 TW/TWN4-2-5・4-2-6・4-2-8	0.8（1枚）	5 / 袋	470