UCG SERIES コーナーガード付アルミケース

■ カスタム製品（穴加工・インクジェット印刷・塗装）についてはP15-1～61をご覧下さい。
■ カスタム製品のリピート注文品は5%割引致します。

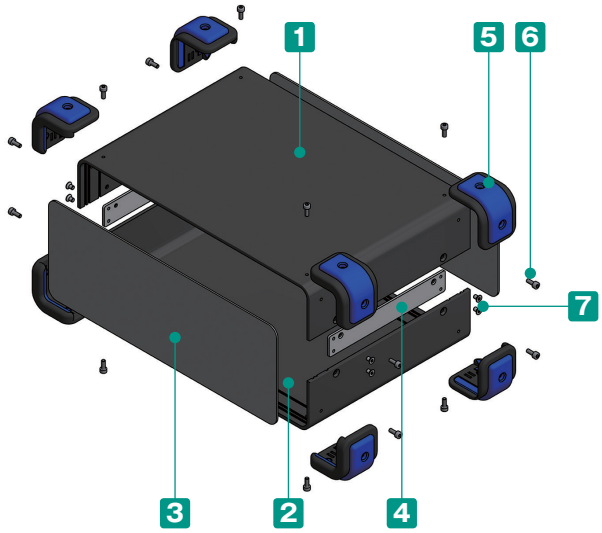

■ コーナーガード付のアルミケースです。
■ コーナーガードは弾力性のあるシリコン製で耐衝撃性があります。
また滑りにくいのでゴム足の役割にもなります。
■ コーナーガードはブラック・エメラルド・グレー・ネイビー・レッドの5色よりご選択いただけます。
■ お客様のご指定サイズで製作できるフリーサイズケースUCGSシリーズはP10－137～140をご覧下さい。
■ パネルは片面保護シート付です。目立ちにくいのでご注意下さい。

構成内容

■ 2サイズの六角レンチ付です。（大：コーナーガード取付ビス用、小：ケース取付ビス用）

No.	名　称	個　数	材　質	色 / 表面処理
1	上カバー	1	アルミ押出材 A6063S-T5	ブラック / 塗装
2	下カバー	1	アルミ押出材 A6063S-T5	ブラック / 塗装
3	パネル	2	アルミ板 A1100P t1.5	ブラック / 塗装
4	サイド金具	2	鋼板 SPCC t2.0	三価クロメート
5	コーナーガード	8	PP、シリコンゴム	ブラック・エメラルド・グレー・ネイビー・レッド
6	コーナーガード取付ビス（六角穴付ボルトM3×8）	16	鉄	三価クロメート
7	取付ビス（六角穴付皿 M3）	12	鉄	三価クロメート

色仕様

記号	BB ブラック / ブラック	BE ブラック / エメラルド	BG ブラック / グレー	BN ブラック / ネイビー	BR ブラック / レッド
色					

外観寸法図

■ 下記図面は代表共通図です。
各型番の詳細はホームページよりCAD図・PDF図、3DCADデータをダウンロードしてご確認下さい。

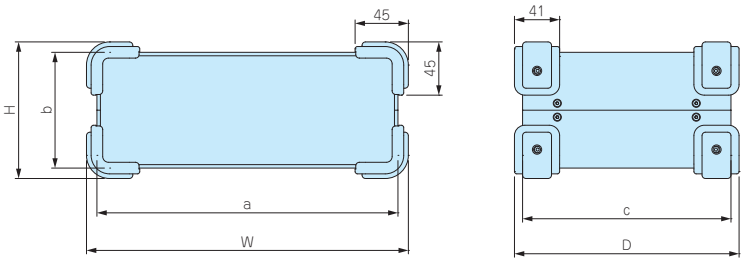

オプション部品（別売）

シャーシ
UCCシリーズ
P8−15〜16

エラストマ取手
FM200シリーズ
P14−19

型番・寸法・標準価格

■ UCGシリーズご注文の際は型番末尾□□に色記号をつけて下さい。

型　番	W	H	D	a	b	c	専用シャーシ	自重(kg)	標準価格(税別)
UCG15- 9-20□□	168	108	214	150	90	200	あり	1.14	7,320
UCG18-10-24□□	198	118	254	180	100	240	あり	1.44	8,460
UCG18-18-28□□	198	198	294	180	180	280	なし	2.23	11,100
UCG20- 9-14□□	218	108	154	200	90	140	あり	1.13	6,410
UCG22-12-16□□	238	138	174	220	120	160	なし	1.28	7,880
UCG26-10-18□□	278	118	194	260	100	180	あり	1.96	8,370
UCG32-12-22□□	338	138	234	320	120	220	あり	2.13	10,820
UCG38-15-26□□	398	168	274	380	150	260	なし	3.19	13,880

■ 専用シャーシなしタイプはカスタム加工で製作可能です。

UG-1　UC•UCGシリーズ用コーナーガード

取付例

■ UCGシリーズ用コーナーガードの単品販売です。またUCシリーズ（P8−11〜12）にM3タップ加工していただく事で、取付可能です。
■ ブラック・エメラルド・グレー・ネイビー・レッドの5色よりご選択いただけます。

取付寸法図

■ 各型番の詳細はホームページよりCAD図・PDF図、3DCADデータをダウンロードしてご確認下さい。

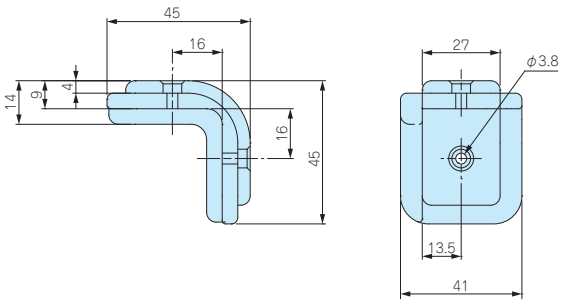

構成内容

No.	名　称	個 数	材　質
1	コーナーガードベース	8	PP
2	コーナーガード	8	シリコンゴム
3	取付ビス（六角穴付ボルトM3×8）	16	鉄

■ 2サイズの六角レンチ付です。
コーナーガード取付は大サイズをご利用下さい。

型番・標準価格

型　番					自重(g)	入 数	標準価格(税別)
● ブラック	● エメラルド	● グレー	● ネイビー	● レッド			
UG-1B	UG-1E	UG-1G	UG-1N	UG-1R	210.5	8セット / 袋	1,900

UCK-P SERIES　UCG・UC・UCY用シャーシ取付金具

■ 材質 / 表面処理：SPCC t1.6 / 三価クロメート

型番・寸法・標準価格

型　番	タイプ	H1	C	C1	C2	入　数	標準価格(税別) / 袋
UCK-P 13	A	13	3	–	–	4 / 袋	360
UCK-P 17	A	17	7	–	–	4 / 袋	360
UCK-P 27	B	27	12	17	–	4 / 袋	430
UCK-P 42	C	42	22	27	32	4 / 袋	530
UCK-P 57	C	57	37	42	47	4 / 袋	550
UCK-P 72	C	72	52	57	62	4 / 袋	560
UCK-P 87	C	87	67	72	77	4 / 袋	610
UCK-P102	C	102	82	87	92	4 / 袋	670

■ UCK-P取付用ビスはケース本体に付属しています。

■ 下記図面は代表共通図です。
各型番の詳細はホームページよりCAD図・PDF図をダウンロードしてご確認下さい。

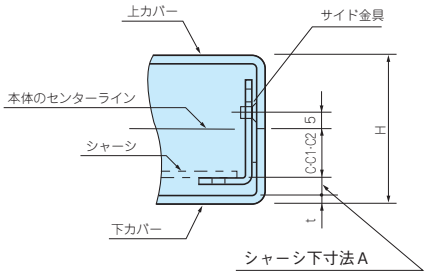

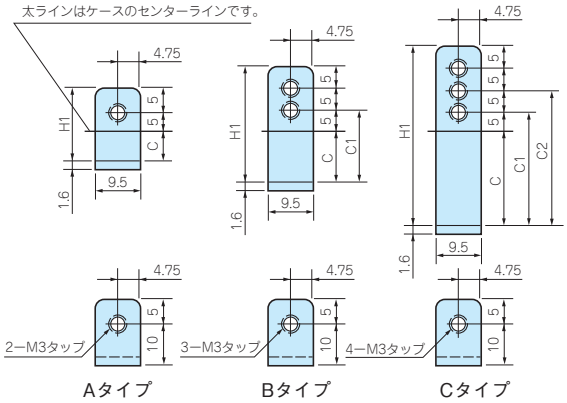

■ シャーシ下寸法Aの計算式

(UCの製品高さ(H)÷2)－(C＋下カバーの板厚(t))＝シャーシ下寸法A
但し、式内のCは、右上の表のC・C1・C2を入れて計算して下さい。

取付金具とA寸法対応表

■ これ以外の高さで使用する場合は、上記シャーシ下寸法Aの計算式を利用して金具をお選び下さい。

ケース型番	取付金具型番	A寸法		
UC 6- 3- 8	UCK-P 13	12.5		
	UCK-P 17	8.5		
UC 7- 3-10	UCK-P 13	10		
	UCK-P 17	6		
UC 9- 5-12	UCK-P 17	15.5		
	UCK-P 27	10.5	5.5	
UC 10- 4-14	UCK-P 13	14.5		
	UCK-P 17	10.5		
	UCK-P 27	5.5		
UC 12- 7-16	UCK-P 27	15		
	UCK-P 42	10		
UC 13- 4-18	UCK-P 13	14		
	UCK-P 17	10		
UC 15- 8-20	UCK-P 42	15	10	5
UC 16- 5-22	UCK-P 13	19		
	UCK-P 17	15		
	UCK-P 27	10		
UC 24-14-34	UCK-P 57	19.8		
	UCK-P 72	14.8	9.8	
UC 8- 3- 6	UCK-P 13	10		
	UCK-P 17	6		
UC 11- 3- 8	UCK-P 13	10		
	UCK-P 17	6		
UC 11- 5- 8	UCK-P 17	16		
	UCK-P 27	11	6	

ケース型番	取付金具型番	A寸法		
UC 14- 4-10	UCK-P 13	15		
	UCK-P 17	11		
	UCK-P 27	6		
UC 14- 6-10	UCK-P 27	16	11	
	UCK-P 42	6		
UCG15- 9-20	UCK-P 42	10		
	UCK-P 57			
UC 15-10-12	UCK-P 42	20.5	15.5	
	UCK-P 57	10.5	5.5	
UC 17- 5-12	UCK-P 17	15.5		
	UCK-P 27	10.5	5.5	
UC 17- 7-12	UCK-P 27	15.5		
	UCK-P 42	10.5	5.5	
UC 20- 5-14	UCK-P 13	19.5		
	UCK-P 17	15.5		
	UCK-P 27	10.5	5.5	
UC 20- 8-14	UCK-P 27	20.5		
	UCK-P 42	15.5	10.5	
UCG20- 9-14	UCK-P 42	5		
	UCK-P 57			
UC 20-12-16	UCK-P 57	20	15	10
UC 26- 5-18	UCK-P 13	19		
	UCK-P 17	15		
	UCK-P 27	10		
UC 26-10-18	UCK-P 42	20	15	
UCG26-10-18	UCK-P 57	10		

ケース型番	取付金具型番	A寸法		
UC 26- 7-20	UCK-P 27	15		
	UCK-P 42	10		
UC 18-10-24 UCY 18-10-24 UCG 18-10-24	UCK-P 42	20	15	
	UCK-P 57	10		
UC 22-12-26	UCK-P 57	20	15	10
UC 32- 5-22	UCK-P 13	19		
	UCK-P 17	15		
	UCK-P 27	10		
UC 32-12-22 UCG 32-12-22	UCK-P 57	20	15	10
UC 32- 8-24	UCK-P 42	15	10	5
UC 35-13-26	UCK-P 57	25	20	15
	UCK-P 72	10	5	
UC 43- 5-28	UCK-P 13	19		
	UCK-P 17	15		
	UCK-P 27	10		
UC 43-14-28	UCK-P 57	20		
	UCK-P 72	15	10	
UC 7- 8-14	UCK-P 42	18	13	8
UC 10-11-18	UCK-P 57	15	10	5
UC 12-14-22 UCY 12-14-22	UCK-P 72	15	10	5
UC 15-18-28 UCY 15-18-28	UCK-P 87	20	15	10
UC 18-21-34	UCK-P102	19.8	14.8	9.8

型番目次/Photo INDEX
プラスチックケース
キャリングケース
防水・防塵樹脂ボックス
防水・防塵アルミ/ステンレスボックス
端子ボックス/防水コネクタ/ケーブルグランド
アルミサッシケース
アルミフレーム/ヒートシンクケース
メタルケース
Raspberry Piケース
フリーサイズケース/フリーサイズパネル
ラックケース/サブラック
棚板/ラックパネル
電池ホルダー/電池ボックス
アクセサリー/機構部品
カスタム製品
技術資料/各種ご案内

UCC SERIES UCG•UC•UCY用アルミシャーシ

■ 下記図面は代表共通図です。
各型番の詳細はホームページよりCAD図・PDF図をダウンロードしてご確認下さい。

構成内容

名　称	個　数	材　質	色 / 表面処理
シャーシ	1	A1050P t1.5	無処理
取付ビス(ナベ M3×5)	4	鉄	三価クロメート

■ シャーシ型番の数字は、ケース型番の前と後の数字で見て下さい。

Aタイプ

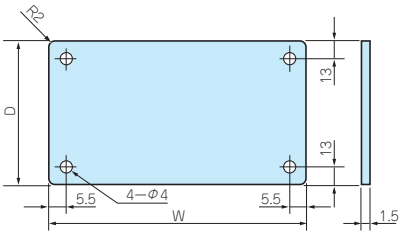

型番・寸法・標準価格（Aタイプ）

型　番	適応ケース型番	W	D	標準価格(税別)
UCC 6- 8	UC 6- 3- 8	43	58	▲390
UCC 7-10	UC 7- 3-10	58	78	▲440
UCC 8- 6	UC 8- 3- 6	63	38	▲390
UCC11- 8	UC 11- 3- 8	93	58	▲450
	UC 11- 5- 8			
UCC 9-12	UC 9- 5-12	72	94	▲500
UCC10-14	UC 10- 4-14	82	94	▲510
UCC12-16	UC 12- 7-16	101	110	▲610
UCC13-18	UC 13- 4-18	111	130	▲670
UCC15-20	UC 15- 8-20	131	150	▲740
	UCG15- 9-20			

▲は値上げした製品です。※標準価格は目安の販売価格となります。

型　番	適応ケース型番	W	D	標準価格(税別)
UCC14-10	UC 14- 4-10	123	78	▲550
	UC 14- 6-10			
UCC15-12	UC 15-10-12	132	94	▲650
UCC17-12	UC 17- 5-12	152	94	▲680
	UC 17- 7-12			
UCC 7-14	UC 7- 8-14	57	94	▲460
UCC10-18	UC 10-11-18	81	130	▲590
UCC12-22	UC 12-14-22	101	170	▲680
	UCY12-14-22			

▲は値上げした製品です。※標準価格は目安の販売価格となります。

Bタイプ

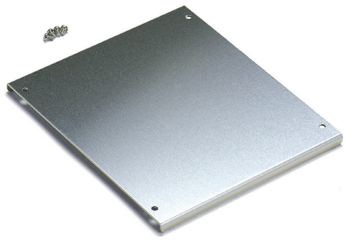

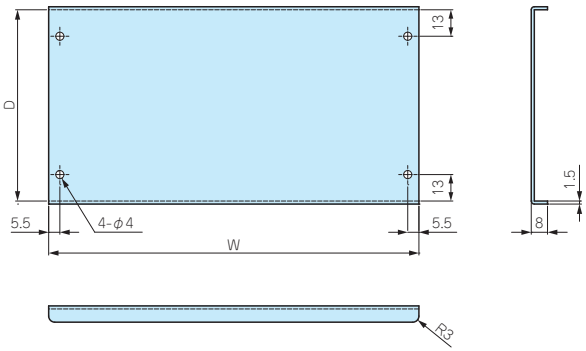

型番・寸法・標準価格（Bタイプ）

型　番	適応ケース型番	W	D	標準価格(税別)
UCC16-22	UC 16- 5-22	146	170	▲ 990
UCC18-24	UC 18-10-24	161	190	▲1,190
	UCY18-10-24			
	UCG18-10-24			
UCC20-14	UC 20- 5-14	182	94	▲ 910
	UC 20- 8-14			
	UCG20- 9-14			
UCC22-26	UC 22-12-26	201	210	▲1,600
UCC20-16	UC 20-12-16	181	110	▲1,050
UCC26-18	UC 26- 5-18	241	130	▲1,200
	UC 26-10-18			
	UCG26-10-18			

▲は値上げした製品です。※標準価格は目安の販売価格となります。

※BタイプのみD寸法は曲げの内側からです。

型　番	適応ケース型番	W	D	標準価格(税別)
UCC26-20	UC 26- 7-20	241	150	▲1,360
UCC32-22	UC 32- 5-22	301	170	▲1,580
	UC 32-12-22			
	UCG32-12-22			
UCC32-24	UC 32- 8-24	301	190	▲1,620
UCC35-26	UC 35-13-26	331	210	▲2,350
UCC43-28	UC 43- 5-28	411	230	▲2,900
	UC 43-14-28			

▲は値上げした製品です。※標準価格は目安の販売価格となります。

Cタイプ

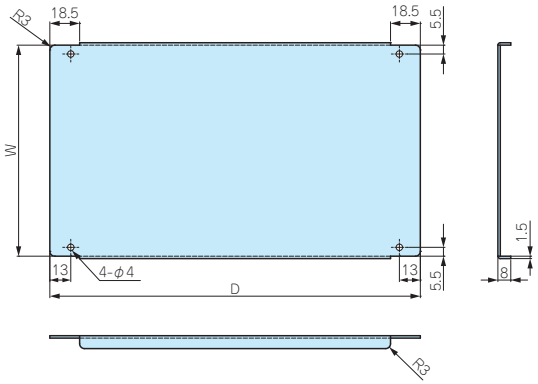

型番・寸法・標準価格（Cタイプ）

型　番	適応ケース型番	W	D	標準価格(税別)
UCC15-28	UC 15-18-28	131	230	▲1,380
	UCY15-18-28			
UCC18-34	UC 18-21-34	160.6	290	▲1,780
UCC24-34	UC 24-14-34	220.6	290	▲2,140

▲は値上げした製品です。※標準価格は目安の販売価格となります。

UCF-26　UCG•UC•UCY用パネル振れ止め金具

■ ケースの前後パネルの振れを押さえたい場合にご利用下さい。
■ シャーシ取付金具と併用して使用出来ます。

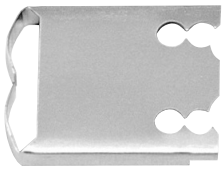

取付図

■ UCF-26は、サイド金具に共締めして取付けます。

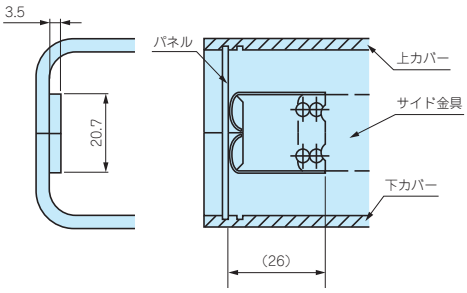

型番・標準価格

型　番	材　質	表面処理	入　数	標準価格(税別) / 袋
UCF-26	ステンレスt0.3	無処理	2 / 袋	120

■ 奥行寸法60、80、100、120のケースには対応していません。
※標準価格は目安の販売価格となります。

UCK-P•UCC•UCFシリーズ取付例

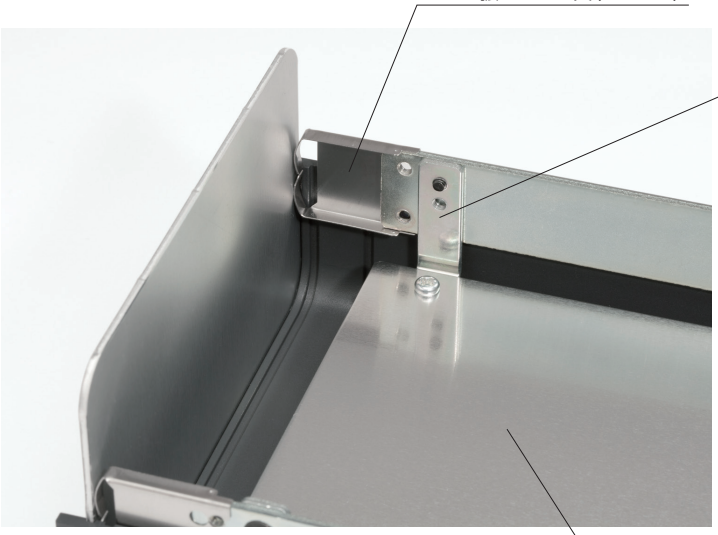

UCGS SERIES コーナーガード付フリーサイズケース

■ カスタム製品（穴加工・インクジェット印刷・クリンチングスペーサー取付）についてはP15-1～61をご覧下さい。
■ カスタム製品のリピート注文品は5%割引致します。

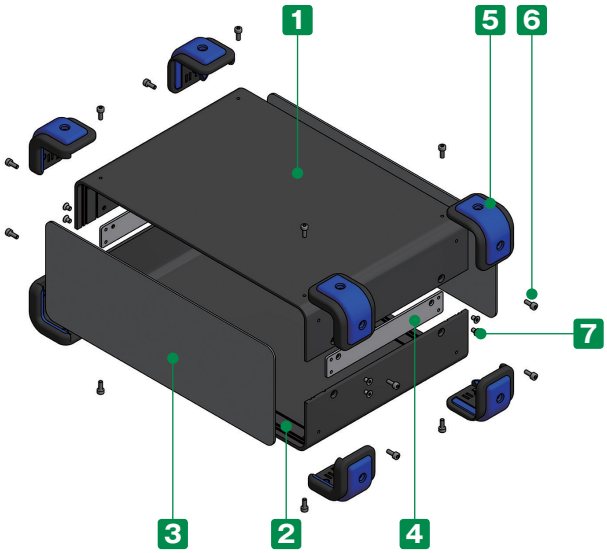

■ コーナーガード付のフリーサイズアルミケースです。
W・H寸法を1mm単位、奥行きは11サイズよりお選びいただけます。
■ コーナーガードは弾力性のあるシリコン製で耐衝撃性があります。
また、滑りにくいのでゴム足としての役割も果たします。
■ コーナーガードは5色からご選択いただけます。
■ サイズにより標準品「UCGシリーズ」に取扱いがあるものがございます。
＊ 同サイズの場合、UCGシリーズでご注文いただいたほうが価格は安いです。
詳しくは「UCGシリーズ」P8－10の表をご覧下さい。

オプション部品

シャーシ
UCSCシリーズ
P10−141～142

エラストマ取手
FM200シリーズ
P14−19

構成内容

No.	名　称	個　数	材　質	色 / 表面処理
1	上カバー	1	アルミ押出材 A6063S-T5	ブラック・ライトグレー / 塗装
2	下カバー	1	アルミ押出材 A6063S-T5	ブラック・ライトグレー / 塗装
3	パネル	2	アルミ板 A1100P t1.5	ブラック・ライトグレー / 塗装
4	サイド金具	2	鋼板 SPCC	三価クロメート
5	コーナーガード	8	PP、シリコンゴム	ブラック・グレー・ネイビー・エメラルド・レッド
6	コーナーガード取付ビス（六角穴付ボルトM3×8）	16	鉄	三価黒クロメート
7	取付ビス（六角穴付皿M3）	12	鉄	三価黒クロメート

■ 2サイズの六角レンチ付です。（大：コーナーガード取付ビス用、小：ケース取付ビス用）

型番目次/Photo INDEX
プラスチックケース
キャリングケース
防水・防塵樹脂ボックス
防水・防塵アルミ/ステンレスボックス
端子ボックス/防水コネクタ/ケーブルグランド
アルミサッシケース
アルミフレーム/ヒートシンクケース
メタルケース
Raspberry Piケース
フリーサイズケース/フリーサイズパネル
ラックケース/サブラック
棚板/ラックパネル
電池ホルダー/電池ボックス
アクセサリー/機構部品
カスタム製品
技術資料/各種ご案内

1 サイズ選定

下記をご参照の上、W（幅）× H（高さ）× D（奥行き）寸法を指定して下さい。

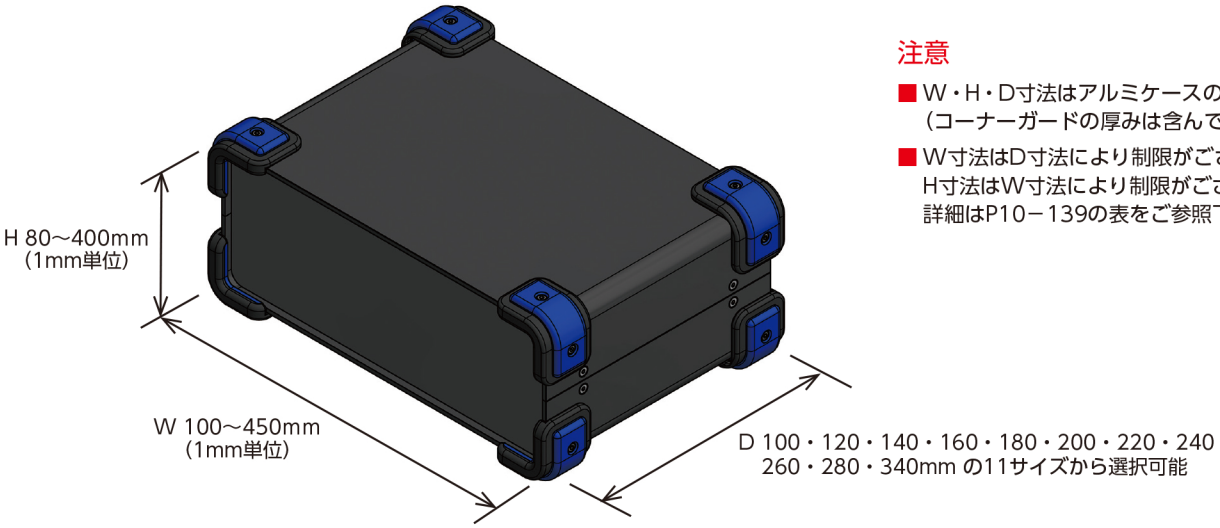

注意

- W・H・D寸法はアルミケースの外形寸法です。（コーナーガードの厚みは含んでおりません。）
- W寸法はD寸法により制限がございます。H寸法はW寸法により制限がございます。詳細はP10－139の表をご参照下さい。

2 カラー選定

下記15タイプの色仕様からご選択いただけます。

記号	BB ブラック/ブラック	BG ブラック/グレー	BN ブラック/ネイビー	BE ブラック/エメラルド	BR ブラック/レッド
色					

記号	GB ライトグレー/ブラック	GG ライトグレー/グレー	GN ライトグレー/ネイビー	GE ライトグレー/エメラルド	GR ライトグレー/レッド
色					

記号	NEW SB シルバー/ブラック	NEW SG シルバー/グレー	NEW SN シルバー/ネイビー	NEW SE シルバー/エメラルド	NEW SR シルバー/レッド
色					

型番記入方法

ご注文の際は □ 内に 1～2 の選択項目に合った寸法や記号を記入して下さい。

ケース型番　UCGS　□ - □ - □　□

W　H　D　色記号

例：W222 - H122 - D280、カラーがライトグレー/エメラルドの場合

UCGS　222 - 122 - 280　GE

納　期

実働16日目発送（穴加工無し）
実働18日目発送（穴加工付）

受注日および土・日・祭日は実働日に含まれません。
納期は基準納期です。数量、追加工内容によっては変わることがございます。

価　格

P10－139標準価格表をご覧下さい。

型番目次/Photo INDEX
プラスチックケース
キャリングケース
防水・防塵樹脂ボックス
防水・防塵アルミ/ステンレスボックス
端子ボックス/防水コネクタ/ケーブルグランド
アルミサッシケース
アルミフレーム/ヒートシンクケース
メタルケース
Raspberry Piケース
フリーサイズケース/フリーサイズパネル
ラックケース/サブラック
棚板/ラックパネル
電池ホルダー/電池ボックス
アクセサリー/機構部品
カスタム製品
技術資料/各種ご案内

標準価格表（税別）

1台～3台までは同単価です。

4台以上は価格が下がりますので別途お見積り致します。
お見積りはお引き合確認後、早急にご回答致します。

価格例

UCGS 200 − 100 − 160 (W H D)
注意：1台あたりの価格です。

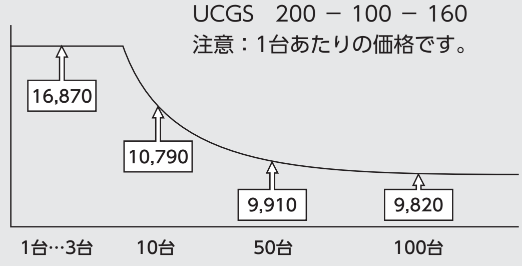

※ W寸法：D寸法100の場合は200mmまで、
　120、140の場合は250mmまでとさせていただきます。
※ H寸法最大：W寸法の1.5倍まで製作可能ですが、401以上は製作不可です。
※ 上下カバーのコーナーR（内寸R）はD寸法100、120、140の場合5R、160以上は8Rになります。

■「－」のサイズはお受けできません。

D	W ＼ H	80～100	101～125	126～150	151～175	176～200	201～225	226～250	251～275	276～300	301～325	326～350	351～375	376～400
100	100～150	14,960	15,220	15,340	16,470	16,590	17,330	－	－	－	－	－	－	－
	151～200	15,340	16,450	16,590	16,910	17,050	17,900	18,050	18,200	18,340	－	－	－	－
120	100～150	15,520	15,800	15,950	16,860	17,000	17,780	－	－	－	－	－	－	－
	151～200	15,940	16,850	17,000	17,350	17,510	18,400	18,550	18,710	18,880	－	－	－	－
	201～250	17,100	17,410	17,590	18,110	18,290	19,460	19,640	19,820	20,010	21,200	21,390	21,570	－
140	100～150	15,860	16,200	16,370	17,380	17,550	18,540	－	－	－	－	－	－	－
	151～200	16,390	17,310	17,490	17,940	18,110	18,970	19,150	19,340	19,520	－	－	－	－
	201～250	17,330	17,720	17,910	18,400	18,590	19,780	19,980	20,180	20,380	21,590	21,790	22,000	－
160	100～150	16,300	16,660	16,860	17,940	18,120	19,150	－	－	－	－	－	－	－
	151～200	16,870	17,840	18,070	18,550	18,760	19,670	19,890	20,120	20,340	－	－	－	－
	201～250	17,910	18,340	18,590	19,090	19,330	20,540	20,780	21,040	21,280	22,530	22,760	23,000	－
	251～300	18,280	18,710	18,970	19,510	19,780	21,000	21,280	21,520	21,790	23,080	23,330	23,600	23,850
	301～350	18,750	19,480	19,770	20,310	20,590	21,890	22,170	22,460	22,740	23,910	24,190	24,470	24,760
	351～400	19,100	19,850	20,170	20,720	21,040	22,350	22,660	22,950	23,260	24,460	24,760	25,060	25,370
	401～450	19,790	20,800	21,110	22,030	22,360	24,000	24,320	24,650	24,980	26,200	26,510	26,830	27,160
180	100～150	16,470	16,860	17,090	18,150	18,370	19,420	－	－	－	－	－	－	－
	151～200	17,220	18,140	18,370	19,000	19,220	20,000	20,240	20,470	20,710	－	－	－	－
	201～250	18,290	18,660	18,930	19,560	19,820	21,190	21,440	21,690	21,960	23,100	23,350	23,620	－
	251～300	18,680	19,080	19,360	20,010	20,300	21,680	21,960	22,240	22,510	23,680	23,970	24,250	24,520
	301～350	19,180	19,600	19,910	20,980	21,280	23,000	23,290	23,610	23,910	24,690	24,980	25,280	25,580
	351～400	19,560	20,010	20,340	21,430	21,750	23,510	23,820	24,140	24,460	25,260	25,580	25,900	26,230
	401～450	20,740	21,790	22,140	23,080	23,420	25,370	25,710	26,050	26,400	28,210	28,560	28,900	29,240
200	100～150	16,650	17,060	17,290	18,400	18,630	19,680	－	－	－	－	－	－	－
	151～200	17,430	18,730	18,630	19,270	19,520	20,310	20,570	20,820	21,060	－	－	－	－
	201～250	18,540	18,930	19,210	19,880	20,140	21,520	21,790	22,080	22,350	23,520	23,790	24,070	－
	251～300	18,960	19,380	19,670	20,360	20,650	22,050	22,350	22,640	22,940	24,130	24,430	24,720	25,030
	301～350	19,510	19,940	20,260	21,350	21,660	23,420	23,730	24,060	24,370	25,160	25,490	25,790	26,110
	351～400	19,940	20,380	20,720	21,840	22,180	23,940	24,280	24,630	24,970	25,780	26,110	26,460	26,800
	401～450	21,120	22,200	22,550	23,520	23,880	25,840	26,200	26,550	26,930	28,770	29,120	29,490	29,840
220	100～150	17,310	17,720	17,970	18,800	19,030	20,180	－	－	－	－	－	－	－
	151～200	18,050	18,680	18,940	19,600	19,860	20,850	21,110	21,390	21,660	－	－	－	－
	201～250	19,400	19,800	20,110	20,630	20,910	22,630	22,920	23,210	23,490	24,260	24,540	24,840	－
	251～300	19,850	20,280	20,590	21,150	21,450	23,180	23,490	23,800	24,120	24,910	25,220	25,520	25,840
	301～350	20,510	21,110	21,440	22,070	22,410	24,340	24,660	25,000	25,330	26,550	26,890	27,220	27,550
	351～400	20,970	21,590	21,940	22,590	22,940	24,890	25,240	25,610	25,960	27,200	27,550	27,910	28,260
	401～450	22,010	22,640	23,010	24,120	24,490	26,350	26,720	27,090	27,470	29,330	29,700	30,080	30,440
240	100～150	17,500	17,940	18,200	19,030	19,290	20,450	－	－	－	－	－	－	－
	151～200	18,280	18,920	19,210	19,880	20,170	21,160	21,450	21,740	22,020	－	－	－	－
	201～250	19,660	20,080	20,380	20,930	21,250	22,970	23,280	23,580	23,900	24,690	24,980	25,290	－
	251～300	20,140	20,590	20,920	21,490	21,810	23,560	23,900	24,230	24,540	25,350	25,680	26,010	26,330
	301～350	20,850	21,450	21,790	22,460	22,800	24,760	25,100	25,450	25,790	27,050	27,390	27,740	28,080
	351～400	21,320	21,960	22,340	23,000	23,380	25,350	25,720	26,090	26,460	27,720	28,080	28,460	28,830
	401～450	22,410	23,060	23,460	24,570	24,950	26,830	27,220	27,610	28,010	29,890	30,270	30,670	31,060
260	100～150	17,970	18,430	18,710	19,640	19,920	21,110	－	－	－	－	－	－	－
	151～200	18,810	19,520	19,840	20,530	20,850	21,870	22,180	22,480	22,800	－	－	－	－
	201～250	20,300	20,740	21,060	21,630	21,970	23,730	24,060	24,380	24,720	25,520	25,850	26,180	－
	251～300	20,820	21,290	21,650	22,240	22,590	24,370	24,720	25,060	25,430	26,240	26,600	26,950	27,290
	301～350	21,570	22,210	22,590	23,260	23,620	25,610	25,970	26,350	26,720	27,980	28,360	28,720	29,110
	351～400	22,090	22,760	23,150	23,850	24,240	26,240	26,630	27,030	27,410	28,710	29,110	29,500	29,900
	401～450	23,220	23,910	24,320	25,450	25,870	27,780	28,190	28,600	29,030	30,930	31,340	31,750	32,180
280	100～150	18,400	18,750	19,060	20,020	20,320	21,650	－	－	－	－	－	－	－
	151～200	19,220	19,970	20,300	21,190	21,510	22,550	22,880	23,210	23,540	－	－	－	－
	201～250	20,780	21,550	21,890	22,240	22,590	24,070	24,410	24,770	25,110	25,950	26,290	26,640	－
	251～300	21,350	22,140	22,510	22,880	23,230	24,740	25,110	25,490	25,850	26,700	27,070	27,450	27,800
	301～350	22,480	23,150	23,540	24,640	25,030	26,020	26,410	26,800	27,200	28,470	28,860	29,260	29,640
	351～400	23,060	23,730	24,140	25,280	25,690	26,690	27,100	27,520	27,920	29,230	29,640	30,070	30,470
	401～450	23,620	24,320	24,760	25,910	26,350	28,260	28,700	29,120	29,560	31,470	31,910	32,360	32,780
340	100～150	19,150	19,580	19,970	20,990	21,380	22,760	－	－	－	－	－	－	－
	151～200	20,130	20,950	21,350	22,310	22,720	23,820	24,230	24,630	25,030	－	－	－	－
	201～250	21,830	22,660	23,090	23,510	23,920	25,490	25,900	26,310	26,750	27,640	28,060	28,490	－
	251～300	22,540	23,400	23,850	24,280	24,720	26,300	26,750	27,180	27,620	28,540	28,990	29,430	29,870
	301～350	23,820	24,540	25,030	26,200	26,660	27,720	28,180	28,650	29,110	30,470	30,930	31,390	31,850
	351～400	24,530	25,290	25,780	26,970	27,460	28,530	29,030	29,510	29,980	31,380	31,850	32,340	32,830
	401～450	25,260	26,030	26,540	27,750	28,260	30,260	30,760	31,270	31,780	33,760	34,270	34,770	35,280

外観寸法図

■ 下記図面は代表共通図です。
各型番の詳細はホームページよりCAD図・PDF図をダウンロードしてご確認下さい。

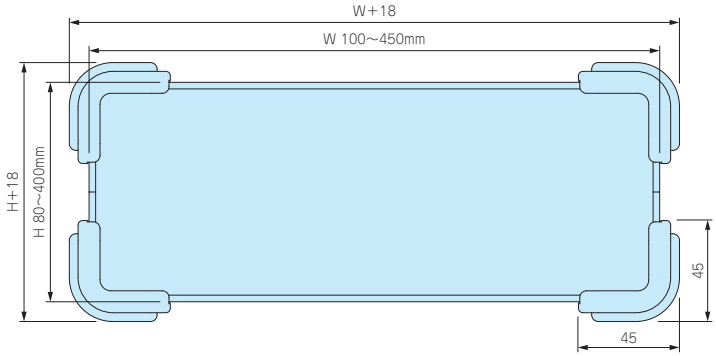

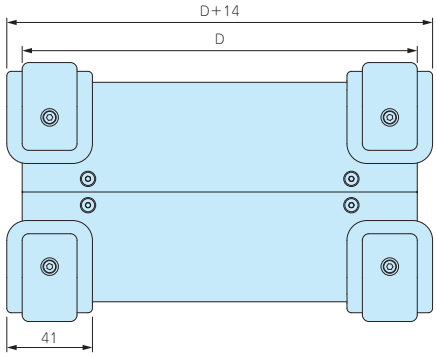

UCS・UCGS上下カバー断面図

■ カバーの板厚、パネル差込み構は奥行き(D)寸法により異なります。

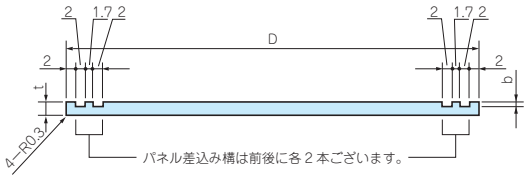

製品奥行き	D	t	b
60	60	2	0.8
80	80	2	0.8
100	100	2	0.8
120	120	2.5	1

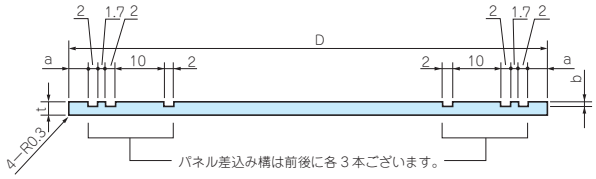

製品奥行き	D	a	t	b
140	140	3	2.5	1
160	160	5	3	1
180	180	5	3	1
200	200	5	3	1
220	220	5	3	1
240	240	5	3	1
260	260	5	3	1
280	280	5	3	1
340	340	5	3.2	1

UCK-P SERIES　UCS用取付金具

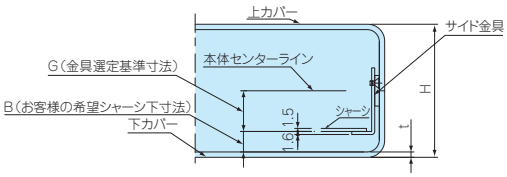

構成内容

名　称	材　質	表面処理
シャーシ取付金具	SPCC	三価クロメート

■ UCK-P取付用ビスは、ケース本体に付属しています。

型番・寸法・標準価格

型　番	タイプ	H1	C	C1	C2	入 数	標準価格(税別) / 袋
UCK-P 13	A	13	3	−	−	4 / 袋	360
UCK-P 17	A	17	7	−	−	4 / 袋	360
UCK-P 27	B	27	12	17	−	4 / 袋	430
UCK-P 42	C	42	22	27	32	4 / 袋	530
UCK-P 57	C	57	37	42	47	4 / 袋	550
UCK-P 72	C	72	52	57	62	4 / 袋	560
UCK-P 87	C	87	67	72	77	4 / 袋	610
UCK-P102	C	102	82	87	92	4 / 袋	670

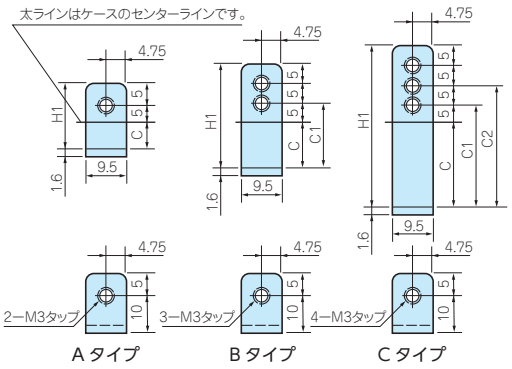

計算式

①H/2−t(下カバー板厚)−B(お客様の希望シャーシ下寸法)=G(金具選定基準寸法)

取付金具選定例

H(ケース高さ) が95mm、D(奥行き) が200mm、B(お客様の希望シャーシ下寸法) が15mmの場合（D寸法200mmは板厚t=3)

①95/2−3−15=29.5

G（金具選定基準寸法）が右上表のC、C1、C2の中に合う寸法の金具が無い場合はC、C1、C2の中からG（金具選定基準寸法）に近い寸法の金具をお選び下さい。

UCSC SERIES　UCS・UCGS用シャーシ

Aタイプ

Bタイプ

Cタイプ

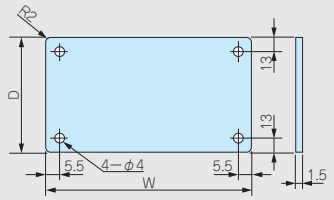

小型から中型のケースに適しています。比較的、軽量の物をシャーシ上に載せる場合に選定して下さい。

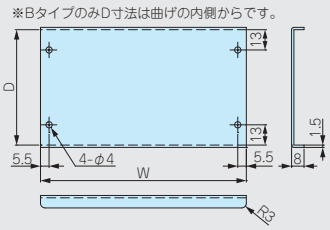

中型から大型のケースに適しています。W方向（パネル面）が広いタイプで重量のある物を載せる場合などシャーシのたわみを防ぎたい場合に選定して下さい。

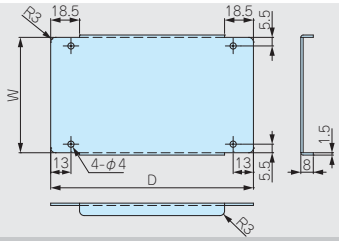

中型から大型のケースに適しています。D方向（奥行き）が広いタイプで重量のある物を載せる場合などシャーシのたわみを防ぎたい場合に選定して下さい。

構成内容

名　称	材　質	色 / 表面処理
シャーシ	A1050P t1.5	無処理
取付ビス（ナベM3×5）	鉄	三価クロメート

UCSC標準サイズ表

適応ケース奥行き寸法	シャーシ幅W	シャーシ奥行きD
60～100	ケース幅W−17	ケース奥行きD−22
120	ケース幅W−18	ケース奥行きD−26
140	ケース幅W−18	ケース奥行きD−46
160～280	ケース幅W−19	ケース奥行きD−50
340	ケース幅W−19.4	ケース奥行きD−50

型番記入方法

ご注文の際は □ 内へ寸法や記号を記入して下さい。

シャーシ型番　UCSC □ − □ − □

ケースW寸法　ケースD寸法　シャーシタイプ（A・B・C）

例：ケース幅140mm、奥行き180mm、シャーシAタイプの場合

UCSC 140 − 180 − A

UCSCはUCS外形寸法の数値を記入していただきますが、実際の寸法は121×130です。
詳しくは上記のUCSC標準サイズ表をご覧下さい。

納　期

実働2日目発送（穴加工無し）
実働5日目発送（穴加工付）

受注日および土・日・祭日は実働日に含まれません。
納期は基準納期です。数量、追加工内容によっては変わることがございます。

価　格

標準価格表P10−142をご覧下さい。

型番目次/Photo INDEX
プラスチックケース
キャリングケース
防水・防塵樹脂ボックス
防水・防塵アルミ/ステンレスボックス
端子ボックス/防水コネクタ/ケーブルグランド
アルミサッシケース
アルミフレーム/ヒートシンクケース
メタルケース
Raspberry Piケース
フリーサイズケース/フリーサイズパネル
ラックケース/サブラック
棚板/ラックパネル
電池ホルダー/電池ボックス
アクセサリー/機構部品
カスタム製品
技術資料/各種ご案内

標準価格表（税別）

1台～3台までは同単価です。

4台以上は単価が下がります。
4台以上の場合はWEBサイトからお見積りいただけます。
UCSCシリーズのページに進み、「フリーサイズWEB見積ページ」ボタンをクリックし、価格をご確認下さい。

Aタイプ価格

ケースD寸法 / ケースW寸法	60	80	100	120	140	160	180	200	220	240	260	280	340
50～100	2,170	2,180	2,220	2,230	2,230	2,240	2,270	2,280	2,300	2,320	2,340	2,360	2,420
101～150	2,180	2,230	2,270	2,280	2,290	2,300	2,340	2,360	2,410	2,440	2,470	2,500	2,580
151～200	2,690	2,740	2,780	2,810	2,820	2,860	2,900	2,940	2,990	3,030	3,080	3,130	3,250
201～250	2,730	2,760	2,820	2,870	2,880	2,910	2,970	3,030	3,090	3,140	3,200	3,260	3,420
251～300	2,900	2,970	3,030	3,090	3,100	3,150	3,210	3,280	3,350	3,420	3,490	3,550	3,760
301～350	2,910	3,010	3,080	3,150	3,160	3,210	3,300	3,370	3,450	3,540	3,610	3,710	3,940
351～400	3,100	3,200	3,280	3,360	3,390	3,430	3,540	3,620	3,720	3,810	3,910	4,000	4,280
401～450	3,130	3,220	3,330	3,420	3,450	3,500	3,610	3,720	3,820	3,930	4,020	4,130	4,460

B・Cタイプ価格

ケースD寸法 / ケースW寸法	60	80	100	120	140	160	180	200	220	240	260	280	340
50～100	3,710	3,730	3,750	3,760	3,760	3,780	3,790	4,710	4,730	4,740	4,770	4,790	5,140
101～150	3,730	3,760	3,790	3,820	3,820	3,850	3,880	4,800	4,840	4,860	4,900	4,920	5,320
151～200	3,750	3,790	3,840	3,880	3,880	3,910	3,950	4,900	4,930	4,980	5,030	5,070	5,500
201～250	3,780	3,840	3,890	3,940	3,940	3,990	4,020	4,980	5,040	5,100	5,160	5,200	5,680
251～300	3,790	3,870	3,940	3,990	4,000	4,050	4,120	5,070	5,140	5,220	5,270	5,360	5,850
301～350	3,820	3,910	3,990	4,050	4,060	4,120	4,190	5,170	5,250	5,330	5,420	5,490	6,040
351～400	3,850	3,940	4,020	4,110	4,130	4,180	4,280	5,260	5,360	5,440	5,550	5,640	6,220
401～450	3,870	3,960	4,070	4,170	4,190	4,250	4,350	5,360	5,450	5,560	5,660	5,770	6,400

BC SERIES 埋込電池ボックス

NEW

テクニカルデータ
使用温度範囲：−10℃〜+60℃

取付例

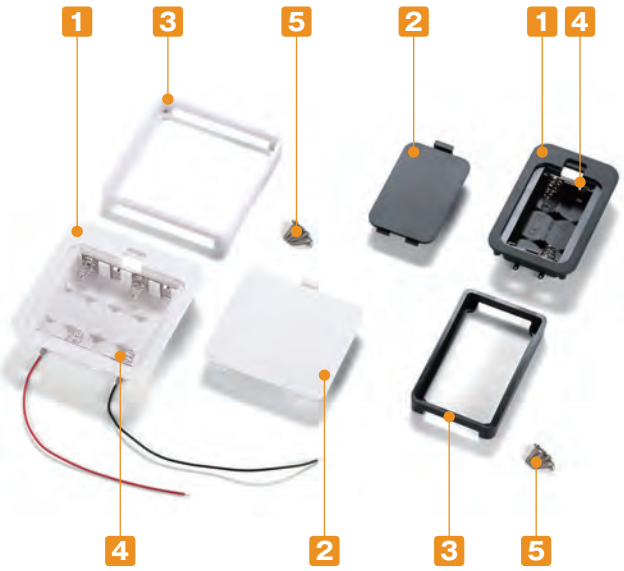

- 板厚1.0〜3.5mmに取付け可能なビス止めタイプの電池ボックスです。
- 電池カバーは工具なしで開閉できますので電池交換が容易です。
- 単3 x 2、単3 x 3、単3 x 4、単4 x 2、単4 x 4の5タイプからお選びいただけます。それぞれリード線ありとリード線なしの2種類ございます。
- ⊕、⊖の電池マーク付き、逆装てん通電防止構造になっています。
- アルカリ乾電池とマンガン乾電池はメーカーによって外形寸法が異なりますので、電池ボックス内に隙間が生じる場合がございます。必要に応じて電池押さえスポンジ（SCMシリーズ）をご利用下さい。

構成内容

No.	名　称	個　数	材　質	色 / 表面処理
1	電池ボックス本体	1	難燃性ABS（UL94V-0 主成分）	ブラック、オフホワイト / シボ
2	電池カバー	1	難燃性ABS（UL94V-0 主成分）	ブラック、オフホワイト / シボ
3	フレーム	1	難燃性ABS（UL94V-0 主成分）	ブラック、オフホワイト
4	差込端子 リード線付差込端子（BC-Lタイプ）	1set	差込端子：真ちゅう、鉄線 リード線：PVC+銅線（UL1007 AWG26）	ニッケルメッキ ブラック・レッド
5	取付ビス（トラスタッピングM2.3x10）	4	鉄	ニッケルメッキ

外観寸法図

■ 下記図面は代表共通図です。
各型番の詳細はホームページよりCAD図・PDF図、3DCADデータをダウンロードしてご確認下さい。
■ 差込端子の形状、位置は機種ごとに異なります。

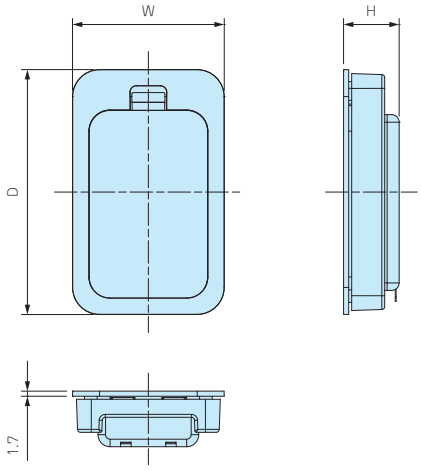

電池ボックス本体裏面

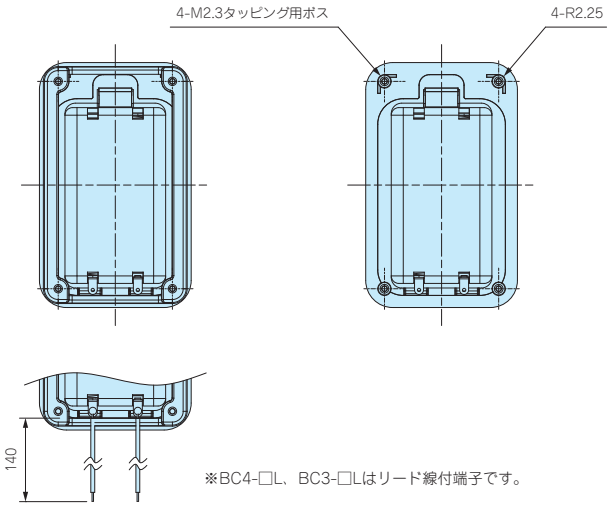

※BC4-□L、BC3-□Lはリード線付端子です。

取付穴加工図

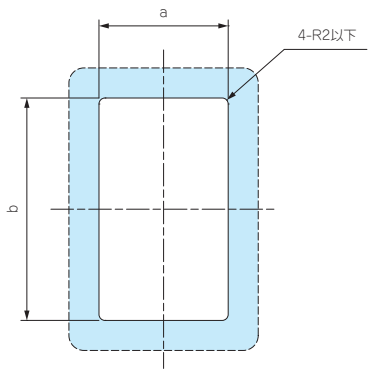

取付可能板厚範囲：1.0 ～ 3.5mm

リード線なしタイプ

型番・寸法・標準価格

型　番		寸　法					電池構造	自重（g）	標準価格（税別）
● ブラック	● オフホワイト	W	H	D	a	b			
BC4-2-B	BC4-2-W	40	14.8	78.5	32.5	71	単4×2 ※	24.5	270
BC4-4-B	BC4-4-W	62	14.8	78.5	54.5	71	単4×4 ※	34.5	350
BC3-2-B	BC3-2-W	50.5	18.5	81.5	43	74	単3×2 ※	31.5	300
BC3-3-B	BC3-3-W	65.5	18.5	81.5	58	74	単3×3 ※	39	340
BC3-4-B	BC3-4-W	80.5	18.5	81.5	73	74	単3×4 ※	46	410

※アルカリ乾電池、マンガン乾電池

リード線ありタイプ

型番・寸法・標準価格

型　番		寸　法					電池構造	自重（g）	標準価格（税別）
● ブラック	● オフホワイト	W	H	D	a	b			
BC4-2L-B	BC4-2L-W	40	14.8	78.5	32.5	71	単4×2 ※	25.5	410
BC4-4L-B	BC4-4L-W	62	14.8	78.5	54.5	71	単4×4 ※	35.5	500
BC3-2L-B	BC3-2L-W	50.5	18.5	81.5	43	74	単3×2 ※	32.5	440
BC3-3L-B	BC3-3L-W	65.5	18.5	81.5	58	74	単3×3 ※	40	470
BC3-4L-B	BC3-4L-W	80.5	18.5	81.5	73	74	単3×4 ※	47	550

※アルカリ乾電池、マンガン乾電池

ケースへの取付方法

■ 穴加工をしたケースに電池ボックス本体を埋め込み、裏面にフレームを嵌合してビス止めして下さい。

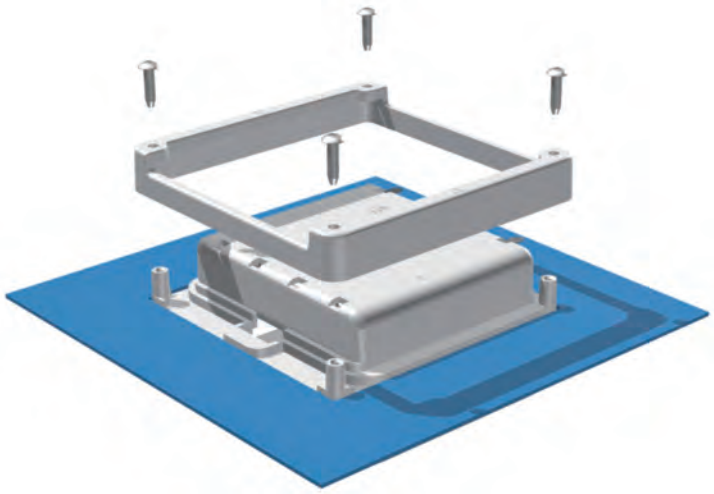

■ BC3-4□のフレームは正方形に近い形状のため下記のように▷マークを合わせるように取付けて下さい。

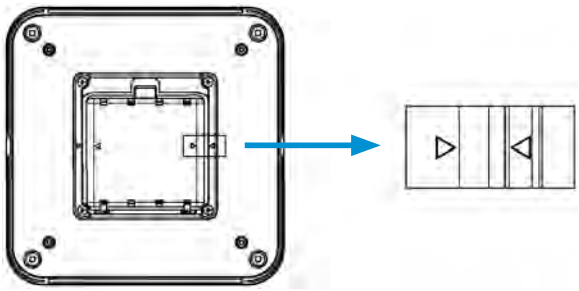

BCシリーズの並列仕様について

■ BC3-□シリーズは端子を入れ替えることで並列仕様に変更することができます。下記変更例をご参照下さい。

■ 並列仕様にする際は端子『IT-3シリーズ』を新規購入していただく必要がございます。(ITシリーズはP13-37～38をご覧下さい。)

■ 端子入れ替えの際に樹脂が削れたり、破損する恐れがありますのでご注意下さい。

■ カスタム対応で並列仕様への組み替えを承っております。並列仕様で購入をご希望の際は営業部までお問い合わせ下さい。

並列仕様変更例

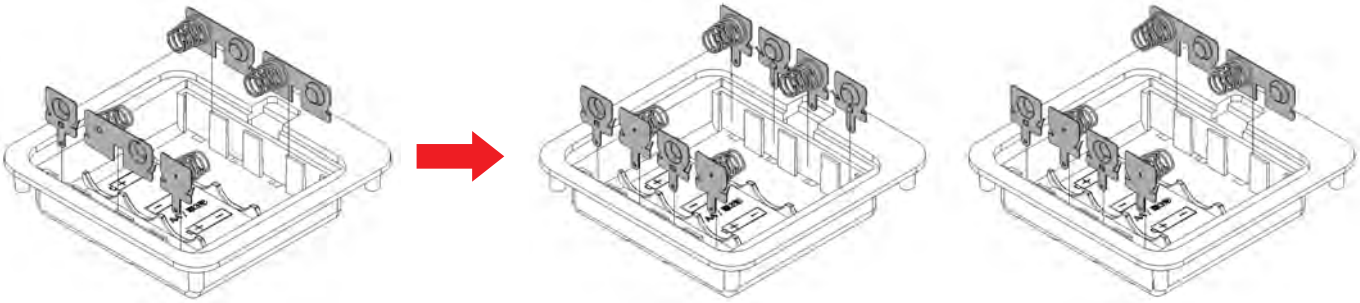

直列(標準仕様)　　並列(4本)　　並列(2本×2)

『カスタム加工』については、営業部にお問い合わせ下さい。

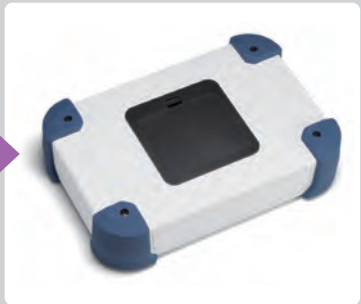

ケースの穴加工･電池ボックス取付･インクジェット印刷などカスタム製品についてのお問い合せは営業部へ

TEL.048-222-7640
E-mail：custom@takachi-el.co.jp

型番目次/Photo INDEX
プラスチックケース
キャリングケース
防水・防塵樹脂ボックス
防水・防塵アルミ/ステンレスボックス
端子ボックス/防水コネクタ/ケーブルグランド
アルミサッシケース
アルミフレーム/ヒートシンクケース
メタルケース
Raspberry Piケース
フリーサイズケース/フリーサイズパネル
ラックケース/サブラック
棚板/ラックパネル
電池ホルダー/電池ボックス
アクセサリー/機構部品
カスタム製品
技術資料/各種ご案内

BCシリーズ取付例

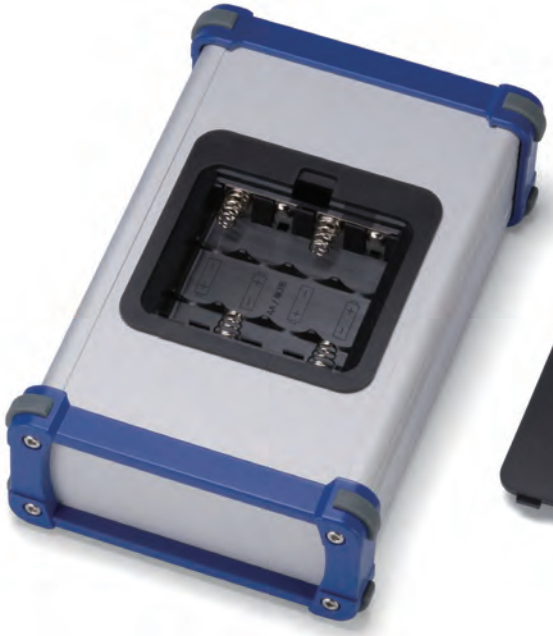

■ プラスチックケースだけでなく、金属ケースや他社の制御盤ボックスにも取付け可能です。

型番目次/Photo INDEX
プラスチックケース
キャリングケース
防水・防塵樹脂ボックス
防水・防塵アルミ/ステンレスボックス
端子ボックス/防水コネクタ/ケーブルグランド
アルミサッシケース
アルミフレーム/ヒートシンクケース
メタルケース
Raspberry Piケース
フリーサイズケース/フリーサイズパネル
ラックケース/サブラック
棚板/ラックパネル
電池ホルダー/電池ボックス
アクセサリー/機構部品
カスタム製品
技術資料/各種ご案内