WPMB-M4-3 SERIES マウントブラケット

■ 耐候性樹脂製のポール・電柱取付具です。
■ 縦・横、両方向に使用できます。
■ シールワッシャー付ですのでIPX7相当の機能になります。
■ ボックスへの取付には穴加工が必要です。
■ 取付の際は別売りの固定用ベルトPKB-10シリーズ（P3－112）をご利用下さい。

■ 各型番の詳細はホームページよりCAD図・PDF図をダウンロードしてご確認下さい。

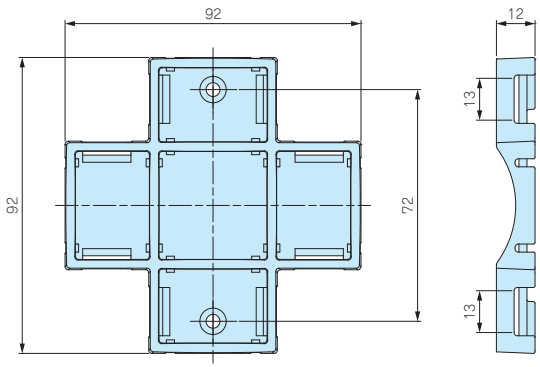

取付例

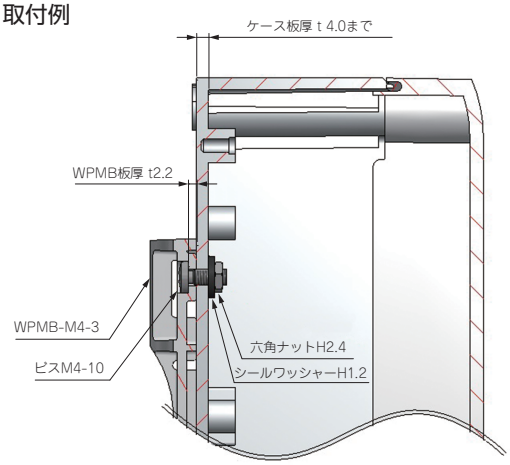

構成内容

No.	名　称	個 数	材　質	色
1	マウントブラケット	1	ASA樹脂（UL94HB）	ホワイトグレー・ダークグレー
2	シールワッシャー	2	NBR,SPCC	ブラック
3	取付ビス（ナベM4×10）	2	ステンレス	無処理
4	六角ナット（M4・3種）	2	ステンレス	無処理

型番・寸法・標準価格

型　番		対応ケース板厚	締付トルク	耐荷重 (kg)	自重 (g)	標準価格 (税別)
● ホワイトグレー	● ダークグレー					
WPMB-M4-3G	WPMB-M4-3D	t4.0まで	0.45N・m	5kg	26.5	470

■ トルク値は使用条件により異なりますので参考値としてご利用頂き必ずトルクテストを行ってからご使用下さい。

型番目次/Photo INDEX
プラスチックケース
キャリングケース
防水・防塵樹脂ボックス
防水・防塵アルミ/ステンレスボックス
端子ボックス/防水コネクタ/ケーブルグランド
アルミサッシケース
アルミフレーム/ヒートシンクケース
メタルケース
Raspberry Piケース
フリーサイズケース/フリーサイズパネル
ラックケース/サブラック
棚板/ラックパネル
電池ホルダー/電池ボックス
アクセサリー/機構部品
カスタム製品
技術資料/各種ご案内

PMB-1 ポールマウントブラケット

NEW

製品使用例

■ 製品の詳細はホームページよりCAD図・PDF図をダウンロードしてご確認下さい。

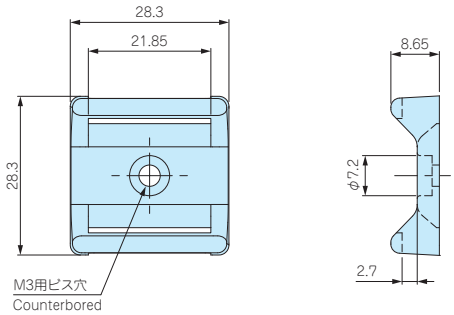

■ 室内での使用に最適な小型のポールマウントブラケットです。
■ 取付にはMT3-4（詳細はホームページをご覧下さい。）
または、別途にナベM3ビスをご用意下さい。
■ 取付可能なポール最小径はφ35になります。
■ ポール取付の際は、ネジ式ステンレスバンドSNBシリーズ、
ポール取付ベルトPKBシリーズ、ポール結束バンドSCTシリーズをご利用下さい。

型番・標準価格

■ 材質 / 色：PA66+GF（UL94HB）/ ブラック

型　番	耐荷重(Kg)	自重(g)	入　数	標準価格(税別) / 袋
PMB-1	1	3(1個)	2 / 袋	140

LPZA-1 基板取付ブラケット

NEW

製品使用例

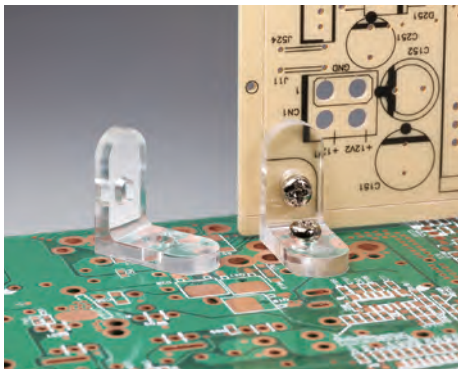

■ 製品の詳細はホームページよりCAD図・PDF図をダウンロードしてご確認下さい。

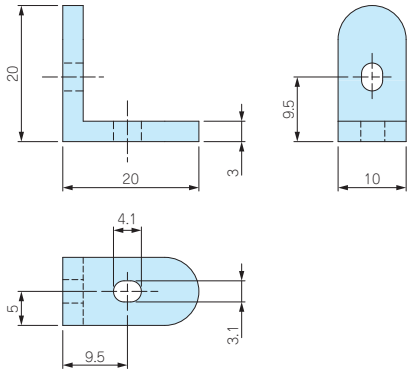

■ PCBを垂直に固定する際に使用するブラケットです。
■ 取付にはMT3-8（詳細はホームページをご覧下さい。）
または、別途にナベM3ビスをご用意下さい。

型番・標準価格

型　番	材　質	色	自重(g)	入　数	標準価格(税別) / 袋
LPZA-1	PC（UL94V-2）	透明	1(1個)	10 / 袋	350

PLCC-3 コンセントカバー

NEW

■ 製品の詳細はホームページよりCAD図・PDF図をダウンロードしてご確認下さい。

製品使用例

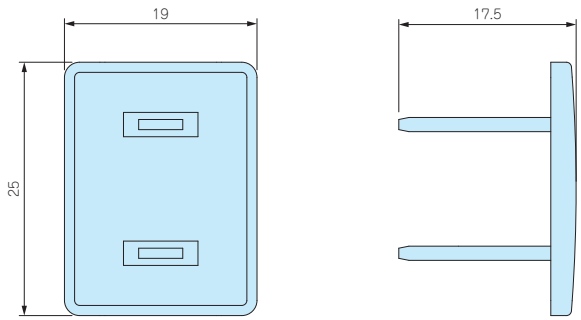

■ 100Vコンセント用カバーです。

型番・標準価格

型　番	材　質	色	自重(g)	入　数	標準価格(税別) / 袋
PLCC-3	ABS（UL94HB）	黒	1(1個)	5 / 袋	100

PKB SERIES ポール固定用ベルト

PKB－10PM、10P

PKB－10S、20S

■ 小型の樹脂ベルトPKB-10PMはφ25からφ60のポールに取付可能です。その他のベルトはφ60からφ400の電柱に取付可能です。
■ ポール・電柱に取付ける為のベルトです。1回使い切りタイプです。
■ 締付け力の強いステンレス製と、取付の簡単な樹脂製の2タイプを用意しています。

外観寸法図

■ 下記図面は代表共通図です。
各型番の詳細はホームページよりCAD図・PDF図をダウンロードしてご確認下さい。

PKB-10PM、10P

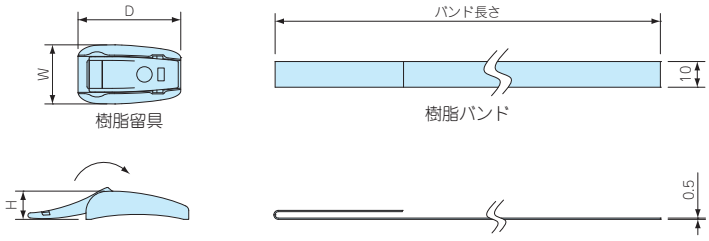

PKB-10S

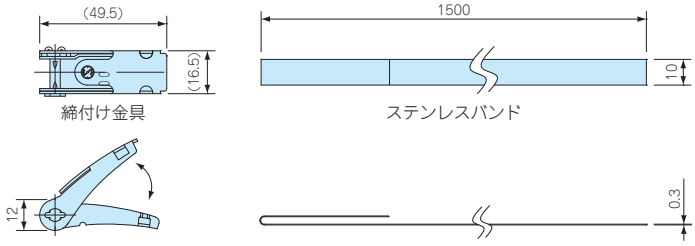

PKB-20S

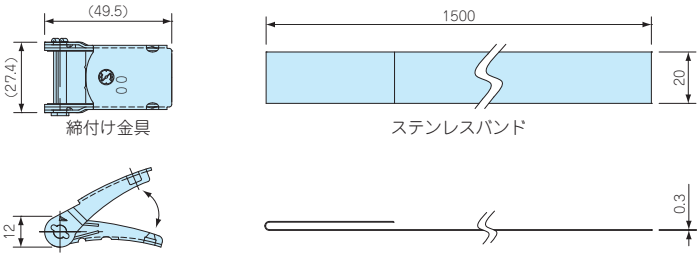

構成内容

名　称	個　数	材　質	色 / 表面処理
締付け金具 / 樹脂留具	2	ステンレス SUS304 / POM樹脂	バレル研磨 / 黒色
バンド	2	ステンレス SUS430 / PET樹脂	BA仕上げ / グレー

型番・寸法・標準価格

型　番	W	D	H	バンド長さ	引張り強さ（水平）	自重(g)	入　数	標準価格(税別) / 袋
PKB-10PM	23	24	11	500㎜	0.8 k N	14	2 / 袋	730
PKB-10P	23	40	11	1500㎜	1.3 k N	31.8	2 / 袋	810
PKB-10S	—	—	—	1500㎜	1.4 k N	101.6	2 / 袋	710
PKB-20S	—	—	—	1500㎜	2.9 k N	182.2	2 / 袋	1,050

型番目次/Photo INDEX
プラスチックケース
キャリングケース
防水・防塵樹脂ボックス
防水・防塵アルミ/ステンレスボックス
端子ボックス/防水コネクタ/ケーブルグランド
アルミサッシケース
アルミフレーム/ヒートシンクケース
メタルケース
Raspberry Piケース
フリーサイズケース/フリーサイズパネル
ラックケース/サブラック
棚板/ラックパネル
電池ホルダー/電池ボックス
アクセサリー/機構部品
カスタム製品
技術資料/各種ご案内